МІНІСТЕРСТВО ОСВІТИ І НАУКИ УКРАЇНИ
НАЦІОНАЛЬНИЙ УНІВЕРСИТЕТ «ЛЬВІВСЬКА ПОЛІТЕХНІКА»

Кафедра ЕОМ

«Комп’ютерна логіка схем з пам’яттю»

Навчальний посібник

з дисципліни «Комп’ютерна логіка»

для студентів першого (бакалаврського) рівня вищої освіти спеціальності 123 «Комп’ютерна інженерія»

Рекомендовано
Науково-методичною радою
Національного університету
«Львівська політехніка»

Львів – 2022

Укладач проф. каф. ЕОМ, д.т.н., проф. Глухов В. С.,

Рецензенти:

Головний конструктор Державного підприємства
«Львівський державний завод «ЛОРТА»»,
Лауреат Державної премії України
в галузі науки і техніки, д.т.н., професор, Оліярник Б. О.
Директор Львівського центру
Інституту космічних досліджень
НАН та ДКА України, к.т.н. Лукенюк А. А.
доц. каф. ЕОМ, к.т.н., доц. Клушин Ю. С.

Рекомендовано Науково-методичною радою
Національного університету «Львівська політехніка»
(протокол № __ від __.__.2022 р.)

«Комп'ютерна логіка схем з пам'яттю». Навчальний посібник з дисципліни «Комп'ютерна логіка» для студентів першого (бакалаврського) рівня вищої освіти спеціальності 123 «Комп'ютерна інженерія» / Укл.: В. С. Глухов – Львів: Видавництво Національного університету «Львівська політехніка», 2022. – 433 с.

До навчального посібника увійшли матеріали лекцій з навчальної дисципліни «Комп'ютерна логіка». Матеріали містять теоретичні відомості, приклади розв'язання практичних задач, рисунки, таблиці та стосуються другої частини дисципліни – цифрових схем з пам'яттю.

Навчальний посібник призначений для студентів спеціальності «Комп'ютерна інженерія» галузі знань «Інформаційні технології».

© Глухов В. С., укладання, 2022
© Національний університет
«Львівська політехніка», 2022

ЗМІСТ

Зміст 3
Вступ 13
1 Цифрові автомати 19
1.1 Загальні поняття про цифровий автомат і алгоритм 19
1.2 Список вимог, на які в компаніях звертається особлива увага при відборі спеціалістів з комп'ютерної інженерії 19
1.3 Характеристики алгоритму 20
1.4 Властивості алгоритму 21
1.5 Універсальні формальні алгоритмічні системи 21
1.6 Теза Тюрінга-Черча 23
1.7 Представлення алгоритмів 24
1.8 Цифрові автомати 28
1.9 Абстрактний і структурний автомат 30
1.10 Об'єднання цифрових автоматів 30
1.11 Загальна структурна схема цифрового автомата 33
2 Часові функції алгебри логіки 35
2.1 Елемент затримки 35
2.2 Дискретний час 36
2.3 Часові ФАЛ 1-, 2- та 3-го роду 39
3 Тригери 41
3.1 Тригер – найпростіший елемент пам'яті 41
3.2 Тригер та генератор 43
3.3 Класифікація тригерів 44
4 Основні асинхронні тригери 47
4.1 RS-тригер 47
4.2 Синтез схеми RS-тригера 49
4.3 Часова діаграма роботи RS-тригера 51
4.4 ***RS***–тригер (неRнеS-тригер) 53
5 Основні синхронні тригери 56
5.1 Класифікація синхронних тригерів 56

5.2 Синхронний RS-тригер (RSC-тригер) 57
5.3 D-тригер, що синхронізується тілом синхроімпульсу 59
5.4 D-тригер, що синхронізується фронтом синхроімпульсу 63
5.5 D-тригер, що синхронізується фронтом синхроімпульсу (схема на трьох RS-тригерах) 67
5.6 T-тригер 70
5.7 JK-тригер 72
6 Тритгери з розширеними функціональними можливостями 76
6.1 T-тригер з входом дозволу роботи 76
6.2 D-тригер з асинхронними входами (R, S) та входом дозволу роботи (CE) 78
6.3 Перетворення тригерів 79
7 Багатотригерні елементи пам’яті 81
7.1 Класифікація регістрів 81
7.2 Паралельний регістр 83
7.3 Асинхронний лічильник на T-тригерах 85
7.4 Регістр зсуву 88
7.5 Серілізатор/Десерілізатор 90
7.6 Регістри з лінійними зворотними зв’язками 91
7.7 Ієрархія пам’яті у комп’ютері 96
7.8 Оперативний запам’ятовуючий пристрій 97
7.9 Регістровий файл 98
7.10 Операційний пристрій = ALU+RG File 99
7.11 Програмовані логічні інтегральні схеми 99
8 Пристрої керування. 106
8.1 Рекомендована послідовність синтезу цифрових автоматів 106
8.2 Таблиці істинності для комбінаційних схем цифрового автомата. 107
8.3 Кодуванням станів автомата 107
8.4 Перехід від схеми алгоритму до графа автомата Мура 108
8.5 Перехід від схеми алгоритму до графа автомата Мілі 110

8.6 Класифікація цифрових автоматів за елементною базою їх комбінаційної схеми 111
8.7 Класифікація цифрових автоматів за елементною базою їх пам'яті 111
8.8 Сигнали збудження тригерів 112
8.9 Мінімальна кількість зворотних зв’язків в автоматі Мура 113
8.10 Кількість тригерів у пам’яті автомата Мура при унарному кодуванні станів 114
8.11 Мінімальна кількість зворотних зв’язків в автоматі Мілі 115
8.12 Кількість тригерів у пам’яті автомата Мілі при унарному кодуванні станів 116
9 Синтез цифрових автоматів Мура на жорсткій логіці 117
9.1 Автомат Мура на елементах базису Буля і D-тригерах, що синхронізуються фронтом синхроімпульсів (двійкове кодування станів) 117
9.2 Автомат Мура на елементах монобазису І-НЕ та D-тригерах, що синхронізуються фронтом синхроімпульсів (двійкове кодування станів) 120
9.3 Автомат Мура на елементах базису Буля і D-тригерах, що синхронізуються фронтом синхроімпульсів (сусіднє кодування станів) 121
9.4 Автомат Мура на елементах монобазису І-НЕ і D-тригерах, що спрацьовують по фронту (сусіднє кодування станів) 125
9.5 Автомат Мура на елементах базису Буля і D-тригерах, що спрацьовують по фронту синхроімпульсів (унарне кодування станів) 126
9.6 Автомат Мура на елементах монобазису І-НЕ і D-тригерах, що спрацьовують по фронту (унарне кодування станів) 130
9.7 Автомат Мура на елементах базису Буля і Т-тригерах з входом дозволу роботи СЕ (двійкове кодування станів) 132
9.8 Автомат Мура на елементах базису Буля і JK-тригерах (двійкове кодування станів) 134
9.9 Більш складний автомат Мура на елементах базису Буля і D-тригерах, що спрацьовують по фронту (двійкове кодування станів) 136
10 Синтез цифрових автоматів Мілі на жорсткій логіці 143

10.1 Автомат Мілі на елементах базису Буля і D-тригерах, що спрацьовують по фронту (двійкове кодування станів) 143
10.2 Автомат Мілі на елементах базису Буля і D-тригерах, що спрацьовують по фронту (сусіднє кодування станів) 146
10.3 Автомат Мілі на елементах базису Буля і D-тригерах, що спрацьовують по фронту (унарне кодування станів) 150
11 Синтез мікропрограмних цифрових автоматів 154
11.1 Мікропрограмний автомат Мура на D-тригерах, що спрацьовують по фронту 154
11.2 Мікропрограмний автомат Мілі на D-тригерах, що спрацьовують по фронту 156
11.3 Більш складний мікропрограмний автомат Мура на D-тригерах, що спрацьовують по фронту 161
12 Тести та відповіді 165
13 Короткий тлумачевий словник 426
Закладки 434

Рис. I. «Комп’ютерна логіка» і «Комп’ютерна інженерія» 15
Рис. II. Елементна база «Комп'ютерної інженерії» 15
Рис. 1.1. Загальна структурна схема комп’ютера 23
Рис. 1.2. Приклад схеми алгоритму 25
Рис. 1.3. Приклад опису алгоритму роботи автомата Мура за допомогою графа автомата з позначками у вершинах графа двійкових кодів станів автомата 26
Рис. 1.4. Приклад опису алгоритму роботи автомата Мура функціональною схемою пристрою, який реалізує цей алгоритм 28
Рис. 1.5. Приклад опису алгоритму роботи автомата Мура часовою діаграмою 28
Рис. 1.6. Приклад опис алгоритму роботи автомата Мура формальною (з правилами без винятків) мовою VHDL 28
Рис. 1.7. Цифровий автомат 30
Рис. 1.8. Об’єднання автоматів 31
Рис. 1.9. Об’єднання автоматів з використанням зворотних зв’язків 32
Рис. 1.10. Приклади цифрових ієрархічних схем 33
Рис. 1.11. Загальна структурна схема цифрового автомата 33
Рис. 1.12. Структурна схема автомата Мура 34
Рис. 1.13. Структурна схема автомата Мілі 34

Рис. 2.1. Умовне графічне позначення (графічний символ) елемента затримки 36
Рис. 2.2. Часова діаграма роботи елемента затримки..... 36
Рис. 2.3. Символи елементів затримки з різними та однаковими затримками фронтів..... 36
Рис. 2.4. Цифровий комп'ютер в аналоговому світі..... 37
Рис. 2.5. Аналоговий сигнал..... 37
Рис. 2.6. Дискретний сигнал - дискретний у часі та дискретний (квантований) за рівнем..... 38
Рис. 2.7. Синхроімпульси: а – синхронізація фронтом зростання, б – синхронізація фронтом спадання, в – синхронізація двома фронтами 39
Рис. 2.8. Часові ФАЛ 1-, 2- та 3-го роду..... 40
Рис. 2.9. Змія, що кусає себе за хвіст – Уроборос (філ.) 40
Рис. 3.1. A trigger - спусковий гачок (у пістолета), заскочка на дверях або шльопанці..... 41
Рис. 3.2. Загальна схема тригера та його графічний символ 41
Рис. 3.3. Графічні символи деяких тригерів (а – RS-тригер, б – синхронний RS-тригер, в – D-Тригер, що синхронізується фронтом синхроімпульсів, flip-flop, г – JK-тригер, д – Т-тригер, е – JK-тригер з асинхронними входами R та S)..... 43
Рис. 3.4. Графічні символи деяких тригерів (перші літери назви конкретного тригера наведено над його символом, наприклад, а – RS-тригер)..... 44
Рис. 3.5. Графічні символи деяких генераторів (зліва-направо генератор синусоїдальних коливань, генератор прямокутних імпульсів,генератор трикутних імпульсів) 44
Рис. 3.6. Класифікація тригерів 45
Рис. 4.1. RS-тригер: а – графічний символ, б - граф автомата RS-тригера 48
Рис. 4.2. Схема RS-тригера на елементах монобазису АБО-НЕ 49
Рис. 4.3. Мінімізація ФАЛ Qt..... 49
Рис. 4.4. Схема ФАЛ Q□ на елементах базису Буля 49
Рис. 4.5. Схема ФАЛ Qt на елементах монобазису АБО-НЕ 50
Рис. 4.6. Схема ФАЛ Qt на одноманітних елементах монобазису АБО-НЕ 50
Рис. 4.7. Схема RS-тригера на одноманітних елементах монобазису АБО-НЕ 50
Рис. 4.8. Класична схема RS-тригера на елементах монобазису АБО-НЕ..... 50
Рис. 4.9. Часова діаграма роботи RS-тригера..... 51
Рис. 4.10. RS-тригер: а – графічний символ, б - граф автомата RS-тригера 54
Рис. 4.11. Класична схема RS-тригера на елементах монобазису І-НЕ..... 55
Рис. 4.12. Часова діаграма роботи RS-тригера..... 55
Рис. 5.1. Класифікація синхронних тригерів..... 57
Рис. 5.2. Графічний символ синхронного RS-тригера..... 57
Рис. 5.3. Граф RSC-тригера..... 58
Рис. 5.4. Схема RSC-тригера з RS-тригером на елементах АБО-НЕ..... 59

Рис. 5.5. Схема RSC-тригера з RS-тригером на елементах І-НЕ 59
Рис. 5.6. Графічний символ D-тригера, що синхронізується додатним тілом синхроімпульсу 60
Рис. 5.7. Граф D-тригера 61
Рис. 5.8. Схема D-тригера, що синхронізується додатним тілом синхроімпульсу 61
Рис. 5.9. Спрощена схема D-тригера, що синхронізується додатним тілом синхроімпульсу 61
Рис. 5.10. Схема D-тригера, що синхронізується додатним тілом синхроімпульсу, на основі мультиплексора 62
Рис. 5.11. Часова діаграма роботи D-тригера, що синхронізується додатним тілом синхроімпульсу 63
Рис. 5.12. Графічний символ D-тригера, що синхронізується додатним тілом синхроімпульсу 64
Рис. 5.13. Граф D-тригера 65
Рис. 5.14. Схема D-тригера, що синхронізується фронтом зростання синхроімпульсу (зліва) та його графічний символ (справа) 66
Рис. 5.15. Схема D-тригера, що синхронізується фронтом спадання синхроімпульсу (зліва) та його графічний символ (справа) 66
Рис. 5.16. Часова діаграма роботи D-тригера, що синхронізується фронтом зростання синхроімпульсу 67
Рис. 5.17. Карти Карно внутрішніх сигналів керування D-тригера, що синхронізується фронтом 69
Рис. 5.18. Схема на трьох RS-тригерах з елементів монобазису І-НЕ D-тригера, що синхронізується фронтом (з двома рівноцінними зображеннями елементів монобазису) 70
Рис. 5.19. Схема на трьох RS-тригерах з елементів монобазису І-НЕ D-тригера, що синхронізується фронтом (з одним зображенням елементів монобазису) 70
Рис. 5.20. Графічний символ Т-тригера 71
Рис. 5.21. Граф Т-тригера 71
Рис. 5.22. Функціональна схема Т-тригера 72
Рис. 5.23. Часова діаграма роботи Т-тригера 72
Рис. 5.24. Графічний символ JK -тригера 73
Рис. 5.25. Граф JK-тригера 74
Рис. 5.26. Функціональна схема JK-тригера 74
Рис. 5.27. Часова діаграма роботи JK-тригера 74
Рис. 6.1. Графічний символ Т-тригера з входом дозволу роботи 77
Рис. 6.2. Граф Т-тригера з входом дозволу роботи 77
Рис. 6.3. Функціональна схема Т-тригера з входом дозволу роботи 77
Рис. 6.4. Часова діаграма роботи Т-тригера з входом дозволу роботи 78
Рис. 6.5. D-тригер з додатковими функціональними можливостями 79
Рис. 6.6. Перетворення JK-тригера в простий Т-тригер 80

Рис. 6.7. Перетворення JK-тригера в D -тригер 80
Рис. 7.1. 4-розрядний паралельний регістр на D-тригерах, що синхронізуються фронтом синхроімпульсу..... 83
Рис. 7.2. Графічний символ 4-розрядного паралельного регістру на D-тригерах, що синхронізуються фронтом синхроімпульсу, а – з позначенням кожного входу і виходу, б – з груповим позначенням входів та виходів 84
Рис. 7.3. 4-розрядний паралельний регістр на D-тригерах, що синхронізуються тілом синхроімпульсу 84
Рис. 7.4. Графічний символ 4-розрядного паралельного регістру на D-тригерах, що синхронізуються тілом синхроімпульсу, а – з позначенням кожного входу і виходу, б – з груповим позначенням входів та виходів 85
Рис. 7.5. 4-розрядний лічильник 86
Рис. 7.6. Граф 4-розрядного лічильника 86
Рис. 7.7. Схема 4-розрядного асинхронного двійкового лічильника на T-тригерах 86
Рис. 7.8. Часова діаграма роботи 4-розрядного лічильника 87
Рис. 7.9. Схема 4-розрядного асинхронного двійкового лічильника на D-тригерах 87
Рис. 7.10. Схема 4-розрядного асинхронного двійкового лічильника на JK-тригерах 88
Рис. 7.11. 4-розрядний регістр зсуву типу SIPO 88
Рис. 7.12. Схема 4-розрядного регістра зсуву на D-тригерах..... 88
Рис. 7.13. Часова діаграма роботи 4-розрядного регістра зсуву праворуч 89
Рис. 7.14. N-розрядний регістр зсуву типу PISO 90
Рис. 7.15. Серілізатор-десерілізатор..... 91
Рис. 7.16. Регістр з лінійними зворотними зв’язками. Форма Галуа..... 93
Рис. 7.17. Регістр з лінійними зворотними зв’язками. Форма Фібоначчі 94
Рис. 7.18. Генератор псевдовипадкових кодів на основі регістра з лінійними зворотними зв’язками. Форма Галуа..... 94
Рис. 7.19. Генератор псевдовипадкових кодів на основі регістра з лінійними зворотними зв’язками. Форма Фібоначчі 94
Рис. 7.20. Приклад визначення циклічної контрольної суми для $P = x3 + x + 1$ 95
Рис. 7.21. Приклад перевірки циклічної контрольної суми для $P = x3 + x + 1$ 96
Рис. 7.22. Ієрархія пам’яті у комп’ютері..... 96
Рис. 7.23. Оперативний запам’ятовуючий пристрій..... 97
Рис. 7.24. Регістровий файл..... 98
Рис. 7.25. Операційний автомат (операційний пристрій) 99
Рис. 7.26. Програмований логічний блок..... 100
Рис. 7.27. Функціональна схема програмованого логічного блоку 101
Рис. 7.28. Програмована логічна інтегральна схема..... 103

Рис. 7.29. Електронний перемикач 104
Рис. 7.30. Топологія кристалу сконфігурованої ПЛІС 105
Рис. 8.1. Схема алгоритму множення (а), змінена схема алгоритму (б) та граф автомата Мура (в) 109
Рис. 8.2. Схема алгоритму множення (а), змінена схема алгоритму (б) та граф автомата Мілі(в) 110
Рис. 8.3. Структурна схема автомата Мура (4 тригера у пам'яті) 114
Рис. 8.4. Структурна схема автомата Мура (10 тригерів у пам'яті) 115
Рис. 8.5. Структурна схема автомата Мілі (4 тригера у пам'яті) 116
Рис. 8.6. Структурна схема автомата Мілі (10 тригерів у пам'яті) 116
Рис. 9.1. Граф автомата Мура та позначки у вершинах графа з двійковим кодуванням станів 117
Рис. 9.2. Карти Карно та ДНФ для автомата Мура з двійковим кодуванням станів 118
Рис. 9.3. Функціональна схема автомата Мура з двійковим кодуванням станів.. 119
Рис. 9.4. Часова діаграма роботи автомата Мура з двійковим кодуванням станів 119
Рис. 9.5. Функціональна схема автомата Мура з двійковим кодуванням станів.. 121
Рис. 9.6. Граф автомата Мура із сусіднім кодуванням станів та позначки у вершинах графа з сусіднім кодуванням станів 122
Рис. 9.7. Карти Карно та ДНФ для автомата Мура із сусіднім кодуванням станів 123
Рис. 9.8. Функціональна схема автомата Мура із сусіднім кодуванням станів... 124
Рис. 9.9. Часова діаграма роботи автомата Мура із сусіднім кодуванням станів 124
Рис. 9.10. Функціональна схема автомата Мура із сусіднім кодуванням станів. 126
Рис. 9.11. Граф автомата Мура із унарним кодуванням станів та позначки у вершинах графа 127
Рис. 9.12. Функціональна схема автомата Мура із унарним кодуванням станів. 129
Рис. 9.13. Часова діаграма роботи автомата Мура із унарним кодуванням станів 129
Рис. 9.14. Функціональна схема автомата Мура із унарним кодуванням станів. 132
Рис. 9.15. Карти Карно та ДНФ для автомата Мура на Т-тригерах 133
Рис. 9.16. Функціональна схема автомата Мура на Т-тригерах 134
Рис. 9.17. Карти Карно та ДНФ для автомата Мура на JK-тригерах 135
Рис. 9.18. Функціональна схема автомата Мура на JK-тригерах 136
Рис. 9.19. Заданий граф автомата Мура та позначки у вершинах графа 137
Рис. 9.20. Карта Карно та ДНФ для сигнала D0 139
Рис. 9.21. Карта Карно та ДНФ для сигнала D1 139
Рис. 9.22. Карта Карно та ДНФ для сигнала D2 139
Рис. 9.23. Карти Карно та ДНФ для сигналів y_2, y_1, y_0 139
Рис. 9.24. Функціональна схема автомата Мура з двійковим кодуванням станів 140

Рис. 9.25. Часова діаграма роботи автомата Мура з двійковим кодуванням станів 141
Рис. 10.1. Граф автомата Мілі та позначки у вершинах графа з двійковим кодуванням станів 143
Рис. 10.2. Карти Карно та ДНФ для автомата Мілі з двійковим кодуванням станів 144
Рис. 10.3. Функціональна схема автомата Мілі з двійковим кодуванням станів 145
Рис. 10.4. Часова діаграма роботи автомата Мілі з двійковим кодуванням станів 145
Рис. 10.5. Граф автомата Мілі та позначки у вершинах графа з сусіднім кодуванням станів 147
Рис. 10.6. Карти Карно та ДНФ для автомата Мілі з сусіднім кодуванням станів 148
Рис. 10.7. Функціональна схема автомата Мілі з сусіднім кодуванням станів ... 148
Рис. 10.8. Часова діаграма роботи автомата Мілі з сусіднім кодуванням станів 148
Рис. 10.9. Граф автомата Мілі з унарним кодуванням станів..... 150
Рис. 10.9. Функціональна схема автомата Мілі з унарним кодуванням станів ... 152
Рис. 10.10. Часова діаграма роботи автомата Мілі з унарним кодуванням станів 152
Рис. 11.1. Структурна схема мікропрограмного автомата..... 154
Рис. 11.2. Функціональна схема мікропрограмного автомата Мура 155
Рис. 11.3. Граф мікропрограмного автомата Мілі та позначки у вершинах графа 157
Рис. 11.4. Функціональна схема мікропрограмного автомата Мілі..... 158
Рис. 11.5. Часова діаграма роботи мікропрограмного автомата Мілі 159
Рис. 11.6. Граф мікропрограмного автомата Мура та позначки у вершинах графа 161
Рис. 11.7. Функціональна схема мікропрограмного автомата Мура 163

Таблиця 1.1. Таблиця переходів автомата Мура..... 27
Таблиця 1.2. Таблиця виходів автомата Мура 27
Таблиця 4.1. Таблиця істинності RS-тригера..... 48
Таблиця 4.2. Перетворена таблиця істинності RS-тригера..... 49
Таблиця 4.3. Таблиця істинності ***RS*** –тригера 54
Таблиця 5.1. Таблиця істинності синхронного RS–тригера 58
Таблиця 5.2. Таблиця істинності D-тригера, що синхронізується додатним тілом синхроімпульсу..... 60
Таблиця 5.3. Таблиця істинності D-тригера, що синхронізується фронтом зростання синхроімпульсу..... 64
Таблиця 5.4. Таблиця істинності схеми керування D-тригера, що синхронізується фронтом зростання синхроімпульсу 69

Таблиця 5.5. Таблиця істинності Т-тригера 71
Таблиця 5.6. Таблиця істинності JK-тригера 73
Таблиця 6.1. Таблиця істинності Т-тригера з входом дозволу роботи..... 77
Таблиця 6.2. Таблиця істинності D-тригера з додатковими функціональними можливостями..... 79
Таблиця 7.1. Таблиця простих поліномів 93
Таблиця 8.1. Двійкове кодування станів цифрового автомата..... 107
Таблиця 8.2. Унарне кодування станів цифрового автомата..... 108
Таблиця 8.3. Сигнали збудження тригерів 113
Таблиця 8.4. Двійкове кодуванням станів автомата..... 114
Таблиця 8.5. Унарне кодуванням станів автомата..... 114
Таблиця 9.1. Таблиця переходів автомата Мура з двійковим кодуванням станів 118
Таблиця 9.2. Таблиця виходів автомата Мура з двійковим кодуванням станів... 118
Таблиця 9.3. Таблиця переходів автомата Мура із сусіднім кодуванням станів . 123
Таблиця 9.4. Таблиця виходів автомата Мура із сусіднім кодуванням станів..... 123
Таблиця 9.5. Таблиця переходів автомата Мура із унарним кодуванням станів . 127
Таблиця 9.6. Таблиця виходів автомата Мура із унарним кодуванням станів..... 128
Таблиця 9.7. Таблиця переходів автомата Мура на Т-тригерах та сигнали збудження його тригерів..... 133
Таблиця 9.8. Таблиця переходів автомата Мура на JK-тригерах та сигнали збудження його тригерів..... 135
Таблиця 9.9. Таблиця виходів автомата Мура з двійковим кодуванням станів... 137
Таблиця 9.10. Таблиця переходів автомата Мура з двійковим кодуванням станів 138
Таблиця 10.1. Суміщена таблиця переходів і виходів автомата Мілі з двійковим кодуванням станів 144
Таблиця 10.2. Суміщена таблиця переходів і виходів автомата Мілі з сусіднім кодуванням станів 147
Таблиця 10.3. Суміщена таблиця переходів і виходів автомата Мілі з унарним кодуванням станів 151
Таблиця 11.1. Суміщена таблиця переходів та виходів мікропрограмного автомата Мура і таблиця прошиття ПЗП 155
Таблиця 11.2. Суміщена таблиця переходів та виходів мікропрограмного автомата Мілі і таблиця прошиття ПЗП..... 158
Таблиця 11.3. Суміщена таблиця переходів та виходів мікропрограмного автомата Мура і таблиця прошиття ПЗП 162

ВСТУП

Навчальний посібник «Комп’ютерна логіка схем з пам’яттю» частково замінює підручник з дисципліни «Комп’ютерна логіка».

Навчальний посібник «Комп’ютерна логіка схем з пам’яттю» є продовженням навчального посібника «Комп’ютерна логіка комбінаційних схем» з дисципліни «Комп’ютерна логіка».

Навчальний посібник містить Вступ, основний текст, питання та завдання для самоперевірки та контролю знань студентів, обов’язкові та додаткові задачі та приклади, довідково-інформаційні дані для розв’язання задач (таблиці істинності, схеми тощо), апарат для орієнтації в матеріалах книги (предметний покажчик).

При вивченні дисципліни «Комп’ютерна логіка» кількість годин у навчальному плані, відведених для аудиторних занять складає 90, для самостійної роботи студентів – 90, коефіцієнт, що враховує продуктивність засвоєння 1 авторського аркушу навчальної літератури студентом з одну годину самостійної роботи з літературою, розв’язання задач, прикладів, тощо прийнято за 0,14. Коефіцієнт виду видання для навчального посібника прийнято від 0,5 до 1 При цьому обсяг навчального посібника складає не менше 13 авторських аркушів (не менше 277 сторінок даного видання).

«Комп’ютерна логіка схем з пам’яттю» охоплює приблизно половину курсу «Комп’ютерна логіка». За рамками посібника залишається розгляд логіки роботи комп’ютерних схем без пам’яті – схем без зворотних зв’язків – комбінаційних схем.

Що вивчає дисципліна «Комп’ютерна логіка»?

Для відповіді на це питання необхідно розглянути значення слів, які утворюють назву дисципліни:

• логіка - наука про закони і різновиди мислення, способи пізнання та умови істинності знань і суджень;

• комп’ютер або електронна обчислювальна машина (ЕОМ) – пристрій для передавання, зберігання та оброблення інформації.

Виходячи з цих двох визначень можна тепер дати визначення і назві дисципліни:

• Комп’ютерна логіка - умовна назва області досліджень, що відноситься до прикладної логіки, у якій логічні методи застосовуються для обробки даних і знань у комп'ютерних системах, при створенні системних програм, що забезпечують

функціонування електронних обчислювальних машини (ЕОМ, комп'ютерів), при автоматизації програмування й при створенні ЕОМ нових поколінь. Комп'ютерна логіка може виступати як сукупність засобів для імітації пізнавальних процесів у комп'ютерних системах з підвищеним рівнем інтелектуальних можливостей, забезпечуючи пошук необхідних знань для досягнення обраної мети й процес виводу результату, що відповідає цієї мети;

• Комп'ютерна логіка – наука про закони і різновиди мислення, якими користуються люди, коли описують роботу комп'ютерів та працюють з ними (проектують, ремонтують, обслуговують, користуються).

Місце дисципліни «Комп'ютерна логіка» серед основних дисциплін напряму «Комп'ютерна інженерія» ілюструє Рис. І. Комп'ютерна логіка спирається на знання, визначення, термінологію, закони, які розвивають математика, фізика, філософія і, в свою чергу, є основою для розвитку комп'ютерної схемотехніки, архітектури комп'ютерів, теорії побудови комп'ютерних систем та мереж, теорії алгоритмів, програмування. А це веде для чергового етапу розвитку математики, фізики, філософії.

Даний посібник призначений для вивчення логічних схем, які містять елементи пам'яті (тригери), вузли пам'яті (регістри, регістрові файли, оперативний запам'ятовуючих пристрій), цифрові автомати (Рис. ІІ). Ці схеми будуються з вже добре відомих базисних елементів: елементів базисів Буля та Жегалкіна, монобазисів І-НЕ та АБО-НЕ (Рис. ІІ).

Метою вивчення дисципліни «Комп'ютерна логіка» є засвоєння термінології комп'ютерної інженерії та розуміння основних законів, правил та методів алгебри логіки і на їх основі оволодіння основними методами аналізу та синтезу операційних та керуючих вузлів сучасних комп'ютерів як цифрових автоматів (ЦА), що складаються з цифрових комбінаційних схем та схем з пам'яттю.

Вивчення навчальної дисципліни передбачає формування у здобувачів освіти таких загальних компетентностей:

ЗК1. Здатність до абстрактного мислення , аналізу і синтезу.

ЗК2. Здатність вчитися і оволодівати сучасними знаннями.

ЗК4. Здатність спілкуватися державною мовою як усно, так і письмово.

ЗК5. Здатність спілкуватися іноземною мовою.

ЗК15. Потенціал до подальшого навчання.

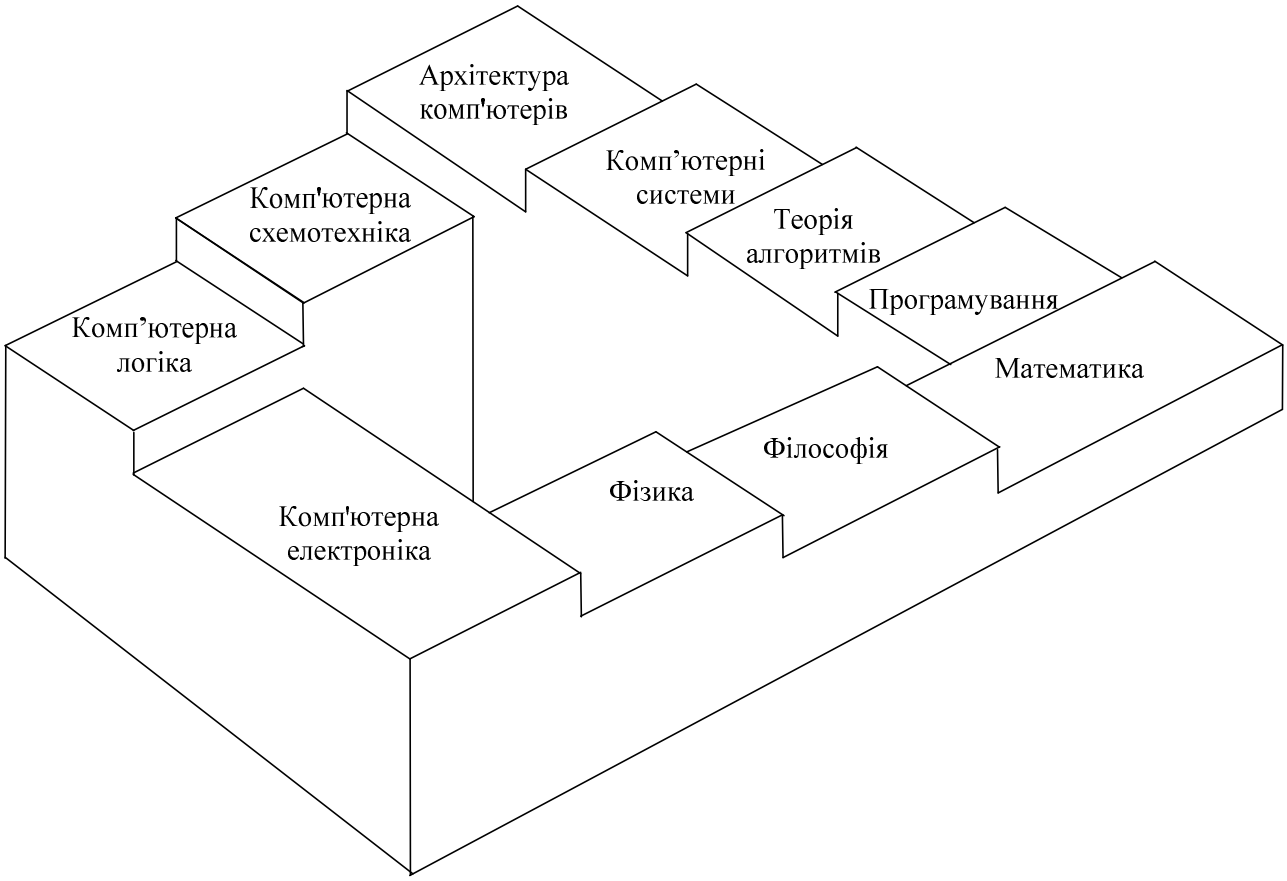

Рис. І. «Комп'ютерна логіка» і «Комп'ютерна інженерія»

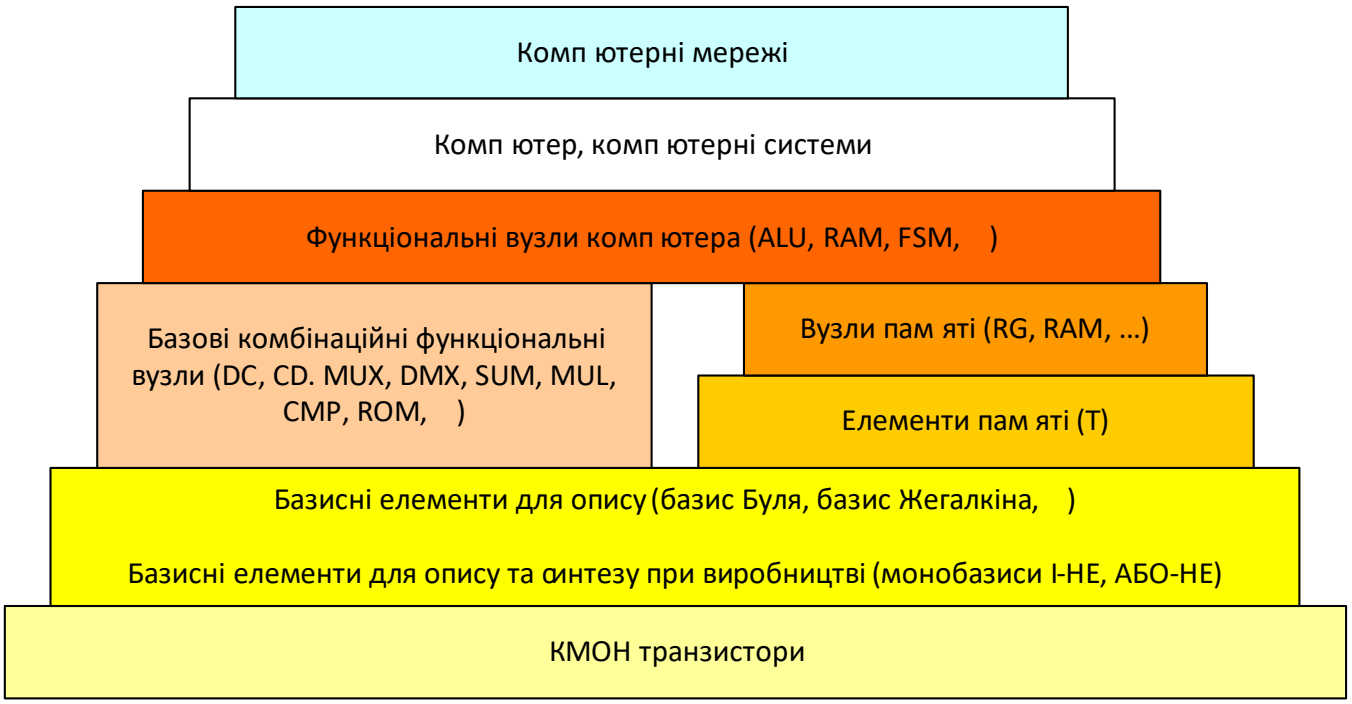

Рис. ІІ. Елементна база «Комп'ютерної інженерії»

Вивчення навчальної дисципліни передбачає формування у здобувачів освіти

таких фахових компетентностей:

ФК10. Здатність здійснювати організацію робочих місць, їхнє технічне оснащення, розміщення комп'ютерного устаткування, використання організаційних, технічних, алгоритмічних та інших методів і засобів захисту інформації.

ФК12. Здатність ідентифікувати, класифікувати та описувати роботу програмно-технічних засобів, комп’ютерних та кіберфізичних систем, мереж та їхніх компонентів шляхом використання аналітичних методів і методів моделювання.

У результаті вивчення навчальної дисципліни здобувач освіти повинен бути здатним продемонструвати такі результати навчання:

1. З письмової комунікації (на рівні передавання складної інформації);
2. З усної комунікації (на рівні передавання складних повідомлень);
3. Здатність спілкуватися першою (рідною) мовою, вміння правильно, логічно, ясно будувати своє усне й писемне мовлення;
4. Знання та розуміння предметної галузі, професії; основних концепцій, базових категорій, технічних понять;
5. Здатність до безперервного та активного навчання, самоосвіти, постійного підвищення кваліфікації;
6. Аналітичного мислення (на рівні застосування загального аналізу);
7. Здатність до абстрактного мислення, аналізу та синтезу;
8. Здатність визначати, формулювати та розв’язувати задачі, аналізувати соціально-значущі процеси та приймати обґрунтовані рішення;
9. Планування та організації (на рівні планування та організація багатокомпонентної складної діяльності);
10. Уміння знаходити, обробляти та аналізувати інформацію з різноманітних джерел; здатність використовувати інформаційно-комунікативні технології;
11. Знання дискретних структур і вміння застосовувати сучасні методи дискретної математики для аналізу і синтезу складних систем виконання кодування інформаційних повідомлень, у тому числі користуючись методами побудови завадозахисних кодів та кодами Хеммінга;

12. Знання теоретичних (логічних та арифметичних) основ побудови сучасних комп’ютерів та їх архітектури, вміння застосовувати їх в процесі побудови та експлуатації при рішенні професійних завдань;

13. Складання логічних виразів;

14. Читання і розуміння логічних виразів;

15. Спрощення логічних виразів;

16. Розроблення комбінаційних схем для реалізації системи перемикальних функцій у заданому елементному базисі, сформулювавши задачу її побудови у термінах теорії перемикальних функцій, виконавши мінімізацію функцій та отримавши необхідні операторні форми з урахуванням засобів уникнення збою в схемах;

17. Виконання абстрактний синтезу цифрового автомата, зробивши формальний опис алгоритму його функціонування у термінах теорії цифрових автоматів та виконавши процедуру мінімізації числа станів автомата;

18. Виконання структурного синтезу синхронних та асинхронних автоматів, застосовуючи способи мінімізації функцій збудження та виходів, а також уникнення збоїв в умовах використання для побудови схеми автомата заданого елементного базису, в тому числі інтегральних схем, що програмуються;

19. Розроблення алгоритму функціонування арифметичного пристрою на підставі форми представлення інформації, алгоритмів виконання арифметичних операцій в різних системах числення в умовах застосування методів контролю роботи пристрою з використанням систем автоматизованого проектування комп’ютерних засобів;

20. Уміння відповідально ставитись до виконуваної роботи та досягти поставленої мети;

21. Уміння застосовувати знання і розуміння для розв’язання задач синтезу та аналізу цифрових вузлів;

22. Уміння здійснювати пошук інформації в різних джерелах для розв’язання задач спеціальності;

23. Уміння сприймати критику, критикувати особистість, самокритично відноситись до своїх поступків та критикувати результати роботи;

24. Уміння застосовувати базові знання стандартів в області інформаційних технологій під час розробки цифрових вузлів;

25. Уміння опановувати та розробляти документацію на системи, продукти і сервіси інформаційних технологій.

У результаті вивчення навчальної дисципліни здобувач освіти повинен бути здатним продемонструвати такі програмні результати навчання:

ЗН4. Знати та розуміти вплив технічних рішень в суспільному, економічному, соціальному і екологічному контексті.

УМ1. Вміти застосовувати знання для ідентифікації, формулювання і розв’язування технічних задач спеціальності, використовуючи методи, що є найбільш придатними для досягнення поставлених цілей.

УМ3. Вміти системно мислити та застосовувати творчі здібності до формування нових ідей.

УМ4. Вміти застосовувати знання технічних характеристик, конструктивних особливостей, призначення і правил експлуатації програмно-технічних засобів комп’ютерних систем та мереж для вирішення технічних задач спеціальності.

УМ6. Вміти здійснювати пошук інформації в різних джерелах для розв’язання задач комп’ютерної інженерії.

УМ7. Вміти ефективно працювати як індивідуально, так і у складі команди.

КОМ2. Використовувати інформаційні технології та інші методи для ефективного спілкування на професійному та соціальному рівнях.

АіВ1. Здатність адаптуватись до нових ситуацій, обґрунтовувати , приймати та реалізовувати у межах компетенції рішення.

АіВ2. Усвідомлювати необхідність навчання впродовж усього життя з метою поглиблення набутих та здобуття нових фахових знань, удосконалення креативного

1 ЦИФРОВІ АВТОМАТИ

1.1 Загальні поняття про цифровий автомат і алгоритм

Необхідність формального опису комп'ютера і його окремих частин у процесі його проектування, налагодження, ремонту та використання вимагає застосування спеціального математичного апарату, який необхідний при використанні будь-яких методів обробки інформації, при синтезі й аналізі будь-яких інформаційних процесів.

Для опису методів обробки інформації використовуються алгоритми.

Можна знайти багато визначень поняття алгоритм, наприклад:

• алгоритм – це система формальних правил або приписів, які визначають процес досягнення конкретної мети – перетворення початкових даних у бажаний результат, а також набір умов, які визначають порядок застосування цих правил до даних, що обробляються;

• алгоритм – це скінчений набір приписів, який визначає розв’язок задачі шляхом скінченої кількості операцій [1];

• алгоритм – це скінчена послідовність команд, направлених на розв’язання деякого завдання.

• алгоритм – це покрокова процедура вирішення проблеми або досягнення якоїсь мети [13];

• алгоритм – це процедура розв'язування математичної задачі за скінченну кількість кроків, яка часто включає повторення операції [13];

• алгоритм – це система точно визначених правил дії (програма) із зазначенням, як і в якій послідовності ці правила застосовувати до первісних даних певної задачі, щоб отримати її розв’язок [15];

• алгоритм – це суворо формальний опис кінцевої послідовності деяких «елементарних» дій або процедур, яку треба виконати над вихідними даними і над проміжними результатами, що виникли в ході виконання цих операцій, для того щоб прийти до інформації, яка є результатом обробки вихідних даних.

1.2 Список вимог, на які в компаніях звертається особлива увага при відборі спеціалістів з комп’ютерної інженерії

Володіння теорію і практикою розроблення та використання алгоритмів дуже

важливі для працевлаштування фахівців з комп'ютерної інженерії. Як правило, до них виставляється такий набір вимог:

- профільна технічна освіта;
- математичний склад розуму;
- англійська на рівні Pre-intermediate - Intermediate+;
- базові знання мов програмування - C та C++;
- знання алгоритмів;
- розуміння особливостей структур даних;
- навички роботи з комп'ютерним «залізом»;
- знання основ операційних систем та основних компонентів операційних систем;
- розуміння стандартної системи роботи з проектами і досвід роботи з класичним набором засобів розробника (Git, Jira);
- практичний досвід (лабораторні роботи, курсові, виконані практичні завдання на базі STM, власні проекти з посиланням на Git, де їх можна переглянути) буде великим плюсом;
- вміння швидко вчитись.

1.3 Характеристики алгоритму

Незалежно від визначення алгоритму він повинен формулювати чотири правила та описувати три множини.

Чотири правила:

- правило початку роботи;
- правило безпосереднього перетворення даних;
- правило закінчення роботи;
- правило вилучення результату.

Три множини:

- множина вхідних даних;
- множина можливих результатів;
- множина проміжних результатів.

1.4 Властивості алгоритму

Для того, щоб набір правил був алгоритмом, це набір повинен мати такі властивості:

- **скінченність (результативність)** - алгоритм повинен завжди завершуватись після виконання скінченної кількості кроків. Процедуру, яка має решту характеристик алгоритму, без, можливо, скінченності, називають методом обчислень;
- **дискретність -** процес, що визначається алгоритмом, можна розчленувати (розділити) на окремі елементарні етапи (кроки), кожен з яких називається кроком алгоритмічного процесу чи алгоритму;
- **визначеність (однозначність) -** кожен крок алгоритму повинен бути точно визначеним. Дії, які необхідно здійснити, повинні бути чітко та недвозначно визначені для кожного можливого випадку;
- **масовість (універсальність, повторюваність) -** властивість алгоритму, яка полягає в тому, що алгоритм повинен забезпечувати розв'язання будь-якої задачі з класу однотипних задач за будь-якими вхідними даними, що належать до області застосування алгоритму;
- **ефективність -** алгоритм вважають ефективним, якщо всі його оператори досить прості для того, аби їх можна було точно виконати за скінченний проміжок часу з допомогою олівця та аркушу паперу;
- **вхідні дані -** алгоритм має деяку кількість (можливо, нульову) вхідних даних, тобто, величин, заданих до початку його роботи або значення яких визначають під час роботи алгоритму;
- **вихідні дані -** алгоритм має одне або декілька вихідних даних, тобто, величин, що мають досить визначений зв'язок із вхідними даними.

1.5 Універсальні формальні алгоритмічні системи

Пристрій, який може виконати якийсь алгоритм називається формальною алгоритмічною системою (ФАС).

Пристрій, який може виконати будь-який алгоритм називається універсальною формальною алгоритмічною системою (ФАС).

Якщо алгоритм може бути виконаний якоюсь однією універсальною ФАС, він

може бути виконаний будь-якою іншою універсальною ФАС.

Відомі такі універсальні ФАС:

- Рекурсивні функції;
- Машина Тюрінга;
- Машина Поста;
- Схеми Колмогорова-Успенського;
- Нормальні алгорифми Маркова;
- Скінченні цифрові автомати.

Зараз найбільш відома універсальна ФАС, яка є результатом розвитку скінчених цифрових автоматів (або просто цифрових автоматів, ЦА) – це електронна обчислювальна машина (ЕОМ, комп’ютер) – сукупність апаратного і програмного забезпечення. З точки зору розробника можливі дві суттєво різні ситуації – універсальна ФАС це

- будь-який існуючий універсальний комп'ютер і програма для нього або
- новий (спеціалізований) комп’ютер і програма для нього.

Комп’ютер можна уявити і як один складний цифровий автомат, і як ієрархічну сукупність більш простих цифрових автоматів. Другий спосіб більш привабливий і практичний. Загальну структурну схему комп’ютера, який складається з п’яти цифрових автоматів показано на рис. 1.1. Кожний з цих автоматів, у свою чергу, можна представити сукупністю ще більш простих автоматів. Сучасний комп’ютер складається з

- пристрою вводу,
- пристрою виводу,
- пам’яті,
- пристрою керування,
- операційного пристрою.

Пристрій керування та операційний пристрій разом утворюють процесор.

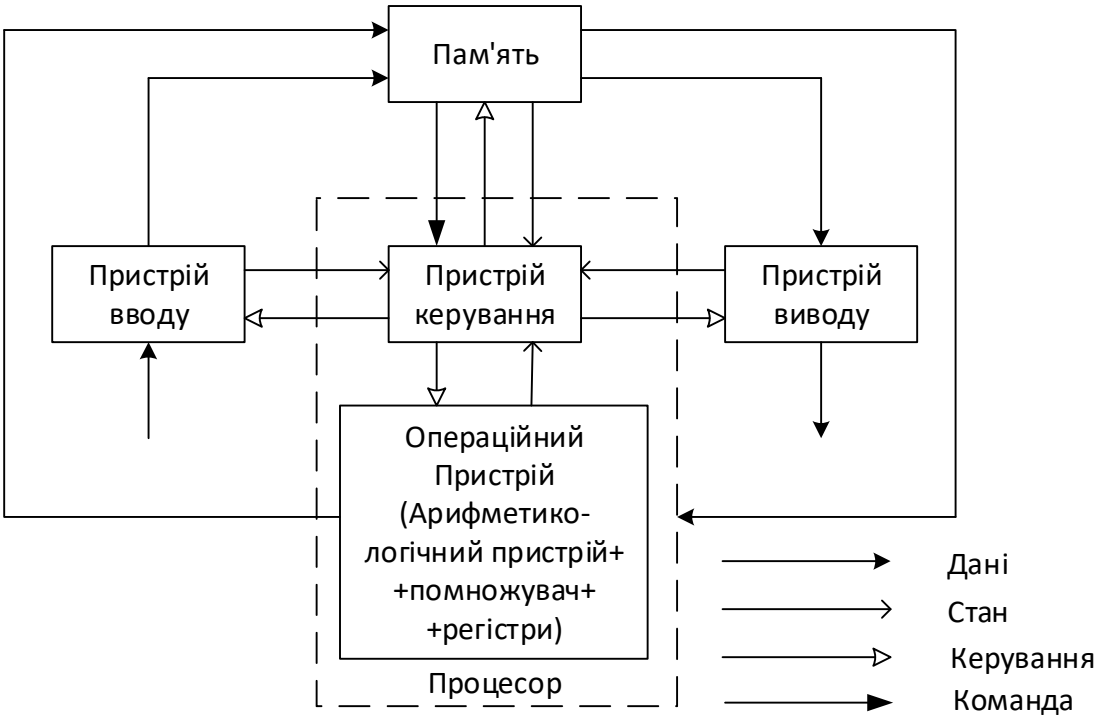

Рис. 1.1. Загальна структурна схема комп'ютера

1.6 Теза Тюрінга-Черча

- **Теза Тюрінга** - Будь-яка обчислювана в природному сенсі функція може бути обчислена універсальною машиною Тюрінга (а значить і будь-якою іншою універсальною ФАС).
- **Теза Черча**. Існує декілька варіантів формулювання тези Черча:
    - усі обчислювальні пристрої можуть бути змодельовані на машині Тюрінга;
    - будь-який фізичний обчислювальний пристрій може бути змодельований машиною Тюрінга, причому цей процес поліноміален за кількістю ресурсів, які було б витрачено цим обчислювальним пристроєм;
    - для кожного алгоритму може бути побудована формальна алгоритмічна система (ФАС), яка його реалізує.

Теза Черча говорить про те, що починити проектування програми чи схеми нового комп'ютера для розв'язку якоїсь задачі необхідно тільки після знаходження або створення алгоритму розв'язку цієї задачі. Тільки тоді з'являється впевненість у можливості створення працюючої програми або схеми. В іншому випадку немає гарантії у їх створенні.

1.7 Представлення алгоритмів

У процесі розробки алгоритму можуть використовуватись різні способи його опису, які відрізняються за простотою, наочністю, компактністю, мірою формалізації, орієнтації на машинну реалізацію, тощо:

- словесний або вербальний (неформальні мови, формульно-словесна);
- псевдокод (формальні алгоритмічні мови);
- табличний (таблиця 1.1, таблиця 1.2);
- часові діаграми (Рис. 1.6);
- схемний:
    - функціональні схеми цифрових пристроїв, які реалізують даний алгоритм (рис. 1.4);
    - схеми алгоротмів (рис. 1.2);
    - граф автомата (рис. 1.3, граф – це математичне поняття, це множина вершин і пар вершин, які з’єднано дугами (стрілочками) або ребрами (лініями));
- інші.

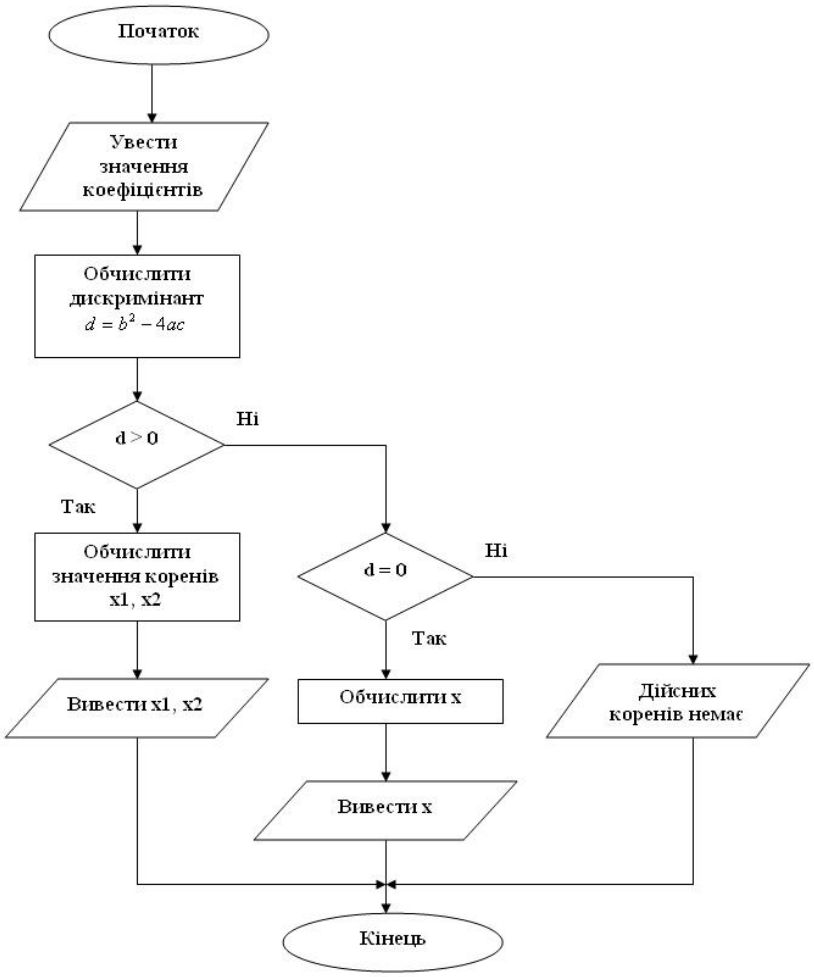

Рис. 1.2. Приклад схеми алгоритму

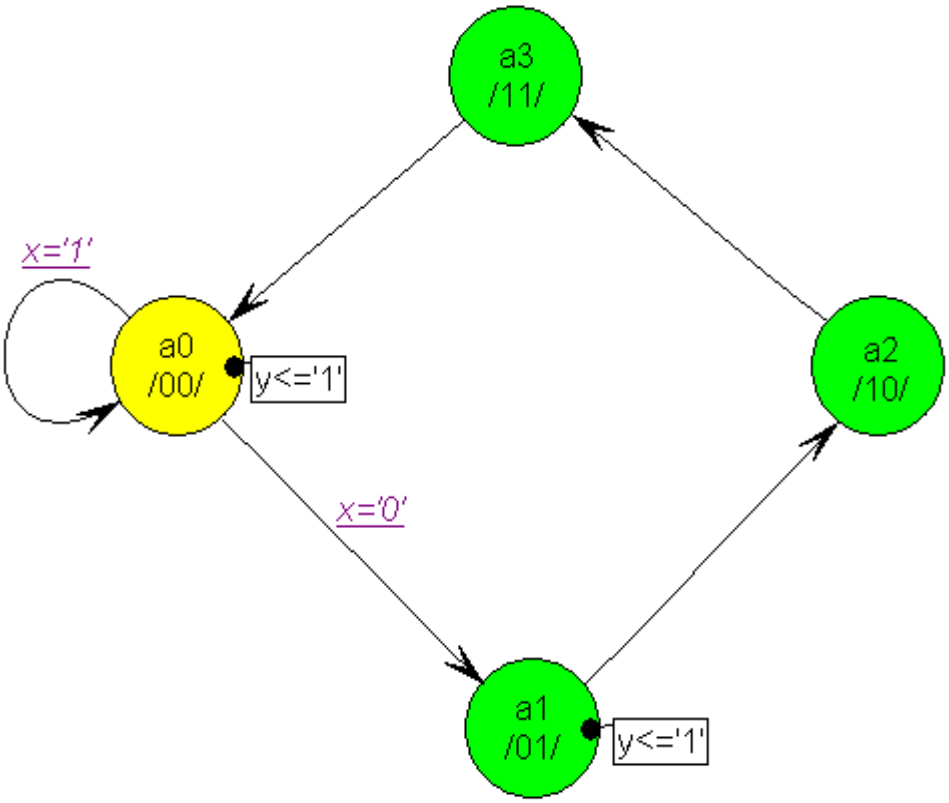

Рис. 1.3. Приклад опису алгоритму роботи автомата Мура за допомогою графа автомата з позначками у вершинах графа двійкових кодів станів автомата

Таблиця 1.1. Таблиця переходів автомата Мура

№	Попередній стан автомата			x	Наступний стан автомата			Сигнали збудження тригерів	
	Позначення	Код			Позначення	Код			
	a_i	Q_1	Q_0		a_j	q_1	q_0	D_1	D_0
0	a_0	0	0	0	a_1	0	1	0	1
1	a_0	0	0	1	a_0	0	0	0	0
2	a_1	0	1	0	a_2	1	0	1	0
3	a_1	0	1	1	a_2	1	0	1	0
4	a_2	1	0	0	a_3	1	1	1	1
5	a_2	1	0	1	a_3	1	1	1	1
6	a_3	1	1	0	a_0	0	0	0	0
7	a_3	1	1	1	a_0	0	0	0	0

Таблиця 1.2. Таблиця виходів автомата Мура

№	Попередній стан автомата			Вихідні сигнали автомата
	Позначення	Код		
	a_i	Q_1	Q_0	y
0	a_0	0	0	1
1	a_1	0	1	1
2	a_2	1	0	0
3	a_3	1	1	0

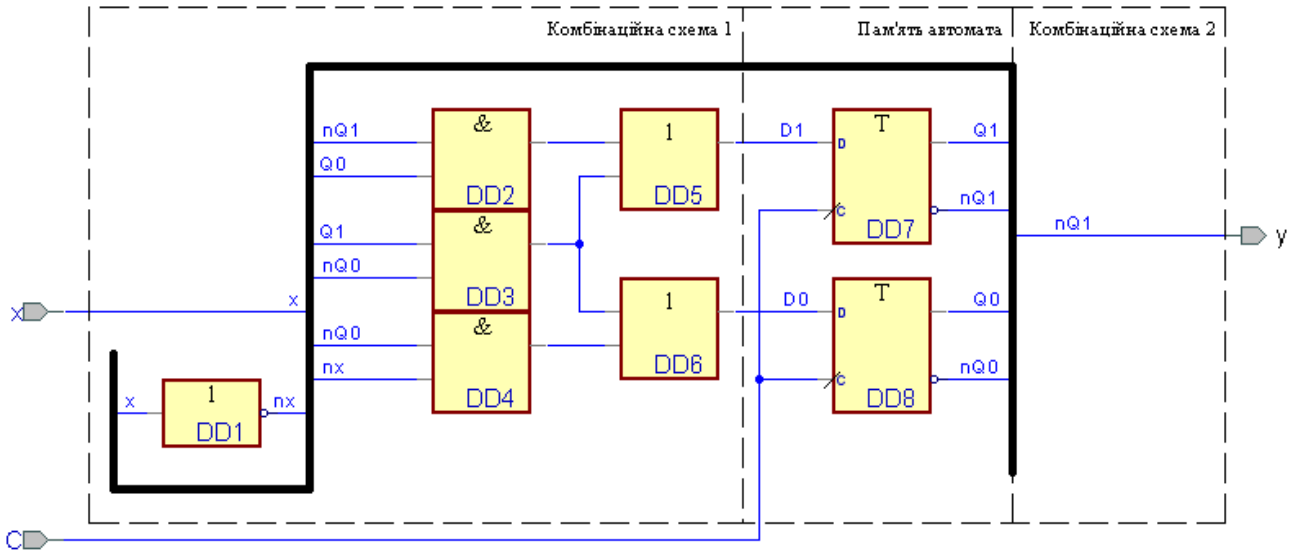

Рис. 1.4. Приклад опису алгоритму роботи автомата Мура функціональною схемою пристрою, який реалізує цей алгоритм

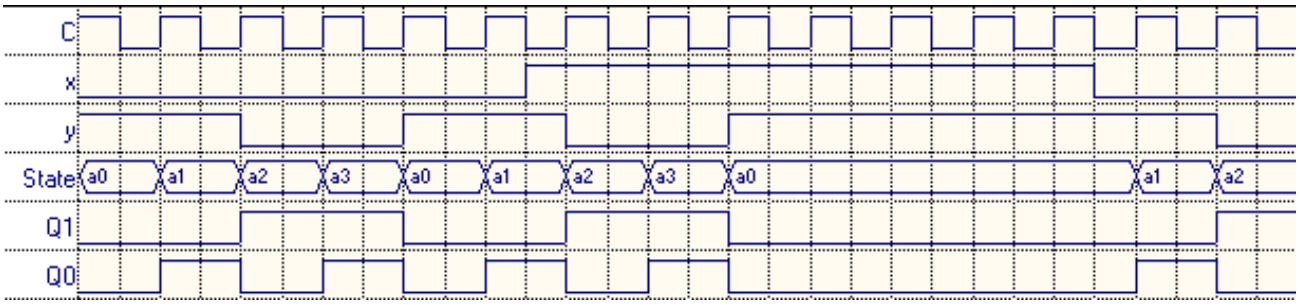

Рис. 1.5. Приклад опису алгоритму роботи автомата Мура часовою діаграмою

```
State_machine: process (c)
begin
    if rising_edge(c) then
        case State is
            when a0 =>
                if x='1' then
                    State <= a0;
                elsif x='0' then
                    State <= a1;
                end if;
            when a1 =>
                State <= a2;
            when a2 =>
                State <= a3;
            when a3 =>
                State <= a0;
            when others =>
                null;
        end case;
    end if;
end process;
y_assignment:
y <= '1' when (State = a0) else
    '1' when (State = a1) else
    '0';
end fsm1_arch;
```

Рис. 1.6. Приклад опис алгоритму роботи автомата Мура формальною (з правилами без винятків) мовою VHDL

1.8 Цифрові автомати

Зараз найчастіше для виконання алгоритмів як універсальна ФАС використовуються цифрові автомати у вигляді електронних обчислювальних машин (комп'ютерів).

Тому далі будемо розглядати комп'ютер як скінчений цифрових автомат, який називається скінченим тому, що має скінчену кількість

- входів;
- виходів;

- внутрішніх станів.

Автомат називається цифровим, якщо інформація на його входах та виходах, а також його внутрішній стан представляється за допомогою цифр.

Пристрої, призначені для обробки, перетворення цифрової інформації називаються цифровими автоматами. Найбільш розповсюдженим у даний час видом цифрових автоматів є електронні цифрові обчислювальні машини з програмним керуванням, тобто комп'ютери.

Розглянемо інше визначення поняття цифрового автомата.

Цифровий автомат - це пристрій, що характеризується набором деяких внутрішніх станів $A=\{a_0(t),a_1(t),a_2(t),a_3(t),...,a_n(t)$, у які він попадає під впливом вхідних сигналів і команд програми рішення задачі.

Нехай є автомат з одним входом і одним виходом (рис. 1.7). Тоді математичною моделлю цифрового автомата є деякий абстрактний автомат, заданий у такий спосіб: у початковий момент часу $T=T_0$ автомат знаходиться в стані $a(T_0)=a_0$ і залишається в ньому до моменту $T=T_1$, коли з'являється вхідний сигнал $x(T_1)$. Під впливом сигналу $x(T_1)=x_1$ автомат переходить зі стану a_0 у стан $a(T_1)=a_1$. При цьому виникає вихідний сигнал $y(T_1)=y_1$, визначений як функція виходів $y(T_1)=\lambda[a(T_0),x(T_1)]$ або $y_1=\lambda[a_0,x_1]$. Загалом можна сказати, що $y_{t+1}=\lambda[a_t,x_{t+1}]$, де *t = 0, 1, 2, ...* - моменти дискретного часу.

У такий спосіб можна прийняти, що при подачі довільного сигналу $x(T_{t+1})=x_{t+1}$ автомат переходить зі стану a_t у стан a_{t+1}, що описується функцією переходів $a_{t+1}=\delta[a_t,x_{t+1}]$, і в результаті виробляє вихідний сигнал y_{t+1}.

Вихідні сигнали можуть вироблятися при кожнім переході автомата зі стану a_t у стан a_{t+1} або тільки при певних сполученнях вхідного сигналу і станів автомата.

Поняття стану автомата використовується для опису систем, виходи яких залежать не тільки від вхідних сигналів у даний момент часу, але і від деякої передісторії, тобто і від сигналів, що надходили на входи системи раніше. Стан автомата відповідає деякій пам'яті про минуле, дозволяючи усунути час як явну змінну

і виразити вихідні сигнали як функцію станів і вхідних сигналів.

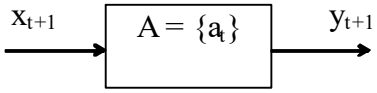

Рис. 1.7. Цифровий автомат

1.9 Абстрактний і структурний автомат

Абстрактний автомат – це математичний опис, у якому використовуються наступні параметри:

- a_0 - початковий стан автомата;
- $A = \{a_0, a_1, a_2, ..., a_m\}$ - множина внутрішніх станів;
- $X = \{x_0, x_1, x_2, ..., x_f\}$ - множина вхідних сигналів;
- $Y = \{y_0, y_1, y_2, ..., y_h\}$ - множина вихідних сигналів;
- $\Delta = \{\delta_0, \delta_1, \delta_2, ..., \delta_n\}$ - сукупність функцій переходу з одного стану в інший;
- $\Lambda = \{\lambda_0, \lambda_1, \lambda_2, ..., \lambda_p\}$ - сукупність функцій виходів.

Отже, абстрактний автомат реалізує деякі відображення множини слів вхідного алфавіту *X* у множину слів вихідного алфавіту *Y*.

Структурний автомат – це опис пристрою, його складових частин і зв’язків між ними, що реалізує перетворення, які повинен виконувати абстрактний автомат.

Сукупність правил переходу автомата з одного стану в інше в залежності від вхідної інформації і внутрішніх станів автомата називається алгоритмом перетворення (переробки) інформації.

1.10 Об’єднання цифрових автоматів

Комп’ютер можна представити або як один великий цифровий автомат, або як сукупність з’єднаних якимось способом менших автоматів. На практиці використовується саме другий спосіб, який ілюструє собою метод функціональної декомпозиції при рішенні задачі мінімізації цифрової схеми комп’ютера.

Цифрові автомати можуть бути об'єднані між собою для формування більш складного пристрою обробки цифрової інформації. Існує кілька способів з'єднання автоматів. Наприклад, паралельне з'єднання автоматів ЦА1 і ЦА2 (рис. 1.8, а), послідовне з'єднання (рис. 1.8, б) і з'єднання із зворотним зв'язком (рис. 1.8, в).

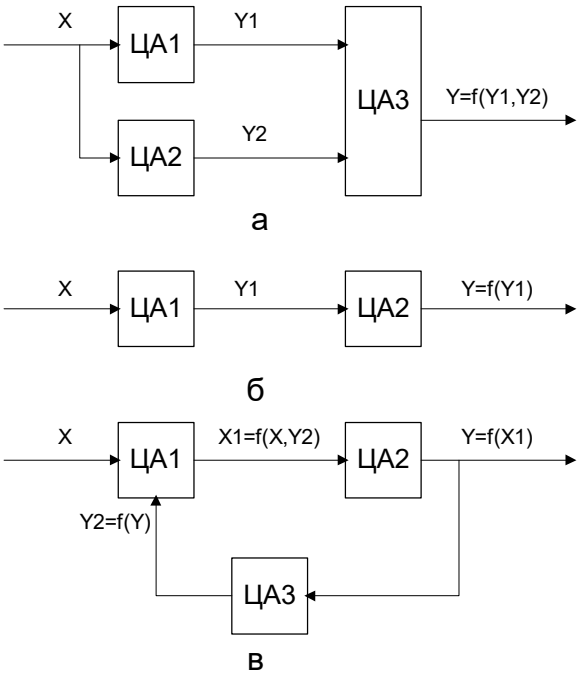

Рис. 1.8. Об'єднання автоматів

У першому випадку пристрій ЦА3 об'єднує виходи двох автоматів і тим самим утворюється новий автомат, у якого $Y = f\{Y_1, Y_2\}$.

В другому випадку вихідний алфавіт першого автомата є вхідним для другого. У третьому випадку є деякий перетворювач ЦА1, який є автоматом без пам'яті, що реалізує відображення $X_1 = f\{X, Y_2\}$. Очевидно, що у всіх цих випадках у підсумку формується якийсь цифровий автомат з новими характеристиками.

Типовим є використання одночасно декількох способів з'єднання цифрових автоматів. Наприклад, може бути паралельно-послідовне з'єднання (рис. 1.8, а), де автомати ЦА1 і ЦА2 з'єднано і працюють паралельно, а пари автоматів ЦА1 і ЦА3 та ЦА2 і ЦА3 з'єднано послідовно.

Варіанти з'єднання цифрових автоматів з використання зворотних зв'язків показано на рис. 1.9.

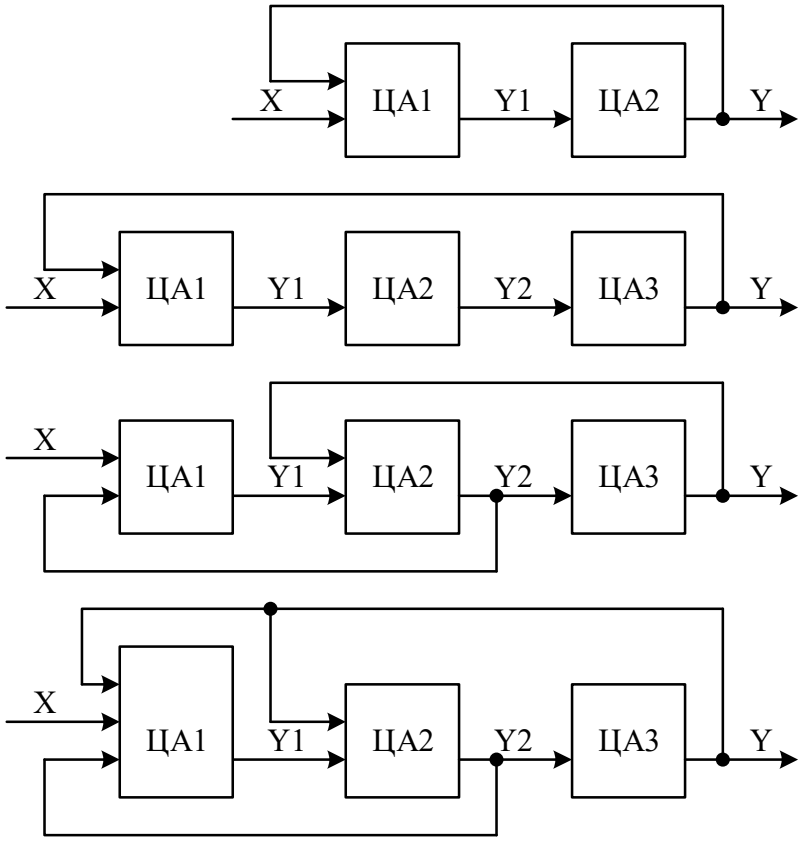

Рис. 1.9. Об'єднання автоматів з використанням зворотних зв'язків

Сучасні цифрові автомати типу комп'ютер мають багаторівневу, ієрархічну, будову, коли елемент схеми вищого рівня містить всередині свою власну схему нижчого рівня. Кожну схему кожного рівня зображають, як правило, на окремому кресленику. Кількість рівнів може бути досить значною. Приклади ієрархічних схем наведено на рис. 1.10. На рис. 1.10 схеми нижнього рівня зображено на одному рисунку із схемами верхнього рівня.

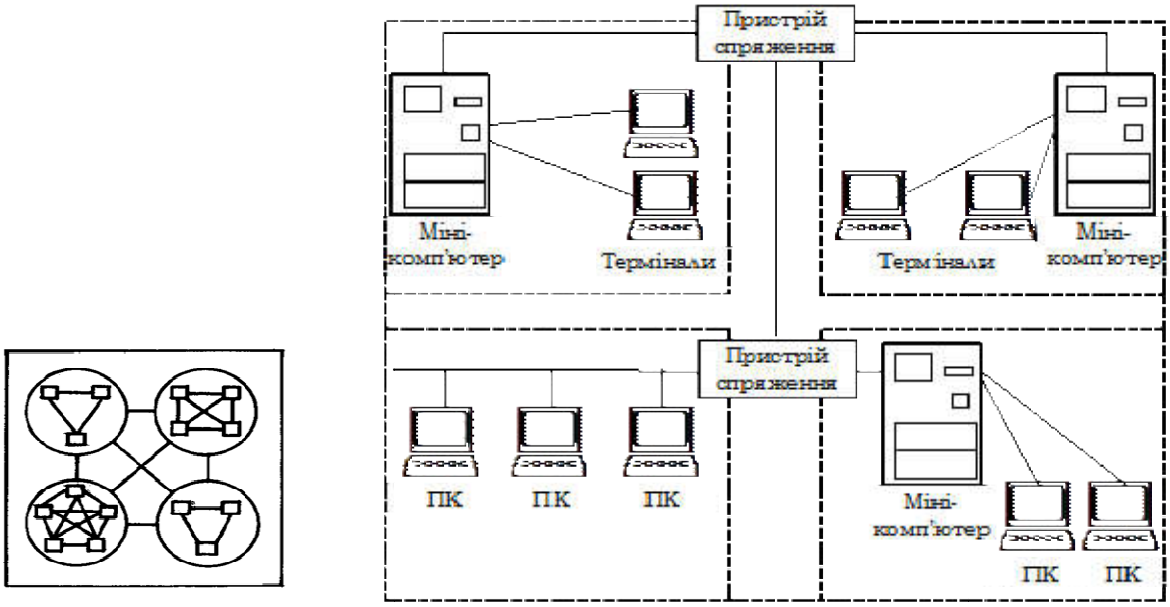

Рис. 1.10. Приклади цифрових ієрархічних схем

1.11 Загальна структурна схема цифрового автомата

Загальну структурну схему цифрового автомата представлено на рис. 1.11.

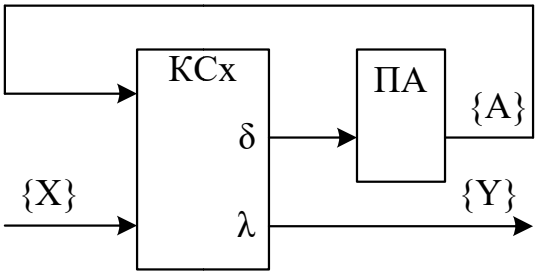

КСх - комбінаційна схема

ПА - пам’ять автомата

δ – функція переходів

λ – функція виходів

{X} – множина вхідних сигналів

{Y} – множина вихідних сигналів

{A} – множина внутришніх станів

Рис. 1.11. Загальна структурна схема цифрового автомата

За схемою рис. 1.11 комп’ютерні схеми або, іншими словами, цифрові схеми поділяються на комбінаційні (без зворотних зв’язків) та схеми з пам’яттю (із зворотними зв’язками, послідовнісні, секвенційні).

З визначення комбінаційної схеми:

цифрова схема без пам’яті =

= цифрова схема без зворотних зв’язків =

= цифрова схема, стан виходів якої у момент часу t залежить тільки від стану її входів у цей же момент часу t.

За способом формування вихідного сигналу Y цифрові автомати поділяються на

автомати Мура (рис. 1.12), де $Y = \lambda(A)$ та

автомати Мілі (рис. 1.13), де $Y = \lambda(A, X)$.

Тобто, в автоматі Мура значення вихідного сигналу Y в момент часу t визначається функцією виходу λ і залежить тільки від стану А автомата в цей момент часу t: $Y = \lambda(A)$.

А в автоматі Мілі значення вихідного сигналу Y в момент часу t визначається функцією виходу λ і залежить і від стану А автомата в цей момент часу t, і від значення вхідного сигналу X у цей же момент часу t: $Y = \lambda(A, X)$.

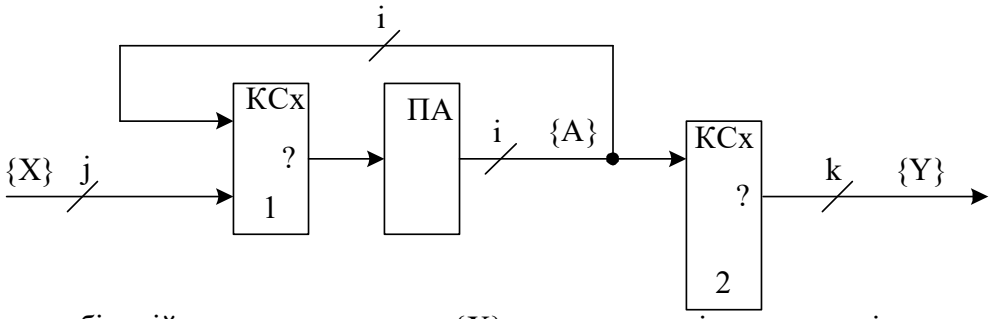

КСх - комбінаційна схема
ПА - пам ять автомата
? – функція переходів
? – функція виходів
j – кількість вхідних сигналів
k – кількість вихідних сигналів
{X} – множина вхідних сигналів
{Y} – множина вихідних сигналів
{A} – множина внутришніх станів
i – розрядність зворотного зв язку, кількість тригерів у пам яті автомата

Рис. 1.12. Структурна схема автомата Мура

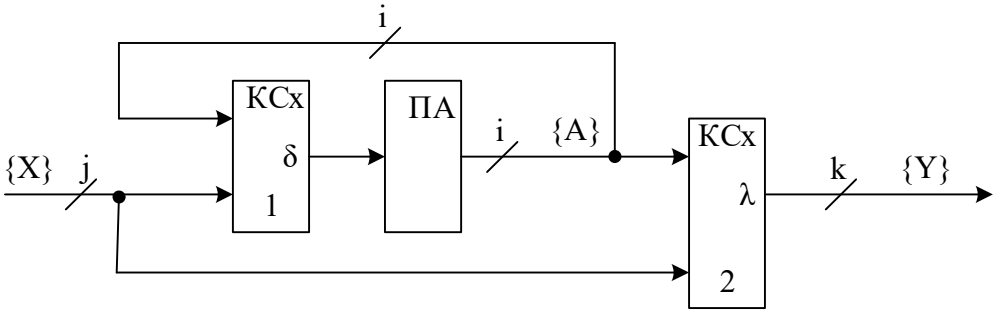

КСх - комбінаційна схема
ПА - пам'ять автомата
δ – функція переходів
λ – функція виходів
j – кількість вхідних сигналів
k – кількість вихідних сигналів
{X} – множина вхідних сигналів
{Y} – множина вихідних сигналів
{A} – множина внутришніх станів
i – розрядність зворотного зв'язку, кількість тригерів у пам'яті автомата

Рис. 1.13. Структурна схема автомата Мілі

2 ЧАСОВІ ФУНКЦІЇ АЛГЕБРИ ЛОГІКИ

Для опису роботи пам’яті крім функцій алгебри логіки (ФАЛ) потрібно мати хоча би одну функцію, яка змінює час.

Відомі три роди функцій, які пов’язані із часом, їх називають часовими функціями алгебри логіки (ЧФАЛ):

- ЧФАЛ 1-го роду;
- ЧФАЛ 2-го роду;
- ЧФАЛ 3-го роду.

Для опису будь-якої часової функції алгебри логіки необхідно мати функціонально повну систему часових функцій алгебри логіки.

Функціонально-повна система часових функцій алгебри логіки - це функціонально-повна система функцій алгебри логіки плюс функція, що змінює час.

Перед розглядом часових функцій алгебри логіки необхідно розглянути один нелогічний елемент, який використовується для опису цих функцій – елемент затримки.

2.1 Елемент затримки

Елемент затримки має один вхід та один вихід і не здійснює перетворення даних. Він здійснює затримку фронтів зростання та спадання сигналу, який подається йому на вхід.

Умовне графічне позначення елементу затримки (графічний символ елемента) наведено на рис. 2.1. Позначки t_1 та t_2 вказують, відповідно, на величину затримки фронту зростання та фронту спадання. Часову діаграма, яка пояснює роботу елемента затримки, показано на рис. 2.2, символи елементів затримки з різними та однаковими затримками фронтів показано на рис. 2.3.

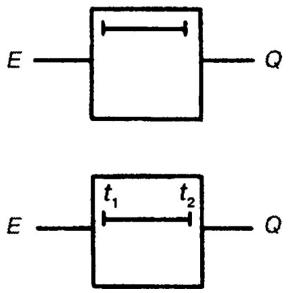

Рис. 2.1. Умовне графічне позначення (графічний символ) елемента затримки

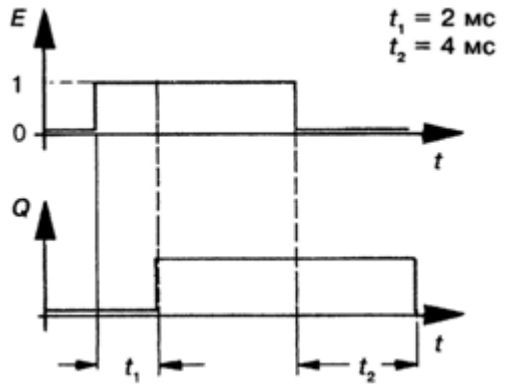

Рис. 2.2. Часова діаграма роботи елемента затримки

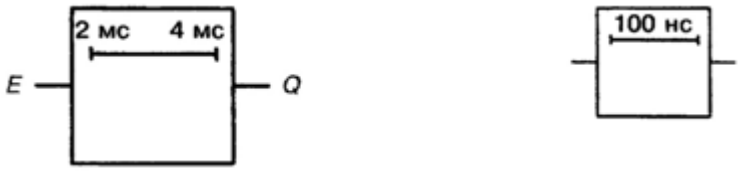

Рис. 2.3. Символи елементів затримки з різними та однаковими затримками фронтів

Оскільки швидкість розповсюдження сигналів електричними лініями має кінцеве значення $v_{\text{сигналу}} \approx \frac{2}{3}c$, де с – швидкість світла у вакуумі ($c \approx 30\,^{\text{см}}/_{\text{нс}}$), то кожний зв'язок у комп'ютері є, по суті, елементом затримки. Ці елементи затримки на комп'ютерних схема, як правило, не малюють, але про них завжди необхідно пам'ятати і враховувати їх при проектування цифрових схем.

2.2 Дискретний час

Навколишній Всесвіт здебільше аналоговий, неперервний. А комп'ютери, які винайдено для того, щоб керувати вмістом цього всесвіту – цифрові (рис. 2.4). Тому практично вся інформація, яка потрапляє до комп'ютера з навколишнього середовища проходить через пристрій, який називається аналого-цифровим перетворювачем (АЦП). У зворотному напрямі інформація проходить через цифро-аналоговий перетворювач (ЦАП). Після проходження АЦП неперервний сигнал (рис. 2.5) стає

дискретним, як у часі, так і за рівнем (рис. 2.6). Говорять, що за рівнем дискретний сигнал – квантований, а за часом – дискретний.

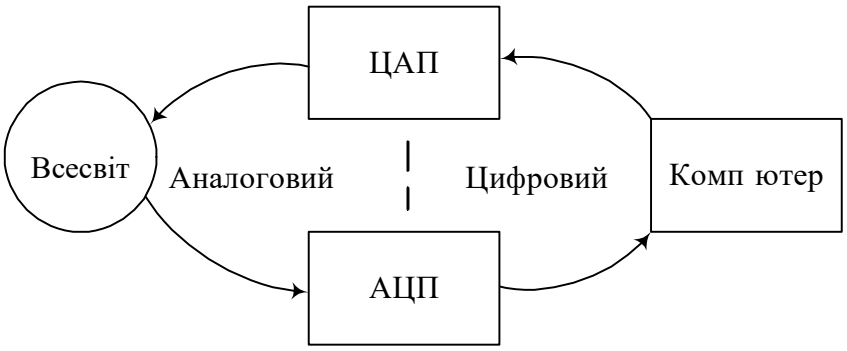

Рис. 2.4. Цифровий комп'ютер в аналоговому світі

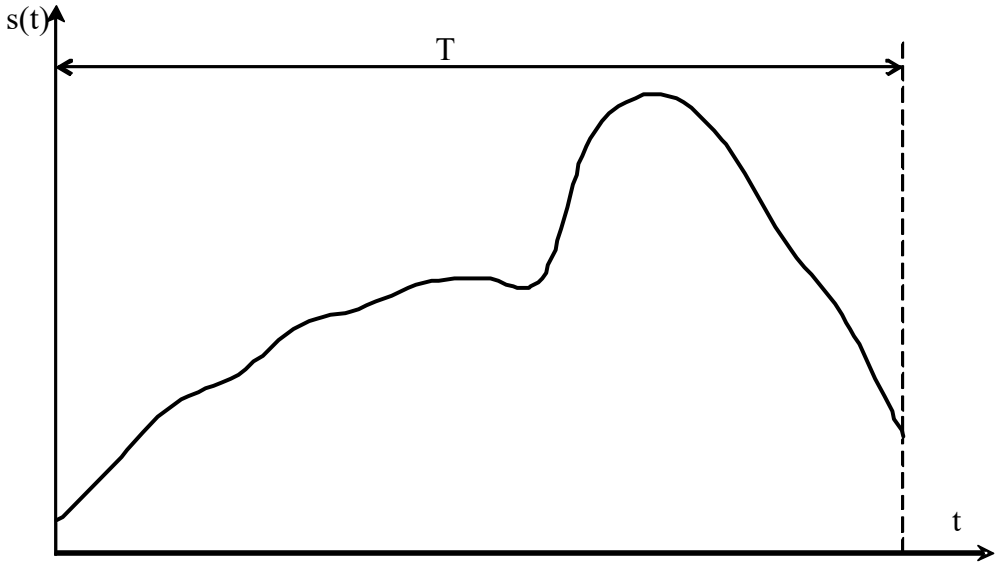

Рис. 2.5. Аналоговий сигнал

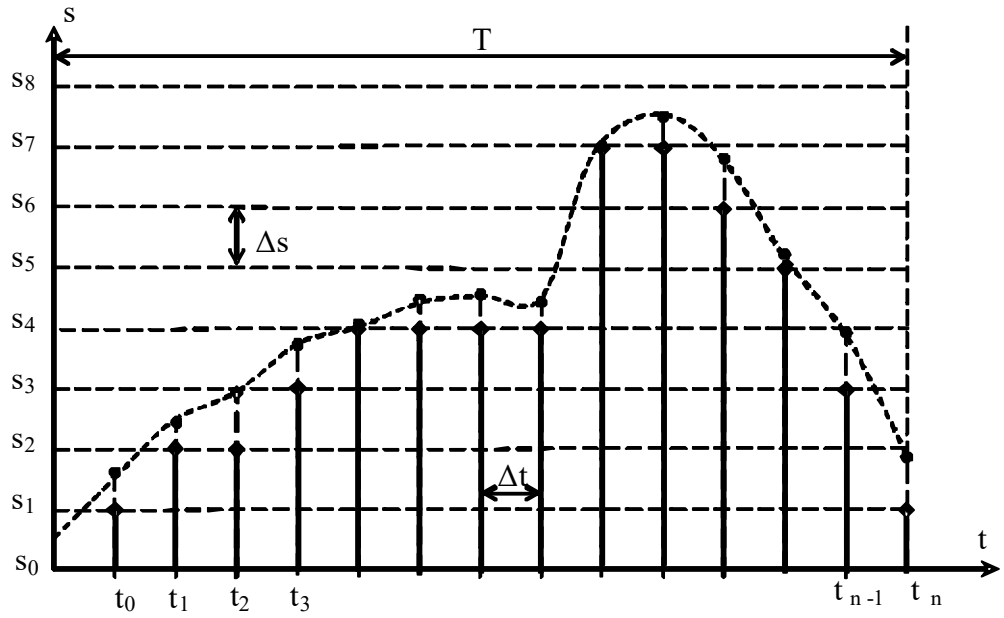

Рис. 2.6. Дискретний сигнал - дискретний у часі та дискретний (квантований) за рівнем

На (рис. 2.6) позначено: s – величина сигналу, t – час, s_i – рівні квантування (i = 0, 1, 2, …), t_j – моменти дискретного часу (j = 0, 1, 2, …).

Тому у комп'ютері всередині все змінюється у дискретному часі. Як правило, моменти дискретного часу визначаються в комп'ютерах фронтом періодичного сигналу, який називається синхроімпульсом або тактовим імпульсом. Синхронізація може бути однофазною - здійснюватися за фронтом зростання синхроімпульсу (рис. 2.7, а) або фронтом спадання (рис. 2.7, б) і синхронізація може бути двофазною – здійснюватися за двома фронтами (рис. 2.7, в). Частота синхроімпульсів у сучасних комп'ютерах може сягати 3 ГГц і навіть більше.

Далі в тексті здебільшого буде використовуватися однофазна синхронізація за фронтом зростання (рис. 2.7, а).

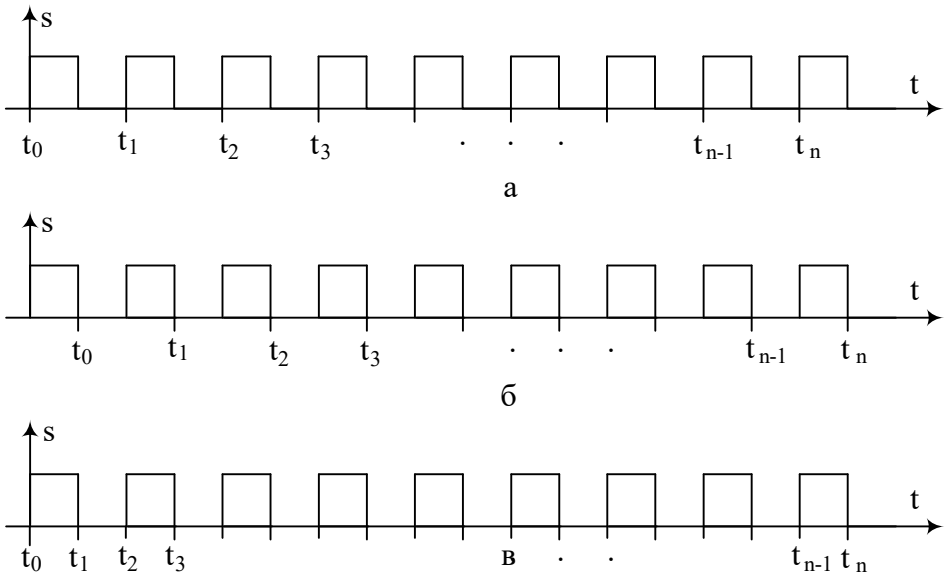

Рис. 2.7. Синхроімпульси: а – синхронізація фронтом зростання, б – синхронізація фронтом спадання, в – синхронізація двома фронтами

Значення якогось сигналу a у теперішній момент дискретного часу прийнято позначати a_t, його значення у попередній момент дискретного часу - a_{t-1}, ще раніше - a_{t-2}, a_{t-3} і т. д. Значення цього ж сигналу у наступний момент дискретного часу прийнято позначати як a_{t+1}, ще пізніше - a_{t+2}, a_{t+3} і т. д.

2.3 Часові ФАЛ 1-, 2- та 3-го роду

У часових ФАЛ 1-го роду функція алгебри логіки f, яка залежить від змінних a, b, c, …, також залежить і від часу – змінної t (рис. 2.8, а).

У часових ФАЛ 2-го роду функція алгебри логіки f, яка залежить від значень змінних a_t, b_t, c_t, … у теперішній момент часу t, також залежить і від їхніх значень a_{t-1}, b_{t-1}, c_{t-1}, … у попередній момент часу t-1 (рис. 2.8, б).

У часових ФАЛ 3-го роду значення Y_t, функції алгебри логіки f у теперішній момент часу t залежить від значень змінних a_t, b_t, c_t, … у теперішній момент часу t, а також і від свого власного значення Y_{t-1}… у попередній момент часу t-1 (рис. 2.8, в).

Будь-який зворотний зв’язок (на рис. 2.8 його позначено товстішою лінією) і є функцією, яка змінює час – на одному кінці цієї лінії, на виході елемента F, час теперішній, а на другому її кінці, на вході елемента F, час вже минулий. Зворотний зв’язок забезпечує плин часу, постійно перетворює теперішній час у минулий.

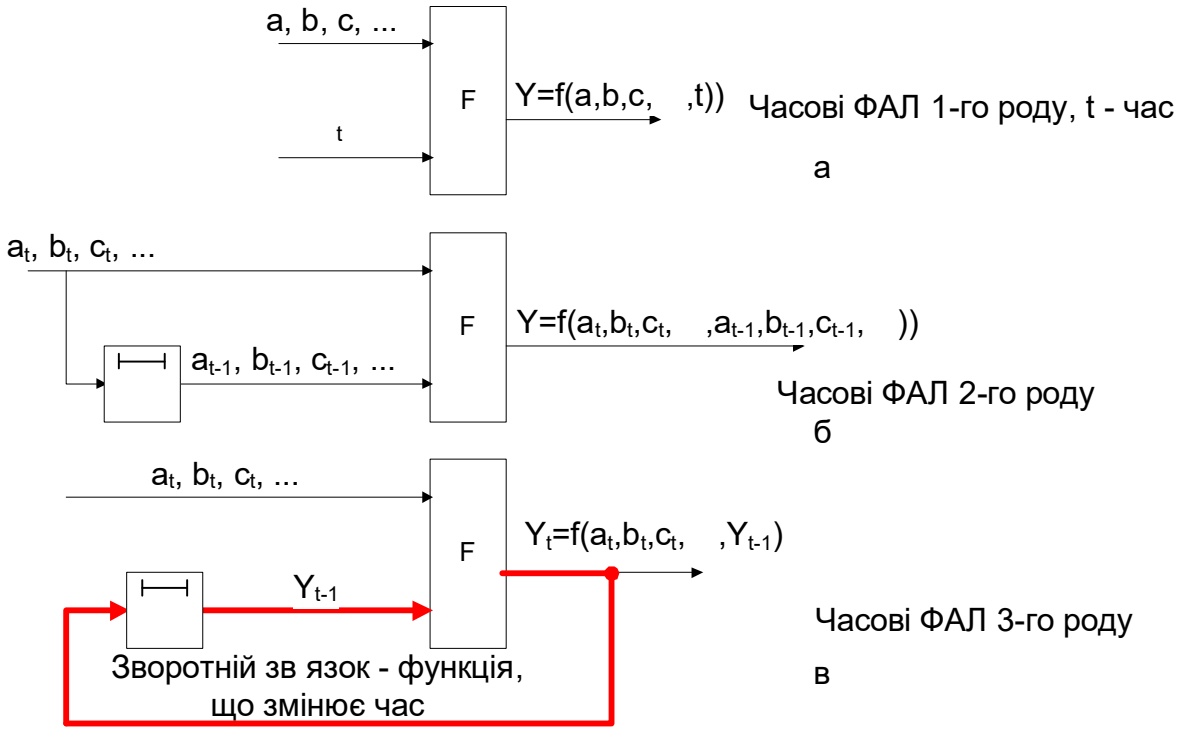

Рис. 2.8. Часові ФАЛ 1-, 2- та 3-го роду

Тепер можна по-іншому визначити функціонально-повну систему часових функцій алгебри логіки - це функціонально-повна система функцій алгебри логіки плюс хоча би один зворотний зв'язок.

Схеми сучасних комп'ютерів реалізують саме часові функції алгебри логіки, тому вони повинні мати хоча би один зворотний зв'язок. Насправді, зворотних зв'язків у комп'ютерах набагато більше. Їх кількість сумірна кількості транзисторів у цих комп'ютерах.

Зворотний зв'язок відомий ще із сивої давнини, у давні часи він мав свій символ Уроборос – змія, що кусає себе за хвіст (рис. 2.9), йому надавали містичного значення. І далі ми дійсно побачимо, що введення зворотних зв'язків у цифрові комбінаційні схеми дуже сильно змінює їх властивості.

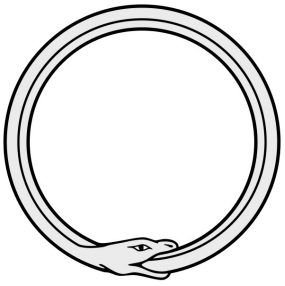

Рис. 2.9. Змія, що кусає себе за хвіст – Уроборос (філ.)

3 ТРИГЕРИ

3.1 Тригер – найпростіший елемент пам'яті

Тригер – це логічний пристрій, що може знаходитися у двох сталих станах (a_0 - стан 0, a_1 - стан 1) та переходити з одного стану в інший під дією зовнішніх сигналів.

Тригер - це елемент пам'яті для збереження 1 біта.

Українське слово тригер перекладається пов'язаною з комп'ютерами технічною англійською як flip-flop або latch. А англійське слово trigger в пов'язаною з комп'ютерами технічній літературі не вживається, воно має значення спусковий гачок (у пістолета) або заскочка на дверях.

Рис. 3.1. A trigger - спусковий гачок (у пістолета), заскочка на дверях або шльопанці

У нетехнічній літературі flip-flop має значення шльопанець, а latch – засувка або клямка.

Загальну схему тригера та графічного символу, який йому відповідає, наведено на рис. 3.2. У графічних символах тригери позначаються латинською літерою T (від англійського **T**rigger).

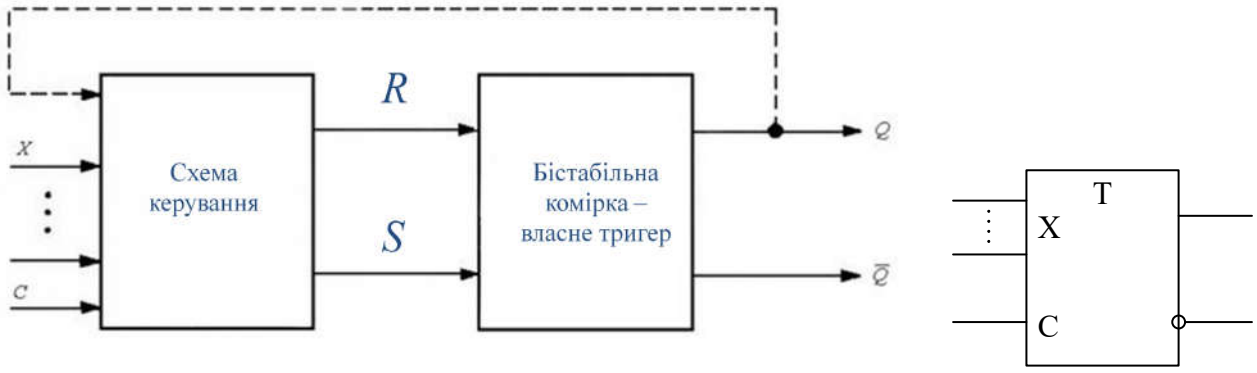

Рис. 3.2. Загальна схема тригера та його графічний символ

Тригер складається з двох частин:

• власне тригера (бістабільної комірки, яка може знаходитися в двох сталих станах) та

• схеми керування (схема керування може бути відсутня в деяких тригерах).

Входи схеми керування є входами тригера. Входи тригера поділяються на два типи:

• інформаційні (їх позначено латинською літерою X на рис. 3.2, в конкретних тригерах замість літери X використовуються інші літери латинської абетки), та

• входи синхронізації (синхровходи, як правило, позначаються латинською літерою C).

Інформаційних входів може бути декілька, а може не бути зовсім.

У сучасних тригерів є або тільки один вхід синхронізації (такі тригери називаються синхронними), або входу синхронізації немає зовсім (такі тригери називаються асинхронними).

Тригер повинен мати принаймні один вхід.

Виходи бістабільної комірки є виходи тригера. В класичному варіанті тригер має два виходи:

• прямий Q та

• інверсний $\bar{Q}$.

Бістабільна комірка може знаходитися у двох сталих станах:

у стані 0 (a_0, нульовий стан), коли на прямому виході є 0 (Q=0), а на інверсному – 1 ($\bar{Q}$=1);

у стані 1 (a_1, одиничний стан), коли на прямому виході є 1 (Q=1),, а на інверсному – 0 ($\bar{Q}$=0).

Тригер має принаймні один зворотний зв’язок (всередині бістабільної комірки), також тригер може мати зворотні зв’язки з виходів бістабільної комірки на входи схеми керування.

Під дією вхідних сигналів і сигналів, що надходять зворотними зв’язками, схема керування формує два внутрішніх сигнали, які керують роботою бістабільної комірки:

сигнал скиду R (від англійського Reset – скид), який переводить бістабільну комірку до стан 0;

сигнал встановлення S (від англійського Set – встановлення), який переводить бістабільну комірку до стан 1.

3.2 Тригер та генератор

Пристрій, який створює синхроімпульси, називається генератором синхроімпульсів. Визначення генератора подібне до визначення тригера, але має дві відмінності. Отже, генератор - логічний пристрій, що може знаходитися у двох станах та переходити з одного стану в інший без дії зовнішніх сигналів.

На відміну від тригера стани генератора не є сталими, тому генератор може переходити з одного стану в інший без дії зовнішніх сигналів. Тобто, генератор не має входів.

На рис. 3.3, рис. 3.4 зображено декілька графічних символів тригерів, а на рис. 3.5 – графічні символи деяких генераторів. У графічних символах генератори позначаються латинською літерою G (від англійського **G**enerator). Як генератор синхроімпульсів використовується генератор прямокутних імпульсів (рис. 3.5, посередині).

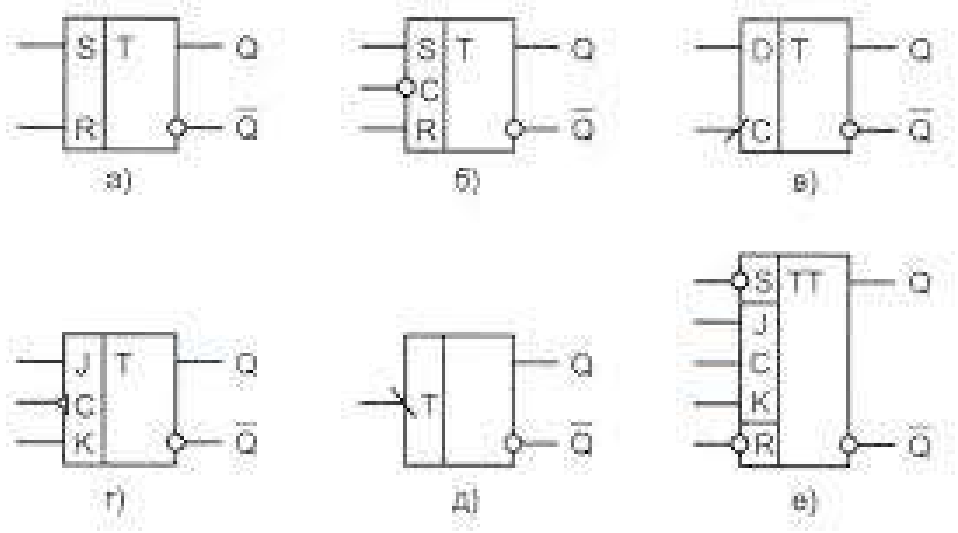

Рис. 3.3. Графічні символи деяких тригерів (а – RS-тригер, б – синхронний RS-тригер, в – D-Тригер, що синхронізується фронтом синхроімпульсів, flip-flop, г – JK-тригер, д – T-тригер, е – JK-тригер з асинхронними входами R та S)

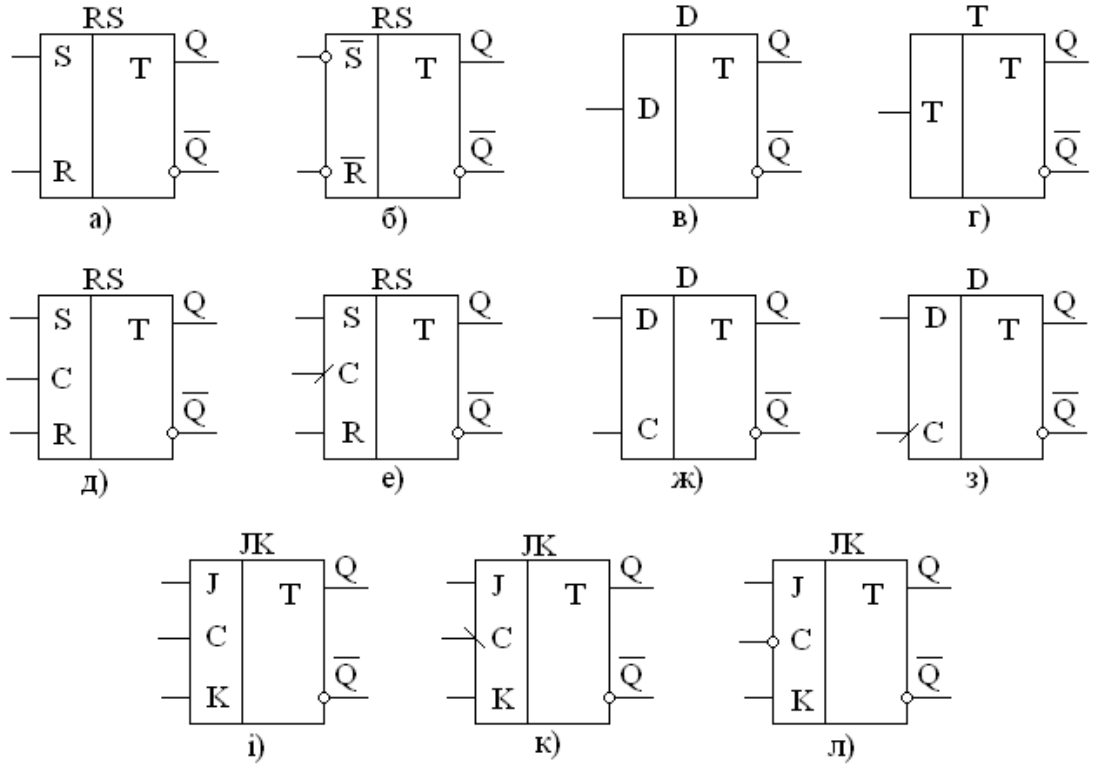

Рис. 3.4. Графічні символи деяких тригерів (перші літери назви конкретного тригера наведено над його символом, наприклад, а – RS-тригер)

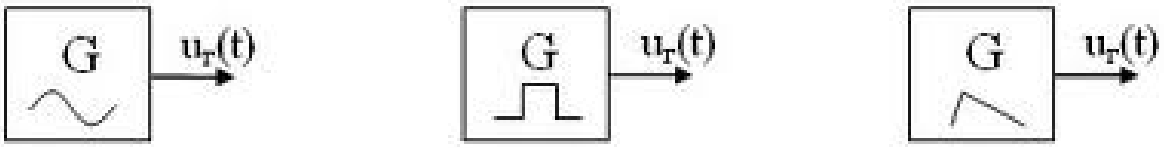

Рис. 3.5. Графічні символи деяких генераторів (зліва-направо генератор синусоїдальних коливань, генератор прямокутних імпульсів,генератор трикутних імпульсів)

3.3 Класифікація тригерів

Класифікацій тригерів існує багато. Розглянемо лише деякі з них (рис. 3.6).

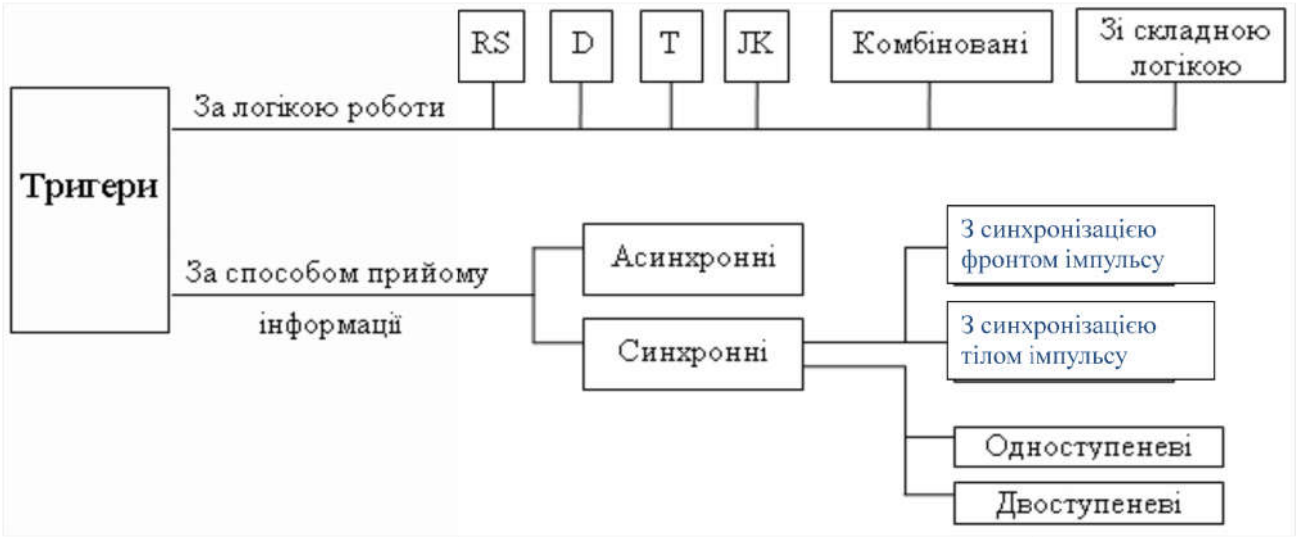

Рис. 3.6. Класифікація тригерів

Назву тригерів прийнято утворювати за назвою їхніх входів. При класифікації за логікою роботи виділяють RS-тригери (вони мають входи, які називаються R та S), D-тригери (мають вхід D), T-тригери (мають вхід для тактових імпульсів – синхроімпульсів, який позначається літерою C, а не T), JK-тригери (мають входи J та K). Існують комбіновані тригери, які поєднують властивості перелічених вище тригерів. Також існують інші тригери, тригери із складною логікою.

За способом прийому інформації тригери поділяються на асинхронні та синхронні.

Асинхронні можуть змінювати свій стан під дією вхідних сигналів у будь-який момент часу, в них немає входу синхронізації.

Синхронні тригери мають вхід синхронізації і саме синхроімпульс визначає момент чи інтервал часу, коли тригер може змінювати свій стан під дією інших сигналів або тільки під дією самого синхроімпульсу.

Синхронізація роботи тригерів можу відбуватися або за фронтом синхроімпульсу (тоді фронт визначає моменти часу, коли тригер може змінювати свій стан), або за тілом синхроімпульсу (тоді тіло синхроімпульсу визначає інтервал часу, коли тригер може змінювати свій стан).

Для синхронізації роботи тригерів (для визначення моментів часу, коли тригер може змінювати свій стан) може використовуватися або фронт зростання синхроімпульсу, або фронт спадання синхроімпульсу. Інколи до складу одного тригера входять два простіших тригера, один з них синхронізується однією півхвилею

синхроімпульсу (наприклад, додатною) і керує роботою другого тригера, а другий тригер синхронізується іншою півхвилею (наприклад, від'ємною) того ж синхроімпульсу. Такі тригери називають двоступеневими.

Також для визначення інтервалів часу, коли тригер може змінювати свій стан може використовуватися або додатна півхвиля синхроімпульсу (додатне тіло), або від'ємна півхвиля синхроімпульсу (від'ємна півхвиля).

Спочатку розглянемо найпростіші тригери – асинхронні. Більш детально розглянемо тільки один з асинхронних тригерів - RS-тригер, також на його прикладі розглянемо принципи синтезу схем асинхронних тригерів та часову діаграму роботи асинхронного тригера.

4 ОСНОВНІ АСИНХРОННІ ТРИГЕРИ

4.1 RS-тригер

Асинхронний RS-тригер – це є власне тригер (бістабільна комірка) з рис. 3.2. Тобто, RS-тригер – це тригер, який не має схеми керування. Таблиця 4.1 показує таблицю істинності RS-тригера. У таблиці показано стани входів R (Reset, скид) та S (Set, встановлення) тригера, а також його стан Q_t у теперішній момент часу. Активним (діючим) рівнем на входах R та S тригера є рівень 1, рівень 0 є пасивним (не діючим).

Якщо на обох входах є пасивний рівень сигналу (0), тригер зберігає свій попередній стан Q_{t-1}, тобто, $Q_t = Q_{t-1}$ (таблиця 4.1, рядок 0). Це якраз і є опис роботи елемента пам'яті: тригер пам'ятає свій попередній стан. Такий стан тригера називають режимом запам'ятовування.

Змінити стан тригера можна в режимі занесення до нього даних, якщо подати на один з його входів 1, а на інший - 0.

Якщо на вході S є активний рівень (1), а на вході R - пасивний рівень (0), тригер виконує команду встановлення (Set) і переходить до стану 1, тобто, $Q_t = 1$ (таблиця 4.1, рядок 1). Так в тригер заноситься 1 для подальшого її запам'ятовування.

Якщо на вході R є активний рівень (1), а на вході S - пасивний рівень (0), тригер виконує команду скидання (Reset) і переходить до стану 0, тобто, $Q_t = 0$ (таблиця 4.1, рядок 2). Так в тригер заноситься 0 для подальшого його запам'ятовування.

Якщо і на вході R є активний рівень (1), і на вході S є активний рівень (1), тобто, тригер змушують одночасно виконати дві протилежні команди: і команду скиду (перейти до стану 0, запам'ятати 0), і команду встановлення (перейти до стану 1, запам'ятати 1), то тригер не може це виконати, він перестає працювати як схема із зворотним зв'язком, як схема з пам'яттю. Кажуть що тригер «розривається» (маючи на увазі, що «розривається» зворотний зв'язок). Стан виходів тригера в цьому випадку можна визначити, тільки якщо відома функціональна схема тригера. А загалом така ситуація є забороненою, не можна подавати на входи R та S тригера одночасно дві 1 (таблиця 4.1, рядок 3).

Таблиця 4.1. Таблиця істинності RS-тригера

№	R	S	Q_t
0	0	0	Q_{t-1}
1	0	1	1
2	1	0	0
3	1	1	Заборона

Графічний символ та граф автомата RS-тригера представлено на рис. 4.1, а його функціональна схема – на рис. 4.2. Класична схема RS-тригера складається з двох елементів монобазису АБО-НЕ.

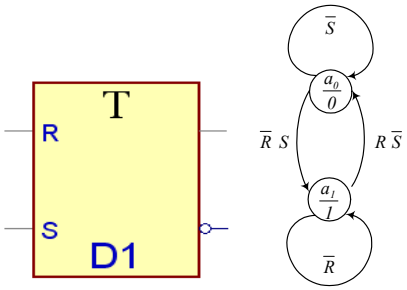

а б

Рис. 4.1. RS-тригер: а – графічний символ, б - граф автомата RS-тригера

За графом (рис. 4.1, б) RS-тригер - це логічний пристрій, що може знаходитися у двох сталих станах (a_0 - стан 0, a_1 - стан 1) та переходити з одного стану в інший під дією зовнішніх сигналів R та S:

якщо тригер знаходиться в стані a_0 і відсутній сигнал S (S=0), тобто, виконується умова $\bar{S}$ - тригер так і залишиться в стані a_0 (тригер здійснює перехід сам на себе в стані a_0 за умови $\bar{S}$);

якщо тригер знаходиться в стані a_0, є сигнал S (S=1) і відсутній сигнал R (R=0), тобто, виконується умова $\bar{R}S$ - тригер переходить до стану a_1;

якщо тригер знаходиться в стані a_1 і відсутній сигнал R (R=0), тобто, виконується умова $\bar{R}$ - тригер так і залишиться в стані a_1 (тригер здійснює перехід сам на себе в стані a_1 за умови $\bar{R}$);

якщо тригер знаходиться в станіa_1, є сигнал R (R=1) і відсутній сигнал S (S=0), тобто, виконується умова $R\bar{S}$ - тригер переходить до стану a_0.

4.2 Синтез схеми RS-тригера

Для синтезу схеми RS-тригера таблиця 4.1 повинна бути трошки змінена: будемо вважати попередній стан тригера Q_t ще однією змінною таблиця 4.2.

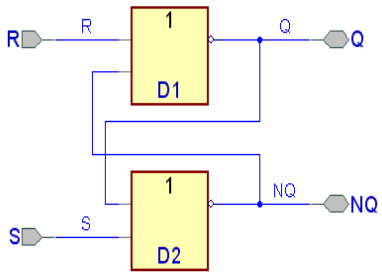

Рис. 4.2. Схема RS-тригера на елементах монобазису АБО-НЕ

Таблиця 4.2. Перетворена таблиця істинності RS-тригера

№	R	S	Q_{t-1}	Q_t
0	0	0	0	0
1	0	0	1	1
2	0	1	0	1
3	0	1	1	1
4	1	0	0	0
5	1	0	1	0
6	1	1	0	Заборона
7	1	1	1	Заборона

Для ФАЛ Q_t (таблиця 4.2) складемо карту Карно, проведемо мінімізацію та запишемо ДНФ (рис. 4.3).

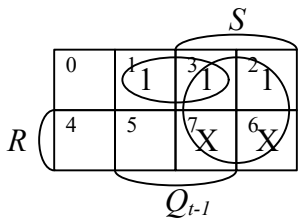

Рис. 4.3. Мінімізація ФАЛ Q_t

За знайденою ДНФ створимо схему на елементах базису Буля (рис. 4.4).

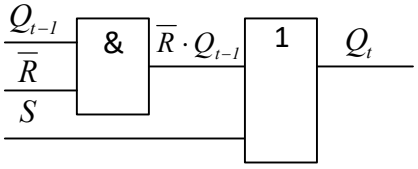

Рис. 4.4. Схема ФАЛ Q_t на елементах базису Буля

Перейдемо від базису Буля до монобазису АБО-НЕ: замінимо елемент АБО на елемент АБО-НЕ, а елемент І на елемент НЕ-І (рис. 4.5). При цьому формуватися буде інверсний сигнал $\overline{Q_t}$, і на вхід буде подаватися інверсний сигнал $\overline{\overline{Q_{t-1}}}$.

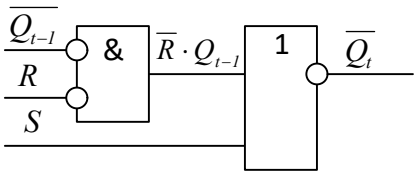

Рис. 4.5. Схема ФАЛ $\overline{Q_t}$ на елементах монобазису АБО-НЕ

Замінимо символ елемента НЕ-І еквівалентним йому символом елемента АБО-НЕ (рис. 4.6).

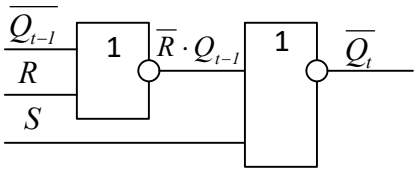

Рис. 4.6. Схема ФАЛ $\overline{Q_t}$ на одноманітних елементах монобазису АБО-НЕ

Перетворимо теперішній час на минулий, введемо до схеми зворотний зв'язок (рис. 4.7): подамо сигнал з виходу $\overline{Q_t}$ (сигнал з індексом t - теперішній час) на вхід замість сигналу $\overline{Q_{t-1}}$ (сигнал з індексом t-1 - минулий час).

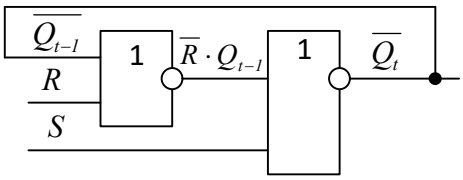

Рис. 4.7. Схема RS-тригера на одноманітних елементах монобазису АБО-НЕ

Розмістимо елементи АБО-НЕ один під одним і отримаємо класичну схему RS-тригера (рис. 4.8).

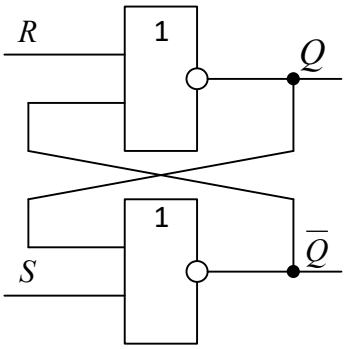

Рис. 4.8. Класична схема RS-тригера на елементах монобазису АБО-НЕ

Положення прямого та інверсного виходів на схемі рис. 4.8 визначається за допомогою таблиці істинності (таблиця 4.1), наприклад, так: якщо на вхід R подати 1 - на прямому виході тригера буде 0. Якщо за схемою рис. 4.8 подати 1 на вхід R, на верхній елемент АБО-НЕ, то на виході цього елемента за логікою його роботи буде 0 незалежно від значення сигналу на другому вході. Тобто, вихід верхнього елемента АБО-НЕ буде прямим виходом Q тригера. Відповідно, інверсним виходом $\bar{Q}$ тригера буде вихід нижнього елемента АБО-НЕ.

4.3 Часова діаграма роботи RS-тригера

Приклад роботи RS-тригера показує рис. 4.9. На часовій діаграмі показано сигнали, що подаються на входи R та S тригера, стан його прямого Q та інверсного nQ виходів та умовні часові інтервали T.

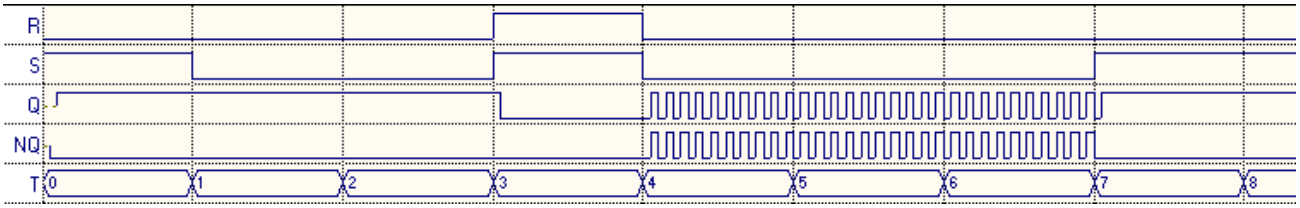

Рис. 4.9. Часова діаграма роботи RS-тригера

На часовому інтервалі T0 R=0, S=1 – це команда тригеру перейти до стану 1 (запам'ятати 1). Тригер переходить до стану 1 (Q=1, $\bar{Q} = 0$) і після цього на інтервалах T1 та T2, коли на входах R=0, S=0 (команда зберігати попередній стан), тригер працює як елемент пам'яті, на виходах в нього продовжує зберігатися стан 1 (Q=1, $\bar{Q} = 0$).

На часовому інтервалі T3 на входи тригера подається заборонена комбінація R=1, S=1. За відомою схемою тригера рис. 4.8 можна визначити, що в цьому випадку буде на виходах тригера: оскільки тригер складається з елементів АБО-НЕ і на один вхід кожного з цих елементів подається 1, то на виходах обох елементів АБО-НЕ буде 0, оскільки $\overline{1 \quad x}$=0, де x – інформація на другому вході елемента АБО-НЕ, вона може бути довільною – або 0, або 1. При цьому і на прямому, і на інверсному виходах тригера буде 0. Тоді стан тригера буде невизначеним: це на стан 0, оскільки в стані 0 на прямому виході повинен бути 0, а на інверсному – 1, і це не стан 1, оскільки в стані 1 на прямому виході повинна бути 1, а на інверсному – 0. Тригер перестав працювати як елемент пам'яті. Одначе, після подачі на його входи будь-якої з дозволених комбінацій (з одним 0 та з однією 1) правильна робота тригера відновиться.

Цікавішою є ситуація, коли після забороненої комбінації на входи тригера подається комбінація R=0, S=0 – команда зберігати попередній (невідомий в даному випадку) стан (часові інтервали Т4, Т5 та Т6 на рис. 4.9). За відомою схемою тригера рис. 4.8 знову можна визначити, що буде на виходах тригера.

Якщо на входах комбінація R=1, S=1, при якій на виходах елементів АБО-НЕ і, відповідно, тригера є два нулі (Q=0, $\bar{Q} = 1$), зміниться на комбінацію R=0, S=0 (при чому зміна 1 на 0 відбудеться одночасно на обох входах), та на входах обох елементів АБО-НЕ буде по два 0 (один надходить з входу тригера, а другий – зворотним зв'язком з виходу сусіднього елемента АБО-НЕ). Тоді на виходах обох елементів АБО-НЕ одночасно сформуються 1, оскільки $\overline{0 \quad 0}$=1. Тригер опиниться в стані, який знову є ані станом 0, ані станом 1. Ці одинички зворотними зв'язками одночасно потраплять на входи сусіднього елемента АБО-НЕ. Внаслідок цього на виходах обох елементів АБО-НЕ одночасно з'являться 0, оскільки $\overline{1 \quad 0}$=0. І далі цей процес буде продовжуватися доки на входи тригера буде подаватися комбінація R=0, S=0 – зберігати попередній стан.

Наведений приклад ілюструє перехід тригера в режим генерації, тобто, можливість та умови утворення генератора прямокутних сигналів (див. підр. 2.2, підр. 3.2).

Період утворених імпульсів дуже малий і визначається часом проходження сигналів колом зворотних зв'язків через 2 елементи АБО-НЕ. Для виникнення генерації необхідно одночасно змінити на обох входах 1 на 0 та досягнути однакового часу проходження колом зворотних зв'язків одночасно обох сигналів – з прямого та інверсного виходів тригера.

Насправді, схеми реальних генераторів складніші за схем тригера у наведеному прикладі.

Режим генерації припиняється подачею 1 на будь-який з входів тригера або одночасно на два його входи. На рис. 4.9 показано, як режим генерації припиняється подачею на входи тригера на часовому інтервалі Т7 комбінації R=0, S=1 – це команда тригеру перейти до стану 1 (запам'ятати 1). Тригер переходить до стану 1 (Q=1, $\bar{Q} = 0$) і знову починає працювати як елемент пам'яті.

На рис. 4.9 можна побачити різницю в роботі комбінаційних схем і схем з пам'яттю: в комбінаційних схемах однаковим комбінаціям вхідних сигналів (однаковим наборам аргументів) у різні моменти часу відповідає і однаковий стан вихідних сигналів (однакове значення функцій), а на рис. 4.9 можна побачити, що на часових інтервалах T1, T2, T3, T4, T5, коли комбінація вхідних сигналів (R=0, S=0), значення вихідних сигналів (Q, NQ) на інтервалах T1, T2 різниться від їхніх значень на інтервалах T3, T4, T5. Тобто, стан схеми з пам'яттю (тригера) залежить не тільки від значення вхідних сигналів у теперішній момент часу, але й від їх значення у попередні моменти часу, від історії роботи цієї схеми.

4.4 $\bar{R}\bar{S}$–тригер (неRneS-тригер)

Асинхронний $\bar{R}\bar{S}$–тригер подібний до RS-тригера, тільки в нього активним рівнем для вхідних сигналів є 0, а не 1 як у RS-тригера. Тому $\bar{R}\bar{S}$ –тригер – це також тригер, який не має схеми керування. Таблиця 4.3 показує таблицю істинності $\bar{R}\bar{S}$ – тригера. У таблиці показано стани входів $\bar{R}$ (Reset, скид) та $\bar{S}$ (Set, встановлення) тригера, а також його стан Q_t у теперішній момент часу. Активним (діючим) рівнем на входах $\bar{R}$ та $\bar{S}$ тригера є рівень 0, рівень 1 є пасивним (не діючим).

Якщо на обох входах є пасивний рівень сигналу (1), тригер зберігає свій попередній стан Q_{t-1}, тобто, $Q_t = Q_{t-1}$ (Таблиця 4.3, рядок 3). Це якраз і є опис роботи елемента пам'яті: тригер пам'ятає свій попередній стан. Такий стан тригера називають режимом запам'ятовування.

Змінити стан тригера можна в режимі занесення до нього даних, якщо подати на один з його входів 0, а на інший - 1.

Якщо на вході $\bar{S}$ є активний рівень (0), а на вході $\bar{R}$ - пасивний рівень (1), тригер виконує команду встановлення (Set) і переходить до стану 1, тобто, $Q_t = 1$ (Таблиця 4.3, рядок 2). Так в тригер заноситься 1 для подальшого її запам'ятовування.

Якщо на вході $\bar{R}$ є активний рівень (0), а на вході $\bar{S}$ -пасивний рівень (1), тригер виконує команду скидання (Reset) і переходить до стану 0, тобто, $Q_t = 0$ (Таблиця 4.3, рядок 1). Так в тригер заноситься 0 для подальшого його запам'ятовування.

Якщо і на вході $\bar{R}$ є активний рівень (0), і на вході $\bar{S}$ є активний рівень (0), тобто, тригер змушують одночасно виконати дві протилежні команди: і команду скиду

(перейти до стану 0, запам'ятати 0), і команду встановлення (перейти до стану 1, запам'ятати 1), то тригер не може це виконати, він перестає працювати як схема із зворотним зв'язком, як схема з пам'яттю. Кажуть що тригер «розривається» (маючи на увазі, що «розривається» зворотний зв'язок). Стан виходів тригера в цьому випадку можна визначити, тільки якщо відома функціональна схема тригера. А загалом така ситуація є забороненою, не можна подавати на входи $\bar{R}$ та $\bar{S}$ тригера одночасно два 0 (Таблиця 4.3, рядок 0).

Таблиця 4.3. Таблиця істинності $\bar{R}\bar{S}$ –тригера

№	$\bar{R}$	$\bar{S}$	Q_t
0	0	0	Заборона
1	0	1	0
2	1	0	1
3	1	1	Q_{t-1}

Графічний символ та граф автомата $\bar{R}\bar{S}$–тригера представлено на рис. 4.10, а його функціональна схема – на рис. 4.11. Класична схема $\bar{R}\bar{S}$-тригера складається з двох елементів монобазису І-НЕ (рис. 4.11).

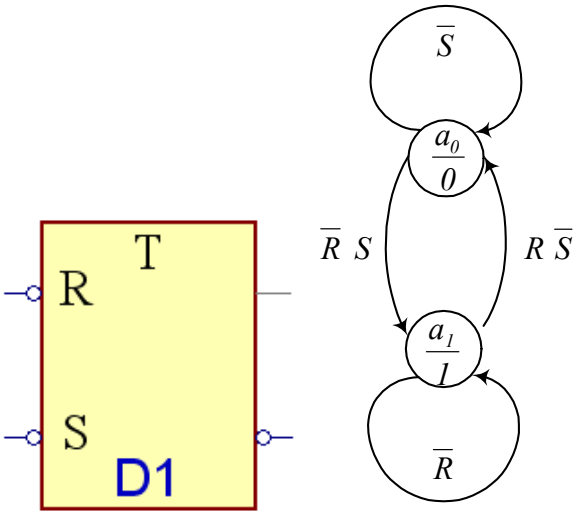

а б

Рис. 4.10. $\bar{R}\bar{S}$-тригер: а – графічний символ, б - граф автомата $\bar{R}\bar{S}$-тригера

Граф $\bar{R}\bar{S}$-тригера (рис. 4.10, б) такий самий як і граф RS-тригера (рис. 4.1, б).

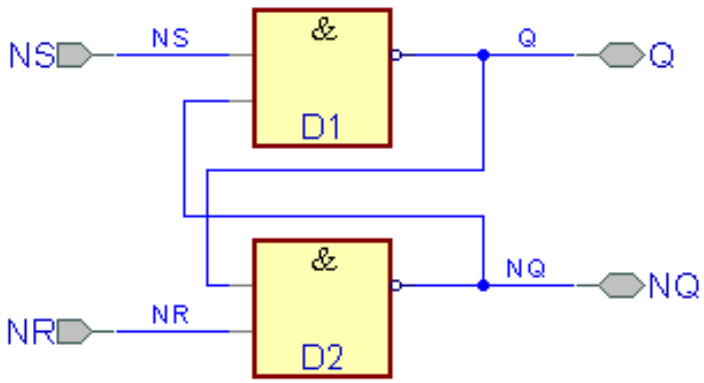

Рис. 4.11. Класична схема $\bar{R}\bar{S}$-тригера на елементах монобазису І-НЕ

Синтез схеми $\bar{R}\bar{S}$-тригера відбувається в тому ж порядку, що і RS-тригера.

Часову діаграму роботи тригера представлено на рис. 4.12.

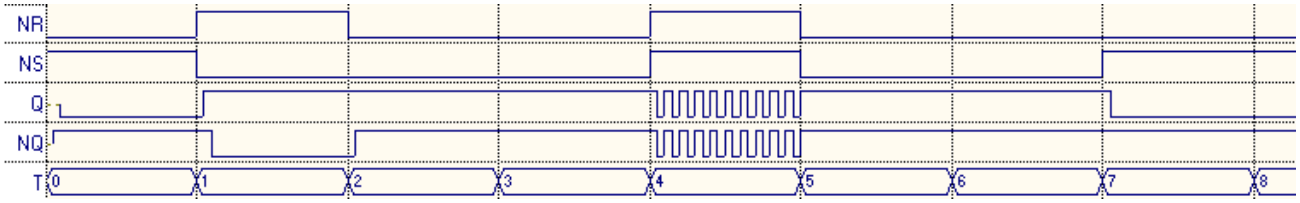

Рис. 4.12. Часова діаграма роботи $\bar{R}\bar{S}$-тригера

$\bar{R}\bar{S}$-тригера може переходити в режим генерації, як і RS-тригер.

На часовій діаграмі рис. 4.12 можна виділити такі часові інтервали:

Т0 – переведення тригера в стан 0;

Т1 – переведення тригера в стан 1;

Т2, Т3 – заборонена комбінація на входах тригера, при цьому на обох виходах буде 1 – це не стан 0 і не стан 1;

Т4 – переведення тригера в режим генерації;

Т5, Т6 – заборонена комбінація на входах тригера, при цьому на обох виходах буде 1 – це не стан 0 і не стан 1;

Т7 – переведення тригера в стан 0.

5 ОСНОВНІ СИНХРОННІ ТРИГЕРИ

5.1 Класифікація синхронних тригерів

Синхронні тригери мають у своєму складі вже не тільки бістабільну комірку (власне тригер, RS-тригер), а і схему керування.

Далі буде розглянуто найбільш уживані на сьогодні синхронні тригери (рис. 3.6):

синхронний RS-тригер (RSC-тригер);

D-тригер;

T-тригер;

JK-тригер.

Крім них існують інші типи синхронних тригерів.

Ознакою синхронного тригера є наявність в нього входу синхронізації С. Сигнал, що подається на цей вхід (синхросигнал, синхроімпульс, тактовий сигнал), визначає або момент часу, або інтервал (проміжок) часу, коли тригер може змінювати свій стан (приймати дані, записувати дані). На рис. 5.1 показано, якою частиною синхросигналу синхронізується тригер та як це позначено на графічному символі тригера (спосіб синхронізації тригера позначається додатковою спеціальною позначкою біля входу С на символі тригера). З огляду на спосіб синхронізації тригери поділяються на такі, що:

синхронізуються тілом (спрацьовують за тілом) синхросигналу, тобто, синхросигнал визначає інтервал (проміжок) часу, коли тригер може змінити свій стан (рис. 5.1, а, б);

синхронізуються фронтом (спрацьовують за фронтом) синхросигналу, тобто, синхросигнал визначає момент часу, коли тригер може змінити свій стан (рис. 5.1, в, г).

Тілом синхроімпульсу тригери можуть синхронізуватися:

за додатним тілом (рис. 5.1, а);

за від’ємним тілом (рис. 5.1, б).

Деякі тригери можуть синхронізуватися двома тілами синхроімпульсу. Такі тригери називають двоступеневими, на графічному символі вони позначаються ТТ (рис. 5.1, д).

При синхронізації фронтом тригери можуть синхронізуватися:

фронтом зростання синхроімпульсу (рис. 5.1, в);

фронтом спадання синхроімпульсу (рис. 5.1, г).

На графічному символі спосіб синхронізації фронтом можна позначати або нахиленою рисочкою, або трикутником (рис. 5.1, в, г).

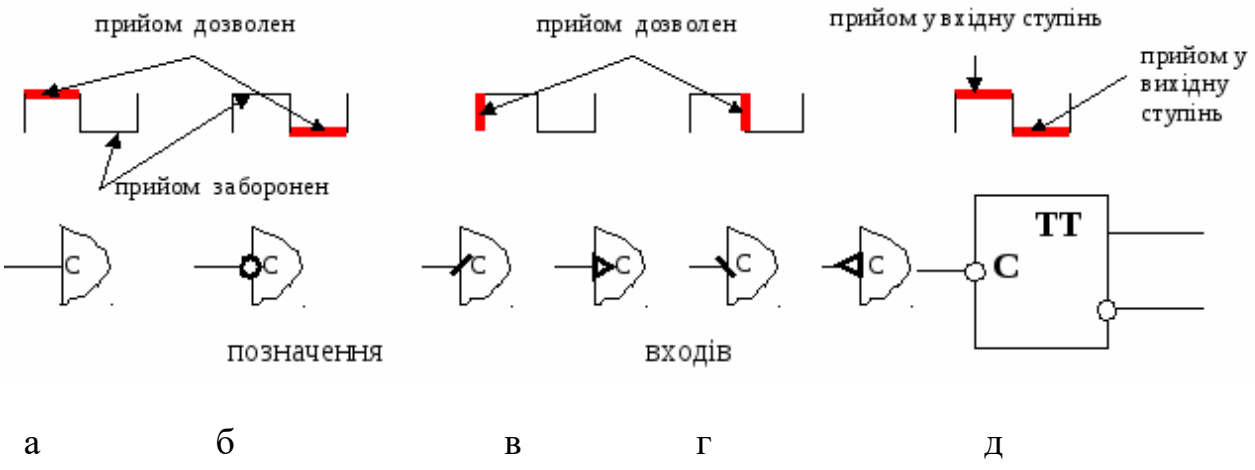

Рис. 5.1. Класифікація синхронних тригерів

5.2 Синхронний RS-тригер (RSC-тригер)

Графічний символ синхронного RS-тригера (RSC-тригера), який синхронізується додатнім тілом синхроімпульсу, наведено на рис. 5.2, а таблиця 5.1 містить його таблицю істинності. За таблицею істинності (таблиця 5.1), якщо відсутній синхроімпульс (C=0), тригер не змінює свій стан (таблиця 5.1, рядки 0-3). Якщо синхроімпульс присутній (C=1) – тригер працює як звичайний RS-тригер (таблиця 5.1, рядки 4-7). У цьому випадку таблиця істинності RSC-тригера збігається із таблицею істинності звичайного RS-тригера (таблиця 4.1, якщо не брати до уваги стовпчик C).

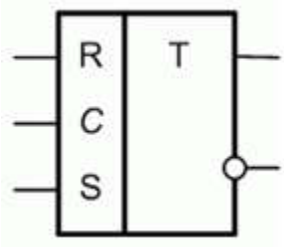

Рис. 5.2. Графічний символ синхронного RS-тригера

Таблиця 5.1. Таблиця істинності синхронного RS–тригера

№	C	R	S	Q_t
0	0	0	0	Q_{t-1}
1	0	0	1	Q_{t-1}
2	0	1	0	Q_{t-1}
3	0	1	1	Q_{t-1}
4	0	0	0	Q_{t-1}
5	0	0	1	1
6	0	1	0	0
7	0	1	1	Заборона

Граф RSC-тригера, який у графічній формі показує таблицю істинності тригера (таблиця 5.1), наведено на рис. 5.3. Граф збігається із графами RS-тригера та $\bar{R}\bar{S}$-тригера, але кожний перехід здійснюється за додаткової умови C=1, а для того, щоб не захаращувати рисунок, ця умова на графі не відображається, а фіксується у примітці до рисунку.

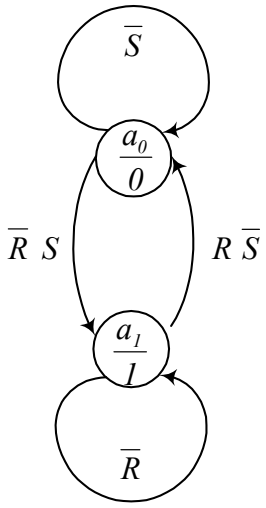

Рис. 5.3. Граф RSC-тригера

Примітка до рис. 5.3: будь-який перехід на цьому графі здійснюється за додаткової умови C=1. Наприклад, запис умови переходу $\bar{R}S$ необхідно розуміти як $\bar{R}SC$.

Синхронний RS-тригер (RSC-тригер) крім бістабільної комірки (власне тригера, RS-тригера) має в своєму складі і схему керування. Схему RSC-тригера на основі RS-тригера на елементах АБО-НЕ наведено на рис. 5.4, а на елементах І-НЕ – на рис. 5.5.

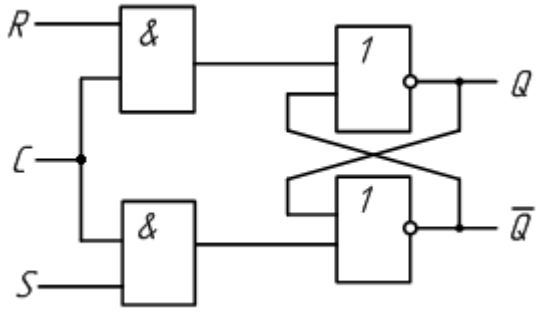

Рис. 5.4. Схема RSC-тригера з RS-тригером на елементах АБО-НЕ

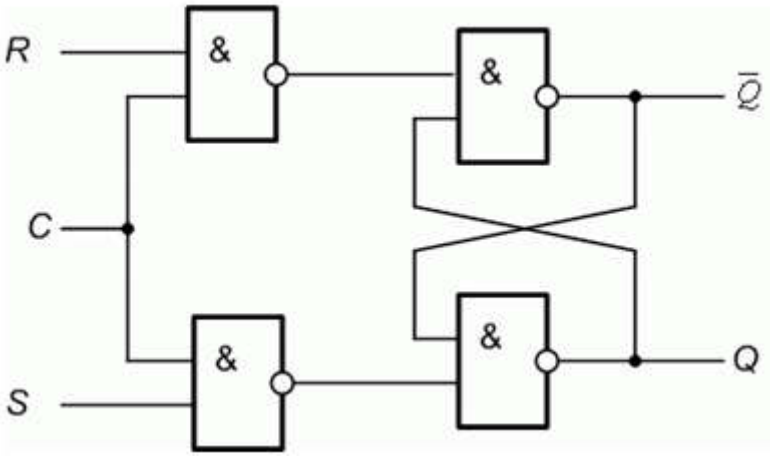

Рис. 5.5. Схема RSC-тригера з RS-тригером на елементах І-НЕ

5.3 D-тригер, що синхронізується тілом синхроімпульсу

D-тригер, що синхронізується додатним тілом синхроімпульсу, англійською мовою перекладається як Latch.

Графічний символ D-тригера, що синхронізується додатним тілом синхроімпульсу, наведено на рис. 5.12, а таблиця 5.3 містить його таблицю істинності. За таблицею істинності (таблиця 5.3), якщо відсутній синхроімпульс (C=0), тригер не змінює свій стан (зберігає попередній стан, таблиця 5.3, рядок 0). Якщо синхроімпульс присутній (C=1) – тригер приймає дані з входу D (таблиця 5.3, рядок 1). Заборонених комбінацій сигналів на входах у цього тригера немає.

Назву входу D пояснюють двома способами:

• або від англійського Data (дані), оскільки на цей вхід подаються дані, які тригер повинен буде запам’ятати;

• або від англійського Delay (затримка), оскільки дані, що подаються на цей вхід з’являються на виході тригера із затримкою - тільки після надходження на вхід C додатного тіла синхроімпульсу.

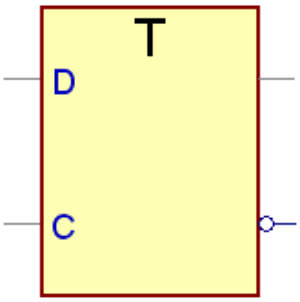

Рис. 5.6. Графічний символ D-тригера, що синхронізується додатним тілом синхроімпульсу

Таблиця 5.2. Таблиця істинності D-тригера, що синхронізується додатним тілом синхроімпульсу

№	C	Q_t
0	0	Q_{t-1}
1	1	D

Граф (рис. 5.7) ілюструє таблицю істинності D-тригера (таблиця 5.3). та визначення тригера. За графом (рис. 5.7) D-тригер - це логічний пристрій, що може знаходитися у двох сталих станах (a_0 - стан 0, a_1 - стан 1) та переходити з одного стану в інший під дією зовнішніх сигналів C та D:

якщо тригер знаходиться в стані a_0, а під час присутності додатного тіла синхроімпульсу (C=1) сигнал D=1, тригер переходить до стану a_1, інакше тригер залишається у стані a_0;

якщо тригер знаходиться в стані a_1, а під час присутності додатного тіла синхроімпульсу (C=1) сигнал D=0, тригер переходить до стану a_0, інакше тригер залишається у стані a_1.

На графі (рис. 5.7) кожний перехід здійснюється за додаткової умови C=1, для того, щоб не захаращувати рисунок, ця умова на графі не відображається, а фіксується у примітці до рисунку.

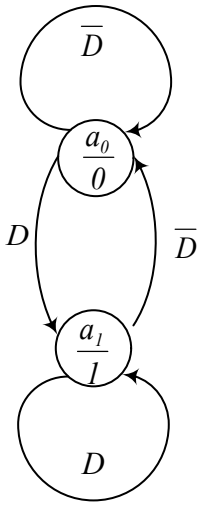

Рис. 5.7. Граф D-тригера

Примітка до рис. 5.7: будь-який перехід на цьому графі здійснюється за додаткової умови C=1. Наприклад, запис умови переходу D необхідно розуміти як DC.

D-тригер, що синхронізується додатним тілом синхроімпульсу, крім бістабільної комірки (власне тригера, RS-тригера) має в своєму складі і схему керування. Схему D-тригера, що синхронізується додатним тілом синхроімпульсу, наведено на рис. 5.8, її спрощену версію (без інвертора) – на рис. 5.9.

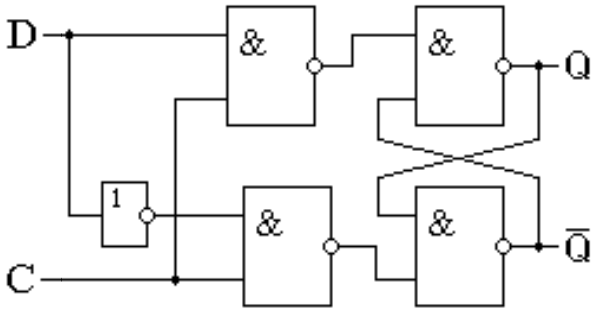

Рис. 5.8. Схема D-тригера, що синхронізується додатним тілом синхроімпульсу

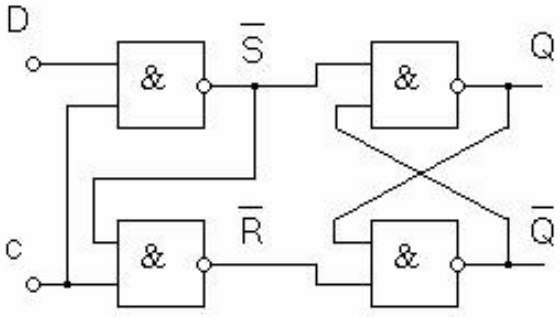

Рис. 5.9. Спрощена схема D-тригера, що синхронізується додатним тілом синхроімпульсу

Також можна побудувати схему D-тригера, що синхронізується додатним тілом синхроімпульсу, на основі мультиплексора (рис. 5.10). Такий тригер має тільки один,

прямий, вихід. Якщо необхідно мати також інверсний вихід, то він утворюється з використанням додаткового інвертора, який під'єднують до прямого виходу.

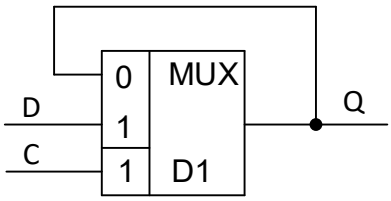

Рис. 5.10. Схема D-тригера, що синхронізується додатним тілом синхроімпульсу, на основі мультиплексора

Часова діаграма (рис. 5.11) показує приклад роботи D-тригера, що синхронізується додатним тілом синхроімпульсу. На часовій діаграмі показано сигнали, які подаються зовні на входи C та D тригера, і стан його прямого виходу Q, як реакцію на вхідні сигнали (стан інверсного виходу не показано, оскільки не існує заборонених комбінацій сигналів на входах тригера, тому дані на інверсному виході завжди протилежні по відношенню до даних на прямому виході). Літерою T позначено умовні інтервали роботи тригера. Додатне тіло синхроімпульсів починається посередині непарних інтервалів і закінчується посередині парних.

На початку інтервалу T0 синхроімпульс C=0 – тригер зберігає попередній стан. Оскільки попередній стан нам невідомий, то тригер буде зберігати цей невідомий стан – це може бути і 0, і 1. Таку невизначеність позначають пунктирною лінією посередині між рівнями 0 (низьким) та 1 (високим);

посередині інтервалу T1 надходить додатне тіло синхроімпульсу (C=1) і воно буде триматися до середини такту T2. За таблицею істинності (таблиця 5.3, рядок 1) тригер буде повторювати на своєму прямому виході Q те, що на цьому часовому інтервалі в нього буде на вході D;

посередині інтервалу T2 додатне тіло синхроімпульсу змінюється від'ємним, тригер запам'ятовує, що було на вході D у цей момент часу (було D=1), і буде тримати ці дані на виході Q (Q=1) до надходження наступного додатного тіла синхроімпульсу (до середини такту T3).

Тобто, коли на вході C=1 – тригер повторює на виході Q, те що є на вході D ($Q_t = D$), а коли на вході C з'являється 0 (C=0), тригер запам'ятовує дані, які були на вході D у цей момент часу і буде тримати їх до надходження наступного додатного

тіла синхроімпульсу - $Q_t = Q_{t-1}$, тригер буде пам'ятати занесену в нього дані, буде зберігати свій попередній стан.

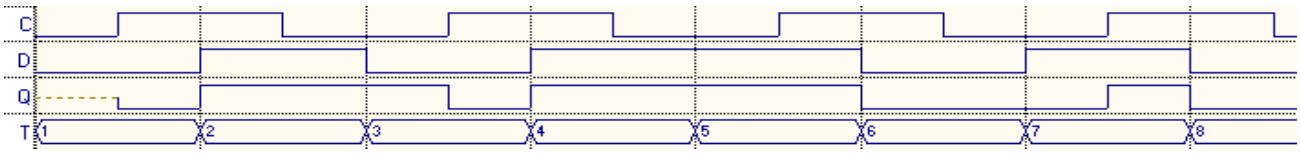

Рис. 5.11. Часова діаграма роботи D-тригера, що синхронізується додатним тілом синхроімпульсу

На рис. 5.11 можна побачити різницю в роботі комбінаційних схем і схем з пам'яттю: в комбінаційних схемах однаковим комбінаціям вхідних сигналів (однаковим наборам аргументів) у різні моменти часу відповідає і однаковий стан вихідних сигналів (однакове значення функцій), а на рис. 5.11 можна побачити, що на часових інтервалах Т1 та Т3, коли комбінація вхідних сигналів С=0, D=0 однакове на кожному з цих інтервалів, значення вихідного сигналу Q - різне. Тобто, стан схеми з пам'яттю (тригера) залежить не тільки від значення вхідних сигналів у теперішній момент часу, але й від їх значення у попередні моменти часу, від історії роботи цієї схеми.

5.4 D-тригер, що синхронізується фронтом синхроімпульсу

D-тригер, що синхронізується фронтом синхроімпульсу, англійською мовою перекладається як Flip-flop.

Графічний символ D-тригера, що синхронізується фронтом зростання синхроімпульсу, наведено на рис. 5.12, а таблиця 5.3 містить його таблицю істинності.

Стрілочками (таблиця 5.3) показано фронти синхросигналу:

стрілочка вгору відповідає фронту зростання;

стрілочка вниз – фронту спадання.

За таблицею істинності (таблиця 5.3), якщо відсутній синхроімпульс (С=0, таблиця 5.3, рядок 0) або синхроімпульс присутній (С=1, таблиця 5.3, рядок 1) або присутній фронт спадання синхроімпульсу (таблиця 5.3, рядок 2), тригер не змінює свій стан (зберігає попередній стан). Якщо присутній фронт зростання синхроімпульсу (таблиця 5.3, рядок 3) – тригер приймає дані з входу D. Заборонених комбінацій сигналів на входах у цього тригера немає.

Назву входу D пояснюють двома способами:

- або від англійського Data (дані), оскільки на цей вхід подаються дані, які

тригер повинен буде запам’ятати;

• або від англійського Delay (затримка), оскільки дані, що подаються на цей вхід з’являються на виході тригера із затримкою - тільки після надходження на вхід C фронту зростання синхроімпульсу.

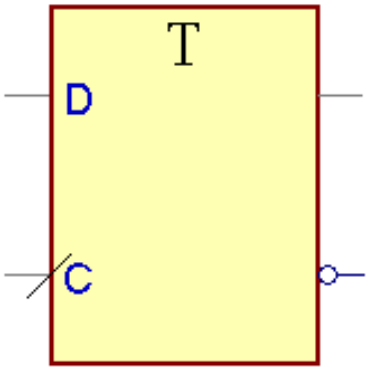

Рис. 5.12. Графічний символ D-тригера, що синхронізується додатним тілом синхроімпульсу

Таблиця 5.3. Таблиця істинності D-тригера, що синхронізується фронтом зростання синхроімпульсу

№	C	Q_t
0	0	Q_{t-1}
1	1	Q_{t-1}
2	↓	Q_{t-1}
3	↑	D

Граф (рис. 5.13) ілюструє таблицю істинності D-тригера (таблиця 5.3) та визначення тригера. Графи всіх D-тригерів виглядають однаково – порівняйте рис. 5.7 та рис. 5.13.

За графом (рис. 5.13) D-тригер - це логічний пристрій, що може знаходитися у двох сталих станах (a_0 - стан 0, a_1 - стан 1) та переходити з одного стану в інший під дією зовнішніх сигналів C та D:

якщо тригер знаходиться в стані a_0, а під час надходження фонту зростання синхроімпульсу сигнал D=1, тригер переходить до стану a_1, інакше тригер залишається у стані a_0;

якщо тригер знаходиться в стані a_1, а під час надходження фонту зростання

синхроімпульсу сигнал D=0, тригер переходить до стану a_0, інакше тригер залишається у стані a_1.

На графі рис. 5.13 кожний перехід здійснюється за додаткової умови наявності фронту зростання синхроімпульсу, для того, щоб не захаращувати рисунок, ця умова на графі не відображається, а фіксується у примітці до рисунку.

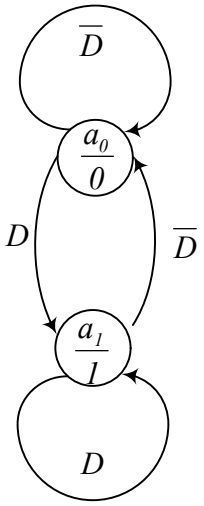

Рис. 5.13. Граф D-тригера

Примітка до рис. 5.13: будь-який перехід на цьому графі здійснюється за додаткової умови “є фронт зростання на вході C”.

D-тригер, що синхронізується фронтом синхроімпульсу, крім бістабільної комірки (власне тригера, RS-тригера) має в своєму складі і схему керування. Один з варіантів схеми D-тригера, що синхронізується фронтом зростання синхроімпульсу, наведено на рис. 5.14, а фронтом спадання – на рис. 5.15. Схеми рис. 5.14 та рис. 5.15 називають

- схемами на двох D-тригерах, що синхронізуються тілом синхроімпульсу,
- двоступеневими,
- схемами типу «ведучий – ведений» (Master – Slave, MS).

Щоб це підкреслити, інколи графічні символи таких тригерів позначають двома латинськими літерами T (тобто, TT, рис. 5.1, д). Перший (лівий, ведучий) тригер на схемах рис. 5.14 та рис. 5.15 входить до складу схеми керування другого тригера (правого, веденого).

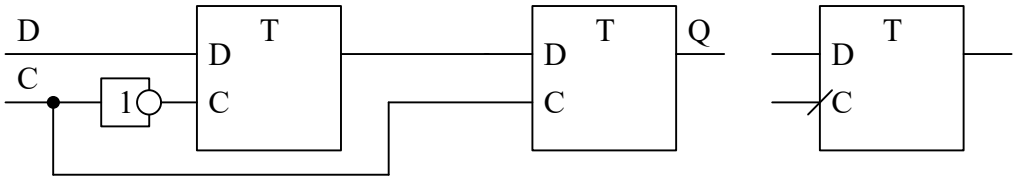

Рис. 5.14. Схема D-тригера, що синхронізується фронтом зростання синхроімпульсу (зліва) та його графічний символ (справа)

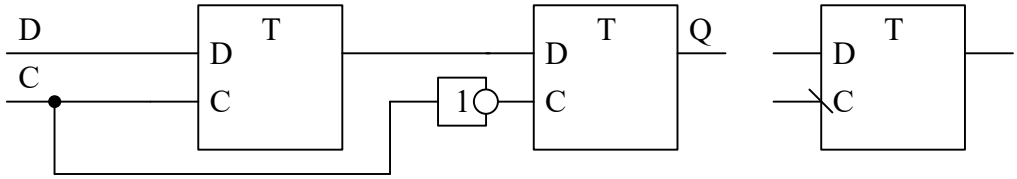

Рис. 5.15. Схема D-тригера, що синхронізується фронтом спадання синхроімпульсу (зліва) та його графічний символ (справа)

Часова діаграма (рис. 5.16) показує приклад роботи D-тригера, що синхронізується фронтом зростання синхроімпульсу. На часовій діаграмі показано сигнали, які подаються зовні на входи C та D тригера, і стан його прямого виходу Q, як реакцію на вхідні сигнали (стан інверсного виходу не показано, оскільки не існує заборонених комбінацій сигналів на входах тригера, тому дані на інверсному виході завжди протилежні по відношенню до даних на прямому виході). Літерою T позначено умовні інтервали роботи тригера. Фронт зростання синхроімпульсів знаходиться посередині непарних інтервалів.

На початку інтервалу T0 синхроімпульс C=0 – тригер зберігає попередній стан. Оскільки попередній стан нам невідомий, то тригер буде зберігати цей невідомий стан – це може бути і 0, і 1. Таку невизначеність позначають пунктирною лінією посередині між рівнями 0 (низьким) та 1 (високим);

посередині інтервалу T1 надходить фронт зростання синхроімпульсу. За таблицею істинності (таблиця 5.3, рядок 3) тригер виставить на своєму прямому виході Q те, що у цей момент часу є в нього на вході D (є D=0);

тригер буде тримати ці дані на виході Q (Q=0) до надходження наступного фронту зростання синхроімпульсу (до середини такту T3).

Тобто, коли на вході C є фронт зростання синхроімпульсу (на часовій діаграмі рис. 5.16 – це моменти часу посередині часових інтервалів T1, T3, T5, T7), тригер повторює на виході Q, те що є у цей момент часу на вході D ($Q_t = D$), і буде тримати

ці дані до надходження наступного фронту зростання синхроімпульсу, до цього моменту тригер буде виконувати операцію $Q_t = Q_{t-1}$, тобто, тригер буде пам'ятати занесені в нього дані, буде зберігати свій попередній стан, який він запам'ятав у момент надходження чергового фронту зростання синхроімпульсу.

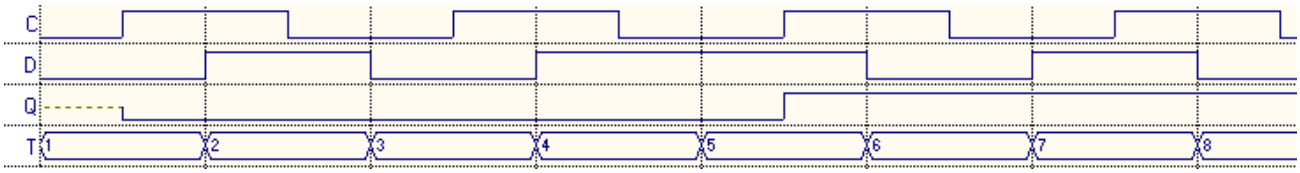

Рис. 5.16. Часова діаграма роботи D-тригера, що синхронізується фронтом зростання синхроімпульсу

За часовою діаграмою рис. 5.16 посередині часових інтервалів T1 та T3 тригер запам'ятає 0, а посередині T5 та T7 – 1.

Хоча на часових діаграмах рис. 5.11 та рис. 5.16 вхідні сигнали C та D – однакові, тип тригера - D-тригер, але вихідні сигнали Q – різні, оскільки один D-тригер синхронізується додатнім тілом синхроімпульсу (тобто, може змінювати свій стан на визначеному часовому інтервалі), а другий D-тригер синхронізується фронтом зростання синхроімпульсу (тобто, може змінювати свій стан тільки у визначені моменти часу).

На рис. 5.16 можна побачити різницю в роботі комбінаційних схем і схем з пам'яттю: в комбінаційних схемах однаковим комбінаціям вхідних сигналів (однаковим наборам аргументів) у різні моменти часу відповідає і однаковий стан вихідних сигналів (однакове значення функцій), а на рис. 5.16 можна побачити, що на часових інтервалах T1 та T3, коли комбінація вхідних сигналів C=0, D=0 однакове на кожному з цих інтервалів, значення вихідного сигналу Q - різне. Тобто, стан схеми з пам'яттю (тригера) залежить не тільки від значення вхідних сигналів у теперішній момент часу, але й від їх значення у попередні моменти часу, від історії роботи цієї схеми.

5.5 D-тригер, що синхронізується фронтом синхроімпульсу (схема на трьох RS-тригерах)

D-тригер, що синхронізується фронтом синхроімпульсу, як і будь-який інший тригер, складається з власне тригера (RS-тригера) та схеми керування (рис. 3.2). За [11] для створення схеми цього тригера необхідно створити його схему керування,

оскільки схеми RS-тригера відомі. Схема керування в даному випадку – це часова функція алгебри логіки 3-го роду

Для того, щоб не захаращувати наступні формули та схему, у таблиці істинності схеми керування D-тригера, що синхронізується фронтом синхроімпульсу (таблиця 5.4) прийнято такі позначення:

R та S – вихідні сигнали, часові функції алгебри логіки 3-го роду, значення сигналів керування RS-тригера у теперішній момент часу;

r та s – внутрішні сигнали, аргументи, значення сигналів керування RS-тригера у попередній момент часу.

Таблиця 5.4 ілюструє можливі зміни стану тригера та значень вихідних сигналів його схеми керування:

тригер на змінює свій стан, якщо немає синхроімпульсу (C=0, таблиця 5.4, рядок 8). При цьому обидва сигнали R та S мають пасивне значення (R=0, S=0);

тригер може змінювати свій стан тільки, коли з’являється синхроімпульс (коли з’являється фронт зростання синхроімпульсу). Ознакою появи синхроімпульсу є C=1 і пасивний стан двох сигналів R та S. Оскільки з появою синхроімпульсу C сигнали R та S відразу можуть змінювати свій стан, то аналізувати необхідно їх попередній стан і умовою їхньої пасивності буде r=0 та s=0 (таблиця 5.4, рядок 0 та рядок 4);

за фронтом синхроімпульсу C тригер може перейти до стану 0, якщо D=0, для цього необхідно, щоб з приходом синхроімпульсу схема керування сформувала комбінацію сигналів керування S=0 та R=1 (таблиця 5.4, рядок 0);

за фронтом синхроімпульсу C тригер може перейти до стану 1, якщо D=1, для цього необхідно, щоб з приходом синхроімпульсу схема керування сформувала комбінацію сигналів керування S=1 та R=0 (таблиця 5.4, рядок 4);

за інших умов значення сигналів R та S не повинні змінюватися, тобто, повинно виконуватися R=r та S=s (таблиця 5.4, рядки 1, 2, 5, 6);

комбінація попередніх значень сигналів r=1 та s=1 – заборонені, вони ніколи не будуть виникати, тому значення вихідних сигналів R та S при цьому довільне (R=X, S=X, (таблиця 5.4, рядки 3, 7).

Таблиця 5.4. Таблиця істинності схеми керування D-тригера, що синхронізується фронтом зростання синхроімпульсу

№	C	D	s	r	S	R
0	1	0	0	0	0	1
1	1	0	0	1	0	1
2	1	0	1	0	1	0
3	1	0	1	1	X	X
4	1	1	0	0	1	0
5	1	1	0	1	0	1
6	1	1	1	0	1	0
7	1	1	1	1	X	X
8	0	-	-	-	0	0

Карти Карно для часових функцій алгебри логіки R та S (за умови, що C=1) наведено на рис. 5.16. З врахуванням умови функції набувають вигляду $R = C\bar{s}(r \vee \bar{D})$ та $S = C(s \vee \bar{r}D)$.

Реалізуємо схему D-тригера на елементах монобазису І-НЕ (рис. 5.18), тоді як бістабільну комірку (власне тригер) візьмемо $\bar{R}\bar{S}$–тригер (рис. 4.10). Якщо всі елементи схеми зображати як елементи І-НЕ, отримаємо класичну схему D-тригера, що синхронізується фронтом синхроімпульсу (рис. 5.19).

Необхідно звернути увагу, що при мінімізації функцій R та S розв’язується не тільки канонічна задача мінімізації, метою якої є зменшення кількості літер у формулі цих функцій, а й загальна задача мінімізації, метою якої, в даному випадку, є зменшення кількості інверторів у схемі та зменшення кількості входів у задіяних елементах. Для розв’язку загальної задачі мінімізації довелося по різному мінімізувати клітинки карт Карно з невизначеними значеннями X: при мінімізації функції S приймається X=1, а при мінімізації функції R – a=0 (рис. 5.17).

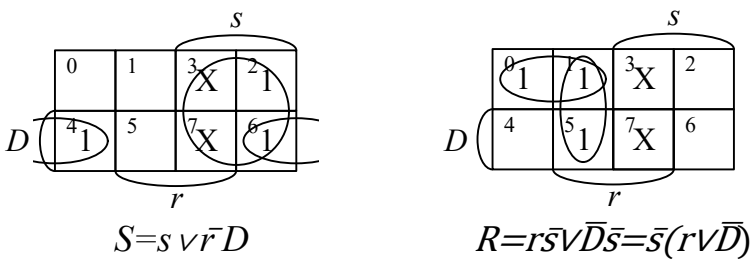

Рис. 5.17. Карти Карно внутрішніх сигналів керування D-тригера, що синхронізується фронтом

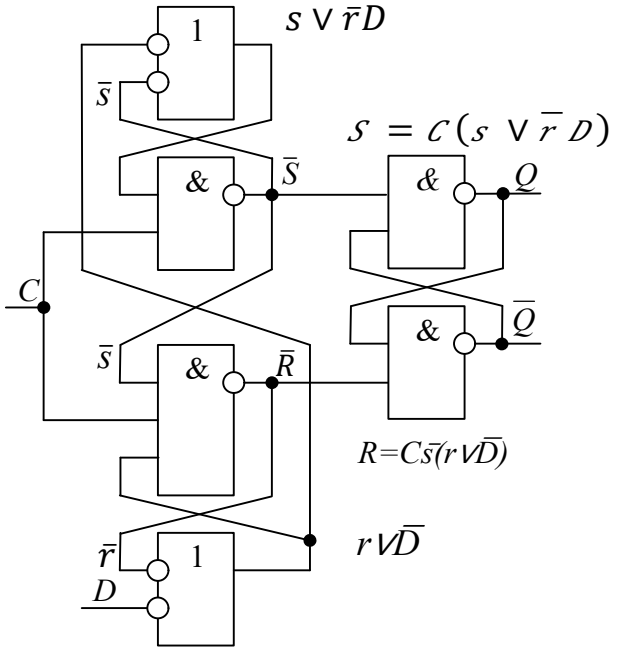

Рис. 5.18. Схема на трьох RS-тригерах з елементів монобазису І-НЕ D-тригера, що синхронізується фронтом (з двома рівноцінними зображеннями елементів монобазису)

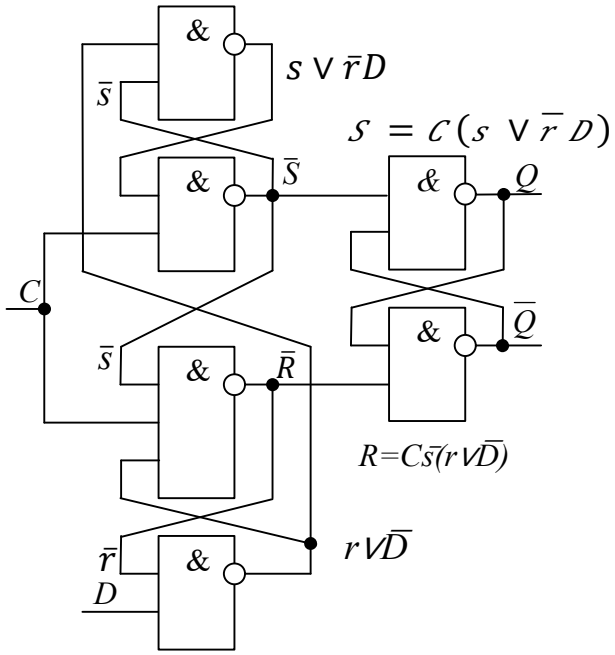

Рис. 5.19. Схема на трьох RS-тригерах з елементів монобазису І-НЕ D-тригера, що синхронізується фронтом (з одним зображенням елементів монобазису)

5.6 Т-тригер

Т-тригер (лічильний тригер) - це синхронний тригер, що синхронізується фронтом синхроімпульсу. Він має тільки один вхід і це вхід синхронізації (рис. 5.20). Таблиця 5.5 показує таблицю істинності Т-тригера.

Граф (рис. 5.21) ілюструє таблицю істинності Т-тригера (таблиця 5.5) та визначення тригера. За графом (рис. 5.21) Т-тригер - це логічний пристрій, що може

знаходитися у двох сталих станах (a_0 - стан 0, a_1 - стан 1) та переходити з одного стану в інший під дією зовнішніх сигналів, у даному випадку зовнішній сигнал лише один - C:

якщо тригер знаходиться в стані a_0, то під час надходження фонту зростання синхроімпульсу C тригер переходить до стану a_1, інакше тригер залишається у стані a_0;

якщо тригер знаходиться в стані a_1, то під час надходження фонту зростання синхроімпульсу C тригер переходить до стану a_0, інакше тригер залишається у стані a_1.

На графі (рис. 5.21) кожний перехід здійснюється за додаткової умови наявності фронту зростання синхроімпульсу, для того, щоб не захаращувати рисунок, ця умова на графі не відображається, а фіксується у примітці до рисунку.

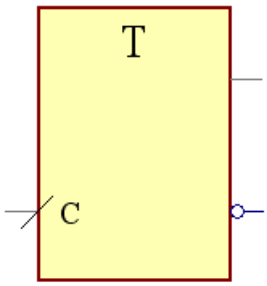

Рис. 5.20. Графічний символ T-тригера

Таблиця 5.5. Таблиця істинності T-тригера

	C	Q_t
0	0	Q_{t-1}
1	1	Q_{t-1}
2	↓	Q_{t-1}
3	↑	$\overline{Q}_{t-1}$

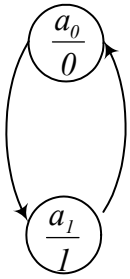

Рис. 5.21. Граф T-тригера

Примітка до рис. 5.21: будь-який перехід на цьому графі здійснюється за додаткової умови “є фронт зростання на вході C”.

Функціональну схему Т-тригера показано на рис. 5.22.

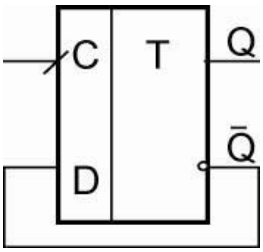

Рис. 5.22. Функціональна схема Т-тригера

Часову діаграму роботи Т-тригера представлено на рис. 5.23: за кожним фронтом зростання синхроімпульсу тригер змінює свій стан на протилежний.

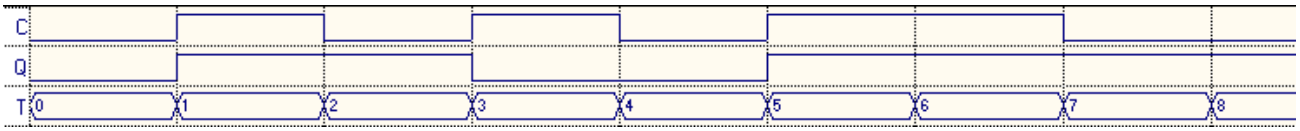

Рис. 5.23. Часова діаграма роботи Т-тригера

На рис. 5.23 можна побачити різницю в роботі комбінаційних схем і схем з пам'яттю: в комбінаційних схемах однаковим комбінаціям вхідних сигналів (однаковим наборам аргументів) у різні моменти часу відповідає і однаковий стан вихідних сигналів (однакове значення функцій), а на рис. 5.23 можна побачити, що на часових інтервалах Т1 та Т3, коли значення вхідного сигналу С=1 однакове на кожному з цих інтервалів, значення вихідного сигналу Q - різне. Тобто, стан схеми з пам'яттю (тригера) залежить не тільки від значення вхідних сигналів у теперішній момент часу, але й від їх значення у попередні моменти часу, від історії роботи цієї схеми.

5.7 JK-тригер

JK-тригер (універсальний тригер) - це синхронний тригер, що синхронізується фронтом синхроімпульсу. Він має два інформаційних входи (J та K) і вхід синхронізації С (рис. 5.24). За логікою роботи JK-тригер нагадує RS-тригер. Вхід J грає таку саму роль, що і вхід S, а вхід K – що і вхід R. При цьому, на відміну від RS-тригера, для якого комбінація вхідних сигналів R=1 та S=1 заборонена, у JK-тригера немає забороненої комбінації сигналів на вході: при J=1 та K=1 тригер змінює свій стан на протилежний (як Т-тригер).

Таблиця 5.6 показує таблицю істинності JK-тригера. Граф JK-тригера показано на рис. 5.25.

Граф (рис. 5.25) ілюструє таблицю істинності JK-тригера (таблиця 5.5) та визначення тригера. За графом (рис. 5.25) JK-тригер - це логічний пристрій, що може знаходитися у двох сталих станах (a_0 - стан 0, a_1 - стан 1) та переходити з одного стану в інший під дією зовнішніх сигналів J, K та C:

якщо тригер знаходиться в стані a_0 і під час надходження фронту зростання синхроімпульсу C сигнал J=1, тригер переходить до стану a_1, інакше тригер залишається у стані a_0;

якщо тригер знаходиться в стані a_1, то під час надходження фонту зростання синхроімпульсу C сигнал K=1, тригер переходить до стану a_0, інакше тригер залишається у стані a_1.

На графі (рис. 5.25) кожний перехід здійснюється за додаткової умови наявності фронту зростання синхроімпульсу, для того, щоб не захаращувати рисунок, ця умова на графі не відображається, а фіксується у примітці до рисунку.

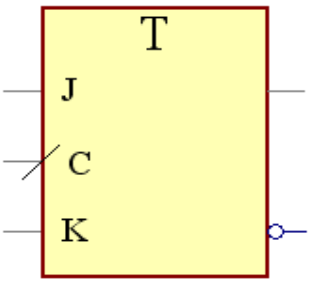

Рис. 5.24. Графічний символ JK-тригера

Таблиця 5.6. Таблиця істинності JK-тригера

№	C	J	K	Q_t
0	0	X	X	Q_{t-1}
1	1	X	X	Q_{t-1}
2	↓	X	X	Q_{t-1}
3	↑	0	0	Q_{t-1}
4	↑	0	1	0
5	↑	1	0	1
6	↑	1	1	$\overline{Q}_{t-1}$

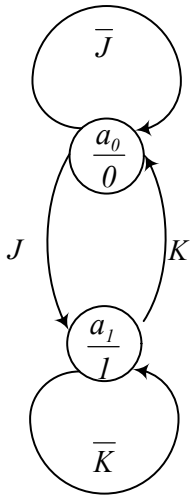

Рис. 5.25. Граф JK-тригера

Примітка до рис. 5.25: будь-який перехід на цьому графі здійснюється за додаткової умови “є фронт зростання на вході C”.

Функціональну схему JK-тригера показано на рис. 5.26.

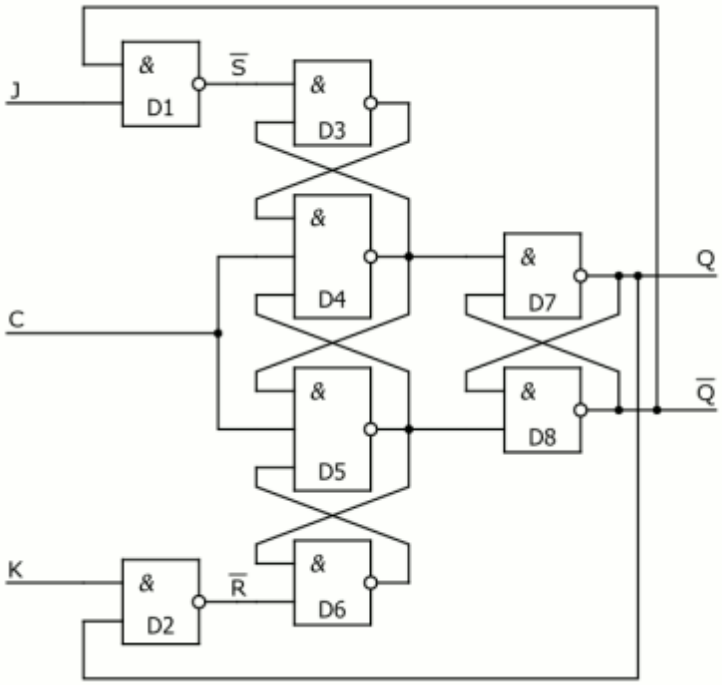

Рис. 5.26. Функціональна схема JK-тригера

Часову діаграму роботи JK-тригера представлено на рис. 5.27.

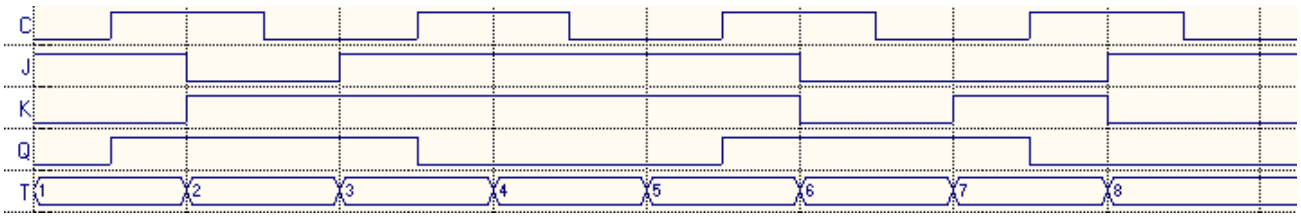

Рис. 5.27. Часова діаграма роботи JK-тригера

На рис. 5.27 можна побачити різницю в роботі комбінаційних схем і схем з пам’яттю: в комбінаційних схемах однаковим комбінаціям вхідних сигналів (однаковим наборам аргументів) у різні моменти часу відповідає і однаковий стан вихідних сигналів (однакове значення функцій), а на рис. 5.27 можна побачити, що на двох часових інтервалах T3 та T5, коли комбінація вхідних сигналів C=0, J=1, K=1 однакова на кожному з цих інтервалів, значення вихідного сигналу Q - різне. Тобто, стан схеми з пам’яттю (тригера) залежить не тільки від значення вхідних сигналів у теперішній момент часу, але й від їх значення у попередні моменти часу, від історії роботи цієї схеми.

6 ТРИТГЕРИ З РОЗШИРЕНИМИ ФУНКЦІОНАЛЬНИМИ МОЖЛИВОСТЯМИ

6.1 Т-тригер з входом дозволу роботи

Т-тригер з входом дозволу роботи (коротко - Т-тригер) - це синхронний тригер, що синхронізується фронтом синхроімпульсу. Він має вхід CE (від англійського Clock Enable – дозвіл синхроімпульсів, дозвіл синхронізації, у вітчизняній практиці – дозвіл роботи) і вхід синхронізації C (рис. 6.1). Вхід CE можуть мати не тільки Т-тригер, а й інші синхронні тригери та більш складні синхронні елементи з пам’яттю.

Таблиця 6.1 показує таблицю істинності Т-тригера.

Граф (рис. 6.2) ілюструє таблицю істинності Т-тригера (таблиця 6.1) та визначення тригера. За графом (рис. 6.2) Т-тригер - це логічний пристрій, що може знаходитися у двох сталих станах (a_0 - стан 0, a_1 - стан 1) та переходити з одного стану в інший під дією зовнішніх сигналів CE та C:

якщо тригер знаходиться в стані a_0, то якщо під час надходження фронту зростання синхроімпульсу C сигнал CE=1 - тригер переходить до стану a_1, інакше тригер залишається у стані a_0;

якщо тригер знаходиться в стані a_1, то якщо під час надходження фронту зростання синхроімпульсу C сигнал CE=1 - тригер переходить до стану a_0, інакше тригер залишається у стані a_1.

Така поведінка розкриває призначення входу CE – дозвіл роботи (дозвіл синхронізації, дозвіл синхроімпульсів) – для того, щоб пристрій змінював свій стан на нього обов’язково необхідно подавати цей сигнал дозволу (CE=1).

На графі (рис. 6.2) кожний перехід здійснюється за додаткової умови наявності фронту зростання синхроімпульсу, для того, щоб не захаращувати рисунок, ця умова на графі не відображається, а фіксується у примітці до рисунку.

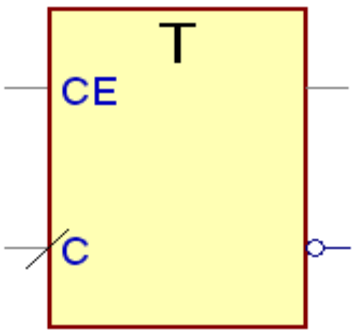

Рис. 6.1. Графічний символ Т-тригера з входом дозволу роботи

Таблиця 6.1. Таблиця істинності Т-тригера з входом дозволу роботи

№	C	CE	Q_t
0	0	X	Q_{t-1}
1	1	X	Q_{t-1}
2	↓	X	Q_{t-1}
3	X	0	Q_{t-1}
4	↑	1	$\overline{Q}_{t-1}$

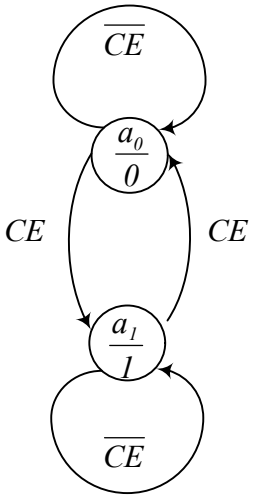

Рис. 6.2. Граф Т-тригера з входом дозволу роботи

Примітка до рис. 6.2: будь-який перехід на цьому графі здійснюється за додаткової умови “є фронт зростання на вході С”.

Функціональну схему Т-тригера показано на рис. 6.3. Схема складається з D-тригера, що синхронізується фронтом синхроімпульсу, та елемента ВИКЛЮЧНЕ-АБО.

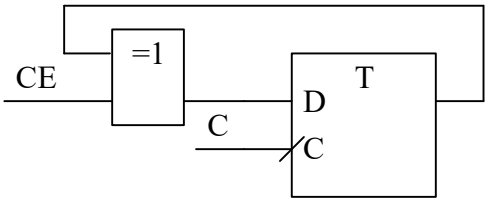

Рис. 6.3. Функціональна схема Т-тригера з входом дозволу роботи

Часову діаграму роботи Т-тригера представлено на рис. 6.4: за кожним фронтом зростання синхроімпульсу тригер змінює свій стан на протилежний за додаткової умови CE=1.

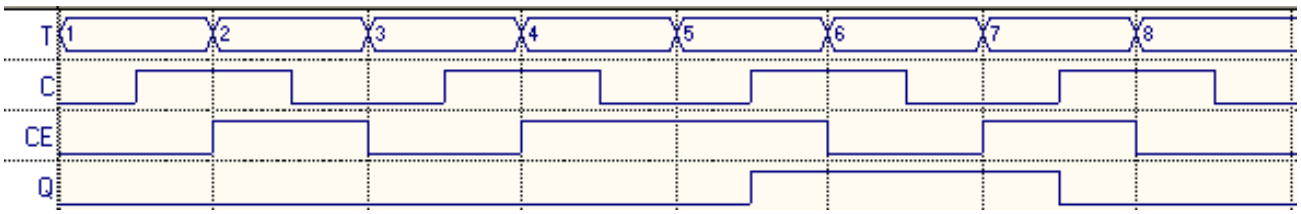

Рис. 6.4. Часова діаграма роботи Т-тригера з входом дозволу роботи

На рис. 6.4 можна побачити різницю в роботі комбінаційних схем і схем з пам'яттю: в комбінаційних схемах однаковим комбінаціям вхідних сигналів (однаковим наборам аргументів) у різні моменти часу відповідає і однаковий стан вихідних сигналів (однакове значення функцій), а на рис. 6.4 можна побачити, що на часових інтервалах Т5 та Т7, коли комбінації вхідних сигналів С та CE однакові, значення вихідного сигналу Q - різне. Тобто, стан схеми з пам'яттю (тригера) залежить не тільки від значення вхідних сигналів у теперішній момент часу, але й від їх значення у попередні моменти часу, від історії роботи цієї схеми.

6.2 D-тригер з асинхронними входами (R, S) та входом дозволу роботи (CE)

У комп'ютерній інженерії використовуються тригери, які є більш складними по відношенню до вже розглянутих і поєднують їх властивості. Як приклад розглянемо тригер, який поєднує властивості асинхронного RS-тригера та синхронного D-тригера. При цьому D-тригер синхронізується фронтом синхроімпульсів та має додатковий вхід дозволу роботи *CE* (рис. 6.5). Таблицю істинності цього тригера наведено нижче (таблиця 6.2).

При поєднанні в одному елементі синхронних та асинхронних тригерів, входи асинхронного тригера (*R* та *S*) називають асинхронними, а входи синхронного тригера (*D*, *C*, *CE*) – синхронними. Асинхронні входи є більш вагомими, більш пріоритетними: якщо на якомусь асинхронному вході є активне значення, то елемент буде працювати як асинхронний RS-тригера. Як синхронний D-тригер цей елемент буде працювати тільки коли на двох асинхронних входах є пасивні значення. Для роботи елемента як D-тригер додатково необхідно подати на вхід *CE* дозвіл роботи . Таку поведінку елемента відображає його таблиця істинності (таблиця 6.2).

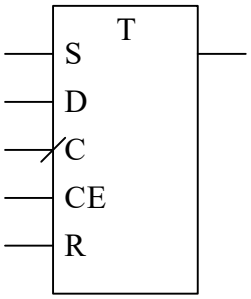

Рис. 6.5. D-тригер з додатковими функціональними можливостями

Таблиця 6.2. Таблиця істинності D-тригера з додатковими функціональними можливостями

R S	CE	C	Q_t	
0 1 1 0	X X	X X	1 0	Працюють асинхронні входи
1 1	X	X	X	Заборона
0 0	0	X	Q_{t-1}	Немає дозволу
0 0 0 0 0 0	1 1 1	0 1 ↓	Q_{t-1} Q_{t-1} Q_{t-1}	Немає потрібного фронту СІ
0 0	1	↑	D	Запис даних по фронту СІ

Як правило, тригери з додатковими функціональними можливостями та інші функціональні вузли комп'ютерів мають тільки один асинхронний вхід і, як правило, це є вхід скидання R. Вхід скидання R є найбільш вагомим, найбільш пріоритетним входом.

6.3 Перетворення тригерів

Раніше вже було розглянуто декілька схем перетворення тригера одного типу в тригер іншого типу:

перетворення D-тригера в простий Т-тригер - рис. 5.22;

перетворення D-тригера в Т-тригер з входом дозволу роботи - рис. 6.3.

Нижче наведено схеми перетворення JK-тригерів:

перетворення JK-тригера в простий Т-тригер - рис. 6.6;

перетворення JK-тригера в D-тригер - рис. 6.7.

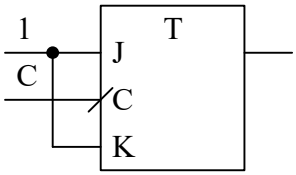

Рис. 6.6. Перетворення JK-тригера в простий T-тригер

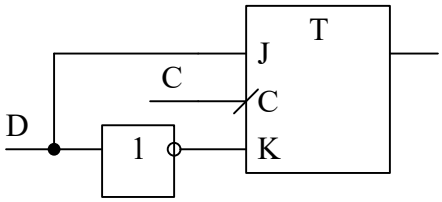

Рис. 6.7. Перетворення JK-тригера в D -тригер

З-за можливості перетворення у декілька тригерів іншого типу JK-тригер називають універсальним тригером.

Як видно з наведених рисунків деякі перетворення тригерів вимагають використання додаткових логічних елементів – елемента ВИКЛЮЧНЕ-АБО (рис. 6.3), елемента НЕ (рис. 6.7).

7 БАГАТОТРИГЕРНІ ЕЛЕМЕНТИ ПАМ’ЯТІ

До багатотригерних елементів пам’яті відносяться регістри.

Регістр - послідовний або паралельний логічний пристрій, який виконує функцію приймання, запам'ятовування (збереження), передавання та, можливо, перетворення інформації.

У регістрах для збереження одного біта інформації використовується один тригер. Для збереження *N* біт інформації у регістрі буде використано *N* тригерів.

Інформація в регістрі зберігається за видом числа (слова), зображеного комбінацією сигналів 0 і 1. Кожному розряду числа, що записаний в регістр, відповідає один розряд регістра, побудований, як правило, на базі тригерів RS-, D- або JK- типу.

Регістри на графічних символах позначаються латинськими літерами RG (від англійського RegisTer – записуватися).

На регістрах можна виконувати операції перетворення інформації з одного виду на інший, наприклад, послідовного коду на паралельний. Такі регістри називаються регістрами зсуву. Регістри можуть використовуватися для виконання деяких операцій, наприклад, лічби. Такі регістри називаються лічильниками. Лічильники на графічних символах позначаються латинськими літерами CT (від англійського CounTer – лічильник).

7.1 Класифікація регістрів

1.1.1 За функціональним призначенням

- лічильники;
- регістри зсуву;
- регістри для збереження інформації (паралельні).

1.1.2 За типом тригерів

Регістри можна побудувати практично з усіх типів тригерів. Можуть бути регістри:

- на асинхронних RS-тригерах,
- на синхронних RS-тригерах,
- на D-тригерах, що синхронізуються тілом синхроімпульсу;
- на D-тригерах, що синхронізуються фронтом синхроімпульсу;

- на JK-тригерах.

Найчастіше використовуються регістри на D-тригерах (що синхронізуються тілом синхроімпульсу або фронтом синхроімпульсу);

Лічильники будуються на лічильних тригерах (Т-тригерах). При цьому Т-тригер може бути побудований на D- та JK-тригерах.

1.1.3 За розрядністю

Регістри можуть бути будь-якої розрядності (від двох до сотень біт). Найчастіше використовуються регістри розрядністю 8 біт, 16 біт, 32 біти.

1.1.4 За способом запису і зчитування двійкової інформації

- Послідовні

В послідовних регістрах запис і зчитування інформації здійснюється послідовно за часом, тобто почергово. Вони мають послідовні виходи. Інформація записується шляхом послідовного зсуву двійкового коду числа за синхроімпульсами. Тому регістри послідовного типу носять назву регістрів зсуву.

- Паралельні

В паралельних регістрах, які мають паралельні входи та виходи, запис інформації виконуються одночасно до всіх розрядів за один такт синхроімпульсу. Такі регістри називають регістрами пам'яті.

- Паралельно-послідовні

Паралельно-послідовні регістри мають або паралельний вхід та послідовний вихід, або послідовний вхід та паралельний вихід. В перших регістрах інформація записується одночасно по паралельних входах, а зчитується почергово, в других — записується почергово, а зчитується одночасно. Паралельно-послідовні регістри можуть бути як регістрами зсуву, так і регістрами пам'яті.

1.1.5 За способом приймання та передавання інформації

- Регістри типу SISO (Serial In Serial Out) - з послідовним входом та послідовним виходом;

- Регістри типу SIPO (Serial In Parallel Out) - з послідовним входом та паралельним виходом;

- Регістри типу PISO (Parallel In Serial Out) - з паралельним входом та

послідовним виходом;

• Регістри типу PIPO (Parallel In Parallel Out) - з паралельними входом та виходами.

Найбільш універсальними вважаються регістри, які мають у своєму складі одночасно послідовні і паралельні входи та виходи. Такі регістри називають регістрами з послідовно-паралельним прийманням інформації та послідовно-паралельним передаванням.

1.1.6 За напрямом зсуву

Зсув у регістрах може відбуватися:

• ліворуч;

• праворуч,

• в два боки (в універсальних регістрах зсуву).

У цьому курсі розглядаються тільки базові регістри та лічильники. Більш глибоке їх вивчення передбачено у курсі «Комп'ютерна схемотехніка».

7.2 Паралельний регістр

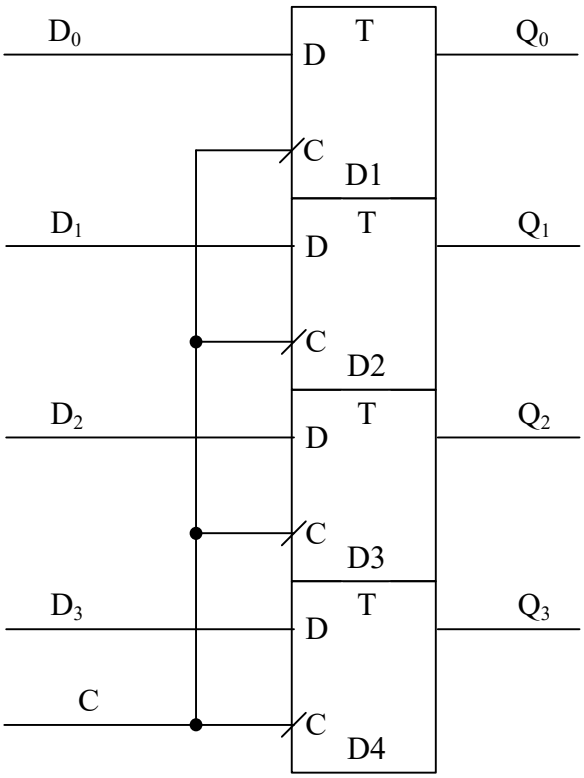

Рис. 7.1. 4-розрядний паралельний регістр на D-тригерах, що синхронізуються фронтом синхроімпульсу

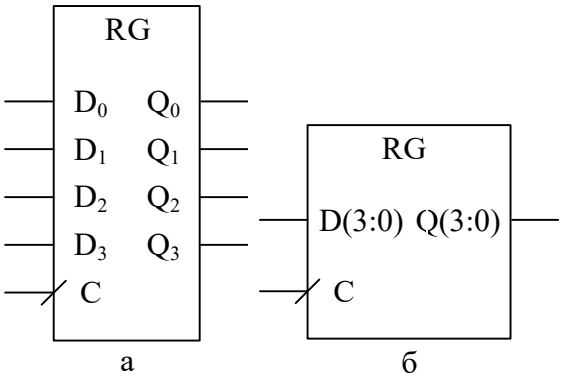

Рис. 7.2. Графічний символ 4-розрядного паралельного регістру на D-тригерах, що синхронізуються фронтом синхроімпульсу, а – з позначенням кожного входу і виходу, б – з груповим позначенням входів та виходів

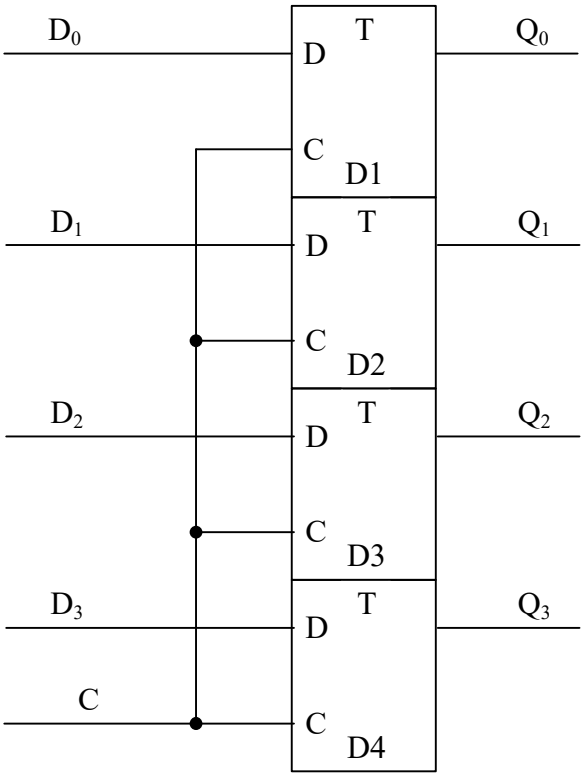

Рис. 7.3. 4-розрядний паралельний регістр на D-тригерах, що синхронізуються тілом синхроімпульсу

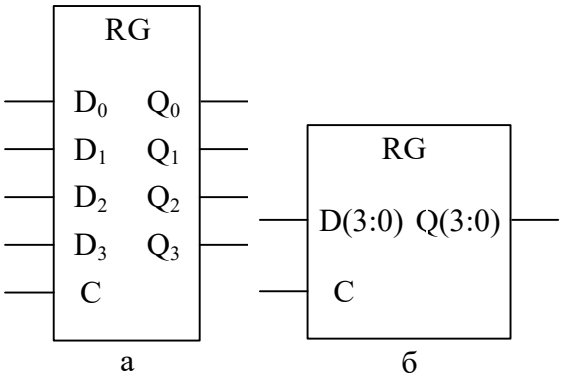

Рис. 7.4. Графічний символ 4-розрядного паралельного регістру на D-тригерах, що синхронізуються тілом синхроімпульсу, а – з позначенням кожного входу і виходу, б – з груповим позначенням входів та виходів

7.3 Асинхронний лічильник на Т-тригерах

Лічильники завжди будуються з синхронних тригерів, які синхронізуються фронтом синхроімпульсів. Не зважаючи на це лічильники можуть бути

- синхронними;
- асинхронними.

Лічильник називається асинхронним, якщо кожний його тригер синхронізується своїм окремим синхроімпульсом.

Лічильник називається синхронним, коли всі його тригери синхронізуються тими самими синхроімпульсами.

Розглянемо 4-розрядний асинхронний лічильник, його графічний символ показано на рис. 7.5.

Найпростіший 4-розрядний лічильник має один вхід синхронізації С та 4 виходи, Q_0 – вихід його молодшого тригера, Q_3 – вихід його старшого біта.

Граф лічильника рис. 7.5 показано на рис. 7.6. У кожній вершині графу записано дріб. Чисельник дробу показує умовне позначення стану лічильника, а знаменник – двійковий код цього стану – стан внутрішніх тригерів лічильника $Q_3Q_2Q_1Q_0$.

Як правило, але не обов'язково, стан a_0 $(Q_3Q_2Q_1Q_0 = 0000)$ називають початковим.

Кількість станів, у яких може знаходитися лічильник, називається його коефіцієнтом перерахунку *k*. Двійковий лічильник, який складається з *N* тригерів має коефіцієнт перерахунку $k = 2^N$. Послідовність лічби двійкового лічильника - циклічна: 0, 1, 2, …, *k*-2, *k*-1, 0, 1, 2, … .

Існують недвійкові лічильники з іншими коефіцієнтами перерахунку.

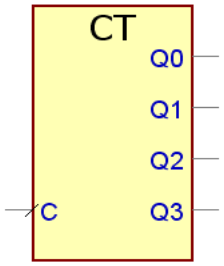

Рис. 7.5. 4-розрядний лічильник

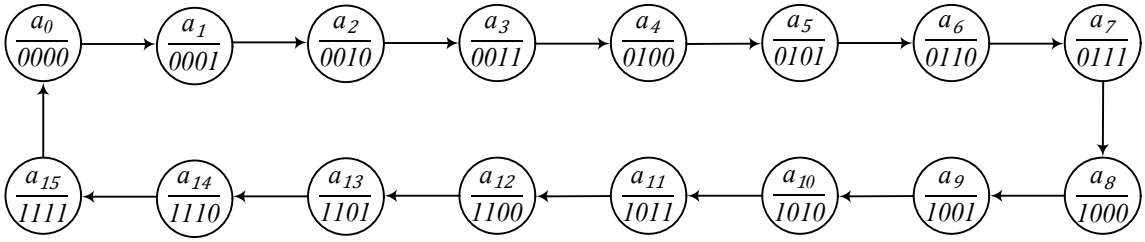

Рис. 7.6. Граф 4-розрядного лічильника

Примітка до рис. 7.6: будь-який перехід на цьому графі здійснюється за додаткової умови “є фронт зростання на вході С”.

За графом рис. 7.6 молодший тригер Q_0 змінює свій стан на протилежний за кожним фронтом зростання синхроімпульсу С, а кожний наступний тригер Q_{i+1} змінює свій стан на протилежний, коли попередній тригер Q_i змінює свій стан з 1 на 0 (i = 0, 1, 2, …). Коли тригер Q_i на прямому вході змінює свій стан з 1 на 0, на його інверсному виході сигнал змінюється з 0 та 1. Сигнал з інверсного виходу попереднього тригера Q_i можна використати як синхросигнал для наступного тригера Q_{i+1}. Тоді схема асинхронного двійкового лічильника буде мати вигляд рис. 7.7. За такою схемою усі тригери спрацьовують у різні моменти часу за різними синхросигналами, тому такий лічильник називають асинхронним.

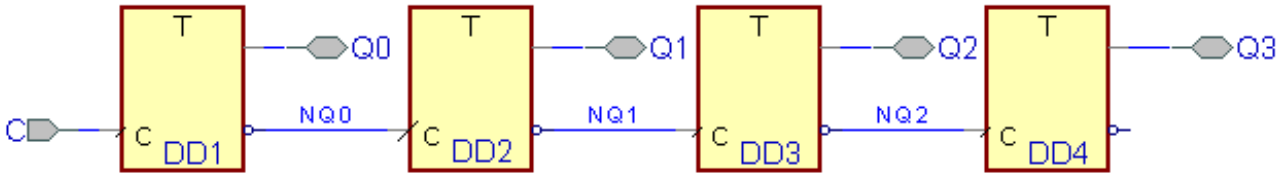

Рис. 7.7. Схема 4-розрядного асинхронного двійкового лічильника на Т-тригерах

При необхідності збільшення або зменшення коефіцієнту перерахунку лічильника необхідно збільшувати або зменшувати кількість тригерів у ланцюжку на рис. 7.7.

Недоліком асинхронного двійкового лічильника є велика затримка спрацювання старшого тригера, коли лічильник повертається в початковий стан з кодом 00…0 із стану з найбільшим кодом 11…1. У цьому випадку старший тригер змінить свій стан з 1 на 0 тільки після того, як свій стан послідовно змінять з 1 на 0 усі попередні тригери, починаючи з наймолодшого, стан якого позначено як Q_0.

Часову діаграму роботи 4-розрядного лічильника показано на рис. 7.8. Діаграма починається з моменту, коли лічильник знаходиться у стані $a_{13} = 1101 = D_{16}$ і закінчується, коли лічильник опиняється у стані $a_5 = 0101 = 5_{16}$.

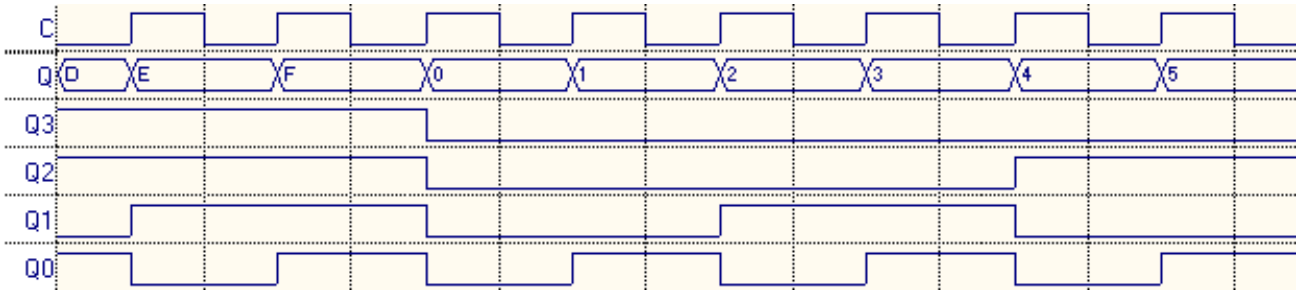

Рис. 7.8. Часова діаграма роботи 4-розрядного лічильника

За діаграмою рис. 7.8 тривалість і період сигналів на кожному наступному тригері вдвічі більші за тривалість та період сигналів на попередньому тригері. Це ж стосується тригера Q_0 та синхросигналу C. Якщо період збільшується в 2 рази, то частота, відповідно, в два рази зменшується: якщо позначити частоту синхроімпульсів як F_C, а частоту сигналів Q_i як F_{Q_i} то отримаємо:

$$F_{Q_0} = F_C/2;\ F_{Q_{i+1}} = F_{Q_i}/2.$$

Найлегше побудувати асинхронний двійковий лічильник на основі Т-тригерів, тому ці тригери називають лічильними тригерами. Т-тригер також це - цифровий пристрій який найпростішим способом виконує ділення частоти сигналу на 2.

Т-тригер можна створити з D-тригера (рис. 5.22). Тоді схема 4-розрядного асинхронного двійкового лічильника буде мати вигляд рис. 7.9, але вона буде працювати так само як і схема на рис. 7.7 і буде мати ту саму часову діаграму рис. 7.8.

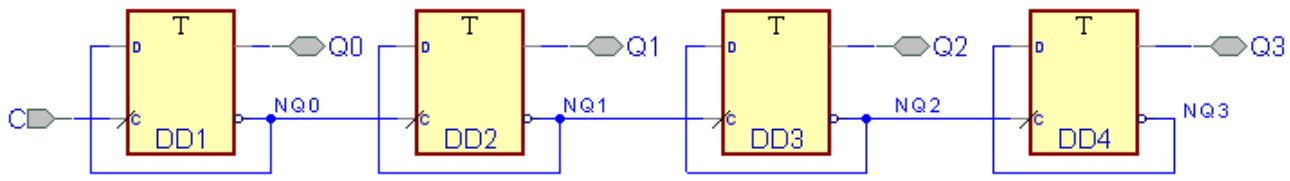

Рис. 7.9. Схема 4-розрядного асинхронного двійкового лічильника на D-тригерах

Т-тригер можна створити з JK-тригера (рис. 6.6). Тоді схема 4-розрядного асинхронного двійкового лічильника буде мати вигляд рис. 7.10, але вона буде працювати так само як і схема на рис. 7.7 і буде мати ту саму часову діаграму рис. 7.8.

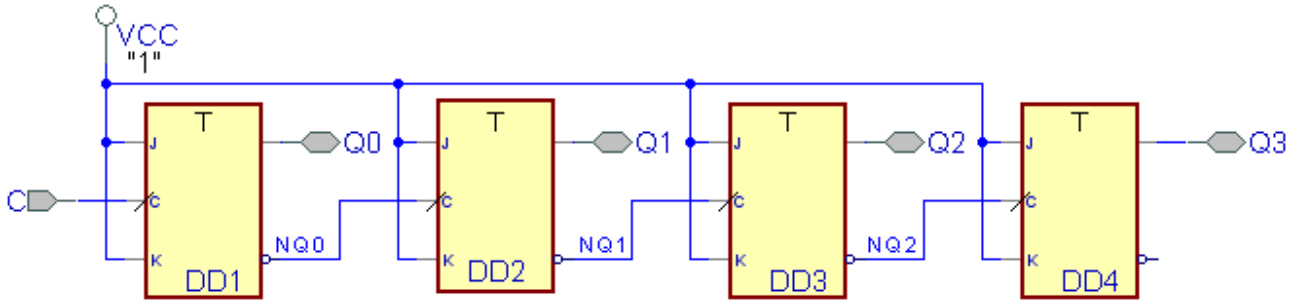

Рис. 7.10. Схема 4-розрядного асинхронного двійкового лічильника на JK-тригерах

7.4 Регістр зсуву

Регістри зсуву завжди будуються з синхронних тригерів, які синхронізуються фронтом синхроімпульсів. Найчастіше для цього використовуються D-тригери але може бути використано і JK-тригери. Графічний символ 4-розрядного регістра зсуву наведено на рис. 7.11, а його схему на D-тригерах – на рис. 7.12. Ознакою регістра зсуву є стрілочка над позначкою RG у графічному символі.

Цей регістр відноситься до регістрів типу SIPO (Serial In Parallel Out) - з послідовним входом (D) та паралельним виходом ($Q_3Q_2Q_1Q_0$).

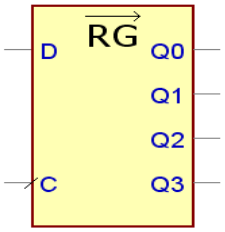

Рис. 7.11. 4-розрядний регістр зсуву типу SIPO

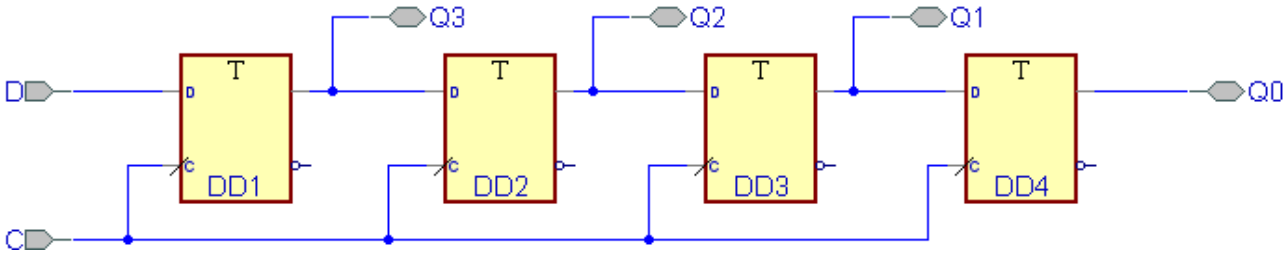

Рис. 7.12. Схема 4-розрядного регістра зсуву на D-тригерах

Усі тригери регістра зсуву спрацьовують одночасно, кожний наступний регістр переписує до себе значення попереднього регістра. Аналіз роботи регістра зсуву завжди необхідно починати з останнього регістра у ланцюжку зсувів (DD4 на

рис. 7.12), а потім послідовно аналізувати зміну стану його попередників.

Якщо вважати Q_0 молодшим розрядом, то регістр рис. 7.11 із схемою рис. 7.12 виконує зсув у бік молодших розрядів – зсув праворуч. Часову діаграму роботи такого регістра наведено на рис. 7.13.

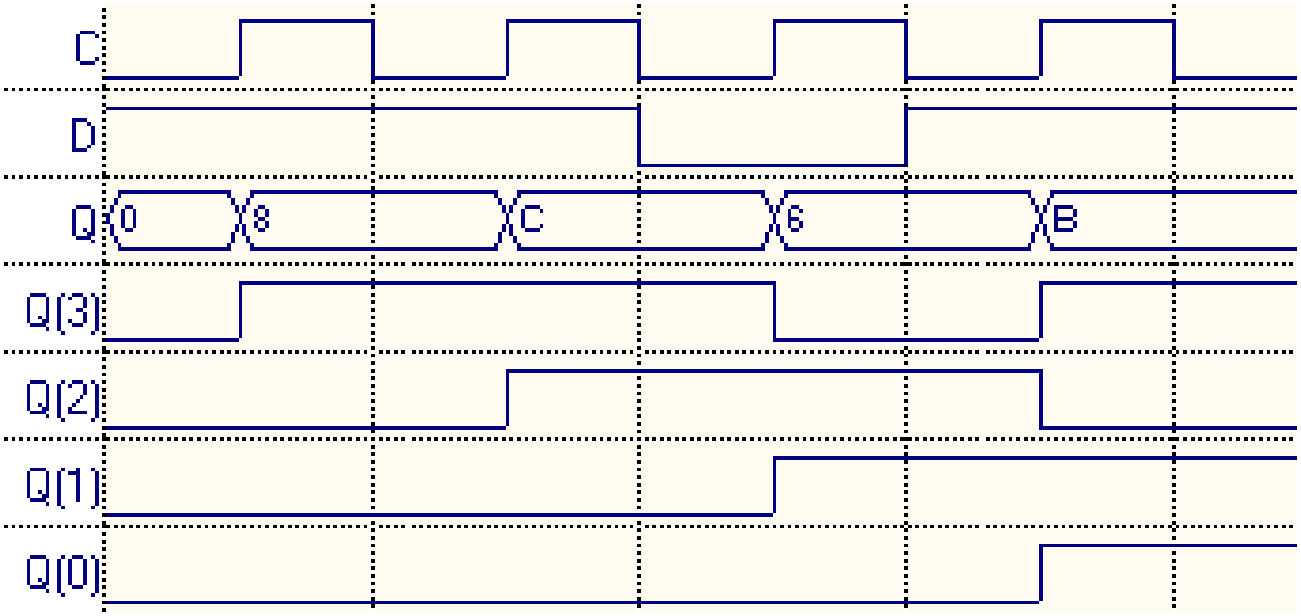

Рис. 7.13. Часова діаграма роботи 4-розрядного регістра зсуву праворуч

За діаграмою рис. 7.13 початковий стан регістра $Q_3Q_2Q_1Q_0 = 0000 = 0_{16}$. При надходженні першого фронту зростання синхроімпульсу до тригера DD4 запишеться значення, яке в цей момент має його попередник у ланцюжку зсуву – тригер DD3. Тобто, сигнал з виходу $Q_1 = 0$ опиниться на виході Q_0 (на виході Q_0 стане 0, $Q_0 = 0$, але 0 був там і до цього).

Одночасно до тригера DD3 (рис. 7.12) запишеться значення, яке в цей момент має його попередник у ланцюжку зсуву – тригер DD2. Тобто, сигнал з виходу $Q_2 = 0$ опиниться на виході Q_1 (на виході Q_1 стане 0, $Q_1 = 0$, але 0 був там і до цього).

Одночасно до тригера DD2 (рис. 7.12) запишеться значення, яке в цей момент має його попередник у ланцюжку зсуву – тригер DD1. Тобто, сигнал з виходу $Q_3 = 0$ опиниться на виході Q_2 (на виході Q_2 стане 0, $Q_2 = 0$, але 0 був там і до цього).

Одночасно до тригера DD1 (рис. 7.12) запишеться значення, яке в цей момент є на вході D регістра. Тобто, сигнал з входу $D = 1$ опиниться на виході Q_3 (на виході Q_3 стане 1, $Q_3 = 1$, до цього там був 0).

Після проходження першого фронту зростання синхроімпульсу C новим станом

регістра буде $Q_3Q_2Q_1Q_0 = 1000 = 8_{16}$.

Аналіз поведінки тригерів регістра зсуву під час надходження інших фронтів зростання синхроімпульсу С проводять аналогічно.

Якщо вважати Q_0 старшим розрядом, то регістр рис. 7.11 із схемою рис. 7.12 виконує зсув у бік старших розрядів – зсув ліворуч.

Якщо в регістра рис. 7.11 із схемою рис. 7.12 використовувати тільки один вихід, наприклад, Q_0, тоді регістр буде належати до типу SISO (Serial In Serial Out) - з послідовним входом та послідовним виходом. Регістр типу SISO – це цифровий елемент затримки.

7.5 Серілізатор/Десерілізатор

Розглянутий регістр типу SIPO (рис. 7.11, Serial In Parallel Out - з послідовним входом та паралельним виходом, Deserializer - десерілізатор) здійснює перетворення послідовного коду в паралельний. Протилежну функцію виконує регістр типу PISO (Рис. 7.14, Parallel In Serial Out - з паралельним входом та послідовним виходом, Serializer - серілізатор). За сигналом завантаження (Load) регістр приймає ззовні багаторозрядний паралельний код на входи $D_{n-1} \ldots D_1D_0$ і потім за кожним тактом синхроімпульсів С послідовно видає на вихід Q біти цього коду.

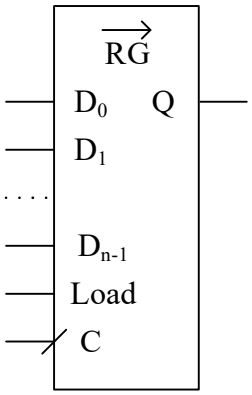

Рис. 7.14. N-розрядний регістр зсуву типу PISO

У сучасних комп'ютерах серілізатори і десерілізатори використовуються в парах. Разом вони скорочено називаються СерДес (рис. 7.15, від англійського SerDes - Serializer/Deserializer – Серілізатор/Десерілізатор).

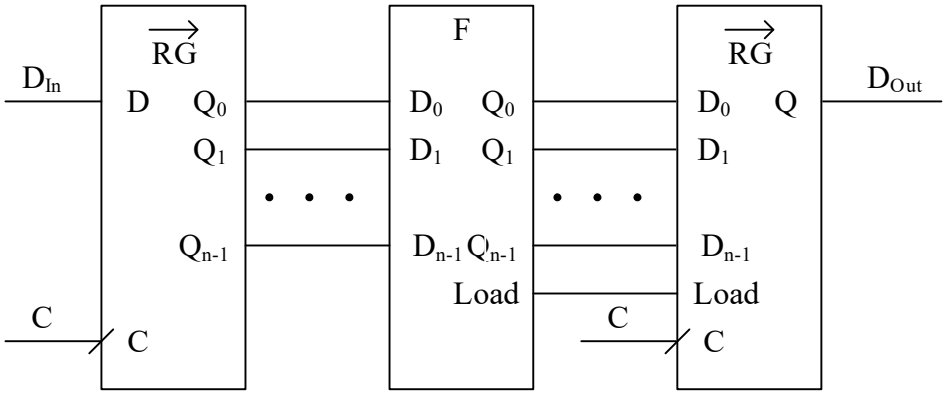

*Рис. 7.15. Серілізатор-десеріл*ізатор

Десеріл*і*затор використовується в комп'ютері (рис. 1.1) в складі пристрою вводу даних, приймає ззовні з послідовного каналу зв'язку (типу USB) послідовний код, перетворює його на багаторозрядний паралельний код, який передає на інші вузли комп'ютера (F, рис. 7.15) для опрацювання. Результат опрацювання у вигляді багаторозрядного паралельного коду подається на пристрій виводу (рис. 1.1), до складу якого входить серіл*і*затор. який по одному біту послідовно видає дані в послідовний канал зв'язку (типу того ж USB).

7.6 Регістри з лінійними зворотними зв'язками

Регістри з лінійними зворотними зв'язками використовуються для:

генерування контрольних розрядів (циклічних контрольних сум, cyclic redundancy check (CRC)) під час передачі чи збереження інформації з метою виявлення або виправлення помилок;

для генерування псевдовипадкових кодів. Псевдовипадкові коди мають деякі властивості, які відрізняють їх від випадкових кодів:

- є алгоритми створення псевдовипадкових кодів;
- псевдовипадкові коди мають період повторення;
- при перезапуску генератора псевдовипадкового коду генерується та сама послідовність псевдовипадкових кодів.

Ідея одного з методів виявлення або виправлення помилок полягає в представленні контрольованої інформації як цілого числа *I*. Далі обирається просте число $P \ll I$, знаходиться остача $R = I \bmod P$. Набір $\{I;R\}$ зберігається чи передається. При цьому може бути пошкоджено як *I*, так і *R*, тому позначають їх як *I'* та *R'* і заново розраховують остачу $R'' = I' \bmod P$. Якщо $R' = R''$ – помилки немає. Інакше, є помилка

(тобто, помилка вже виявлена), також існують методи її виправлення.

Недоліком такого підходу є необхідність виконання «довгої» операції ділення для знаходження остачі. Довга вона тому, що складається з послідовності операцій зсуву та віднімання та додавання, операція віднімання зводиться до додавання доповняльних кодів, але схема суматора містить ланцюжок розповсюдження переносів. При використання суматора з послідовним переносом, додавання відбувається повільно, при використанні суматорів з паралельним або груповим переносом, схема стає дуже великою і дорогою.

Для усунення згаданих недоліків було запропоновано відмовитися при виконанні ділення від використання арифметичного додавання і арифметичного віднімання та замінити їх на порозрядне додавання за модулем 2 (за модулем 2 порозрядні додавання та віднімання виконуються однаково).

Після такої заміни схема вузла знаходження модуля стає надзвичайно простою і набуває класичного вигляду регістра з лінійними зворотними зв'язками у формі Галуа (рис. 7.16). *P* для цієї схеми записують у вигляді полінома (і називають його тепер простим поліномом). Простий поліном *P* визначає положення суматорів за модулем 2 у схемі: показники степеню членів полінома вказують на тригер, на вході якого необхідно поставити суматор за модулем 2 (вважається, що $x = x^1, 1 = x^0$), найбільший показник сиепеню вказує на кількість тригерів у регістрі. Для визначення циклічної контрольної суми усі тригери встановлюються в початковий стан 1, число *I* послідовно подається старшими розрядами вперед на вхід *I* регістра, після числа *I* на відповідний вхід подаються *n* нулів, де *n* – кількість тригерів. Кінцевий стан тригерів регістра і буде циклічною контрольною сумою.

Сигнал з виходу останнього, 7-го тригера, зворотним зв'язком повертається на входи попередніх тригерів. Зворотний зв'язок називається лінійним оскільки сигнал, який передається ним, впливає на стан тригерів через операцію додавання (за модулем 2) з іншими сигналами, а операцію множення при цьому не використовують.

Схему рис. 7.16 зручно використовувати в складі серілізаторів/десерілізаторів при передачі інформації послідовними каналами зв'язку, коли дані *I* послідовно подаються на вхід регістра зсуву з лінійними зворотніми зв'язками, а циклічна

контрольна сума також послідовно з’являється на виході *R* цього регістра.

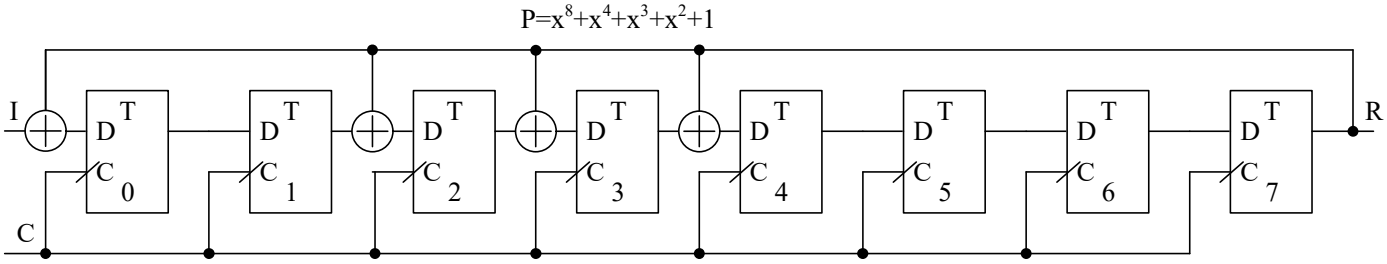

Рис. 7.16. Регістр з лінійними зворотними зв’язками. Форма Галуа

Таблицю простих поліномів можна знайти у довідниках, деякі з них наведено нижче (таблиця 7.1).

Таблиця 7.1. Таблиця простих поліномів

Біти, n	Примітивний поліном	Період 2^n-1
2	x^2+x+1	3
3	x^3+x^2+1	7
4	x^4+x^3+1	15
5	x^5+x^3+1	31
6	x^6+x^5+1	63
7	x^7+x^6+1	127
8	$x^8+x^6+x^5+x^4+1$	255
9	x^9+x^5+1	511
10	$x^{10}+x^7+1$	1023
11	$x^{11}+x^9+1$	2047
12	$x^{12}+x^{11}+x^{10}+x^4+1$	4095
13	$x^{13}+x^{12}+x^{11}+x^8+1$	8191
14	$x^{14}+x^{13}+x^{12}+x^2+1$	16383
15	$x^{15}+x^{14}+1$	32767
16	$x^{16}+x^{14}+x^{13}+x^{11}+1$	65535
17	$x^{17}+x^{14}+1$	131071
18	$x^{18}+x^{11}+1$	262143
19	$x^{19}+x^{18}+x^{17}+x^{14}+1$	524287

Регістр з лінійними зворотними зв’язками можна побудувати також у формі Фібоначчі (рис. 7.17). Недоліком такої схеми є послідовне з’єднання комбінаційних елементів – суматорів за модулем 2, що уповільнює роботу схеми.

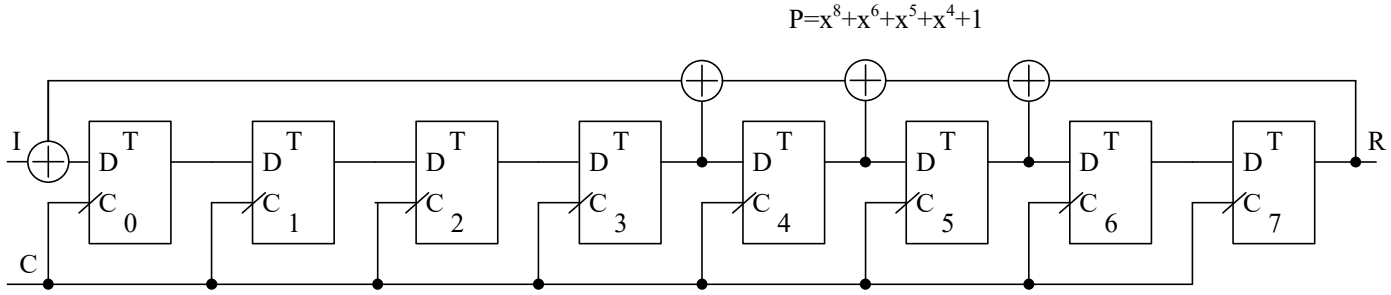

Рис. 7.17. Регістр з лінійними зворотними зв'язками. Форма Фібоначчі

Якщо на входи схем рис. 7.16 та рис. 7.17 постійно подавати 0 (I = 00…0), то формувачі циклічних контрольних сум перетворяться на генератори псевдовипадкових кодів (рис. 7.18, рис. 7.19). Період повторення генерованих такими схемами псевдовипадкових кодів подано у таблиці простих поліномів (таблиця 7.1).

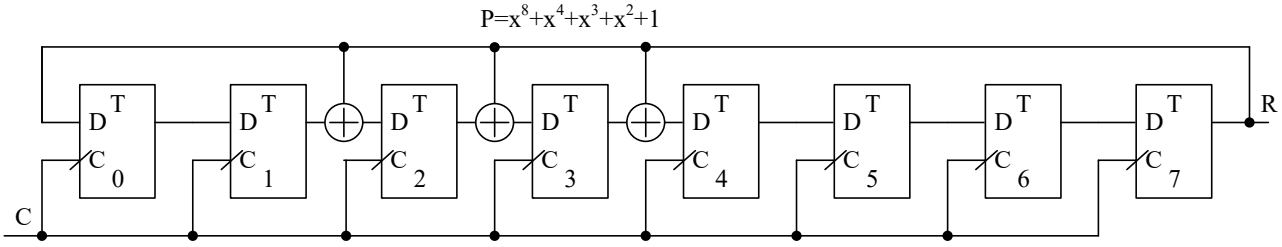

Рис. 7.18. Генератор псевдовипадкових кодів на основі регістра з лінійними зворотними зв'язками. Форма Галуа

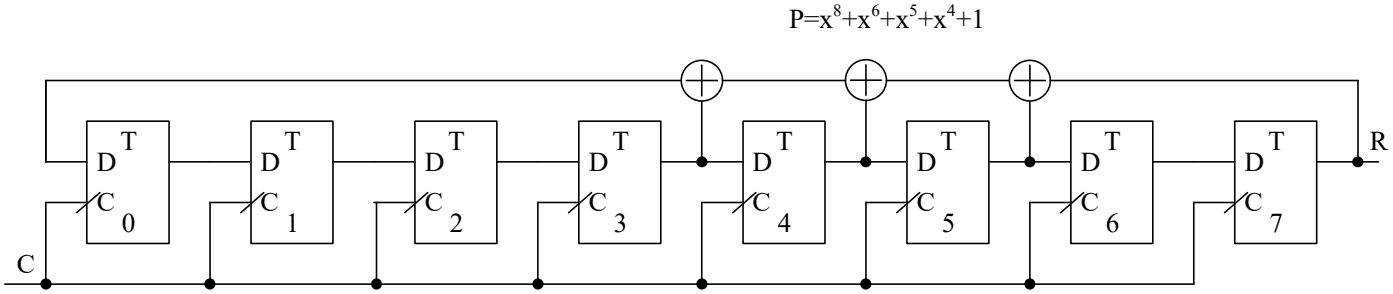

Рис. 7.19. Генератор псевдовипадкових кодів на основі регістра з лінійними зворотними зв'язками. Форма Фібоначчі

Приклад визначення циклічної контрольної суми для випадку 3-бітного регістра зсуву, полінома $P = x^3 + x + 1$ та I = 1001 наведено на рис. 7.20. Суматор за модулем 2 ще називають керованим інвертором: якщо на одному його вході 1 – дані з другого входу будуть інвертуватися при проходженні суматора, а якщо 0 – проходити суматор без інвертування. Границі, де дані можуть інвертуватися показано на рис. 7.20 штрих-пунктирними вертикальними лініями. Будуть дані інвертуватися при перетині цих границь чи ні визначається станом 2-го, старшого тригера регістра. Циклічна

контрольна сума (001) знаходиться в регістрі вже після останнього зсуву. Інколи її додатково інвертують, її інвертоване значення в цьому прикладі CRC=110.

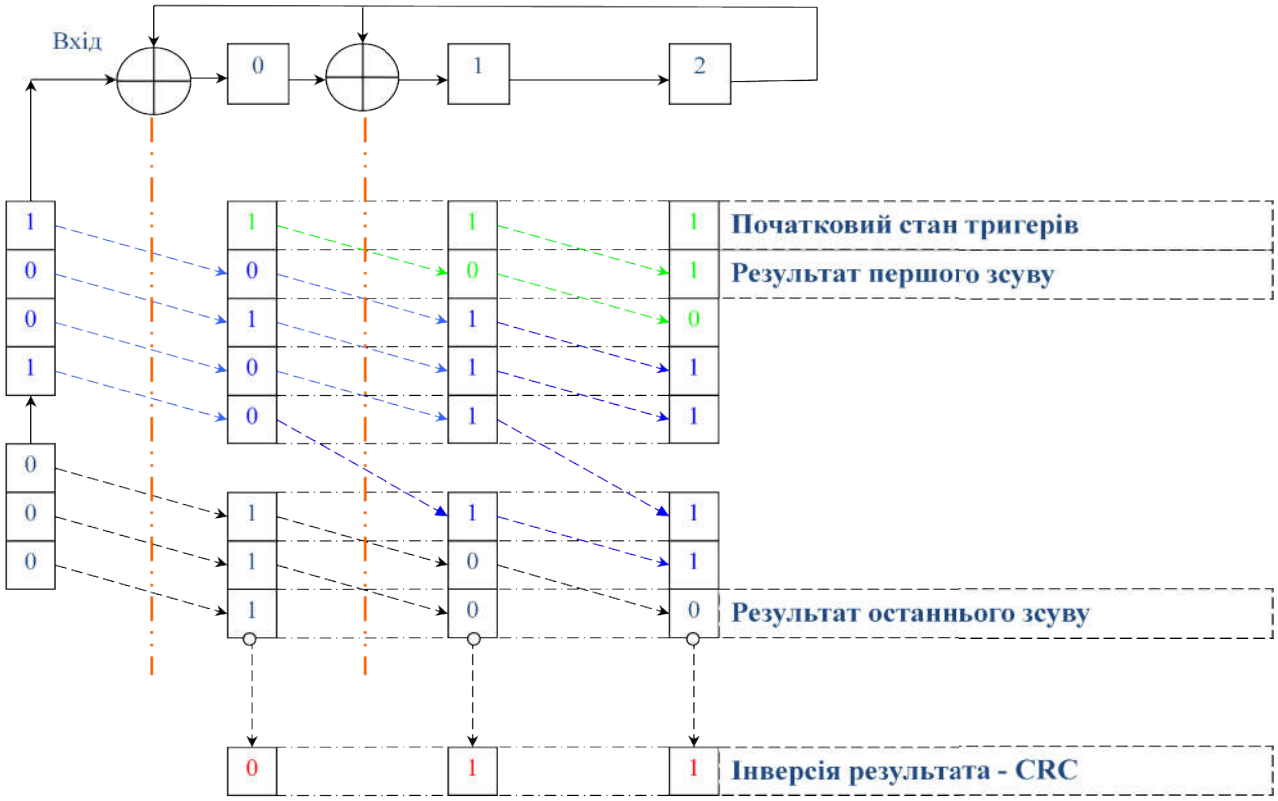

Рис. 7.20. Приклад визначення циклічної контрольної суми для $P = x^3 + x + 1$

Приклад перевірки приймачем циклічної контрольної суми наведено на рис. 7.21. Відмінність від рис. 7.20 полягає в подачі на вхід регістра після даних I не нулів 000, а отриманої в попередньому прикладі циклічної контрольної суми CRC=110. При відсутності помилок в процесі передачі інформації після останнього зсуву отримаємо код 111, а після його інвертування – код 000, що і є ознакою відсутності помилки. Усі інші коди, які буде отримано після інвертування будуть свідчити про присутність помилки.

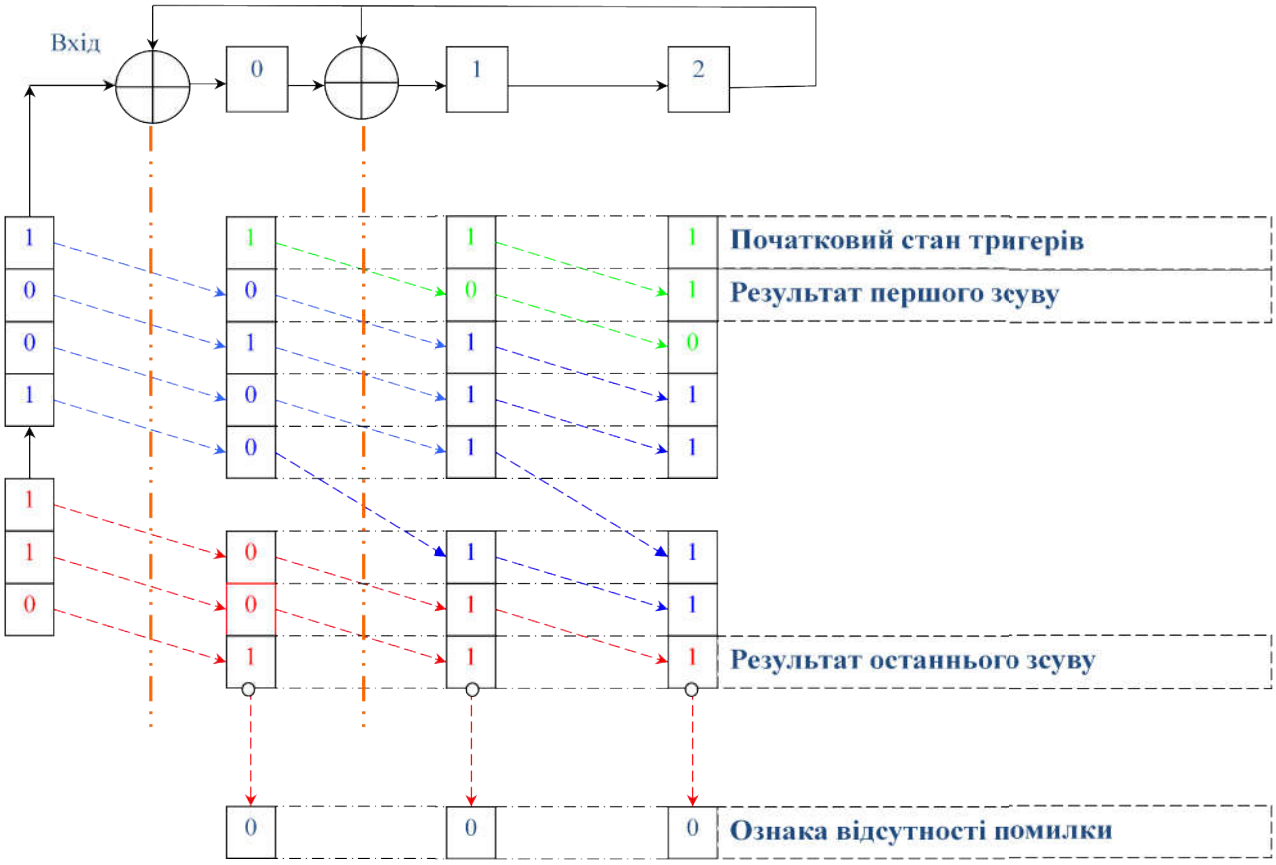

Рис. 7.21. Приклад перевірки циклічної контрольної суми для $P = x^3 + x + 1$

7.7 Ієрархія пам’яті у комп’ютері

У комп’ютерах використовується декілька типів пам’яті. Її ієрархічну структуру по відношенню до центрального процесора показує рис. 7.22.

Рис. 7.22. Ієрархія пам’яті у комп’ютері

Чим ближче до процесора знаходиться пам’ять зазначеного типу, тим більше її швидкодія і тим менший її об’єм (регістри у вигляді регістрового файлу навіть входять до складу процесора). Під час роботи з комп’ютером інформація постійно переміщається між ієрархічними рівнями: найбільш потрібна в даний час інформація переміщається вище по ієрархічній схемі, а непотрібна в даний час – опускається на нижчі рівні.

У цьому курсі розглядається функціональна організація основної (оперативної) пам’яті комп’ютера та його регістрового файлу.

7.8 Оперативний запам’ятовуючий пристрій

Функціональну схему оперативного запам’ятовуючого пристрою (ОЗП, англійською Random Access Memory – пам’ять з довільним доступом, RAM) наведено на рис. 7.23. Там же показано і графічний символ такого ОЗП.

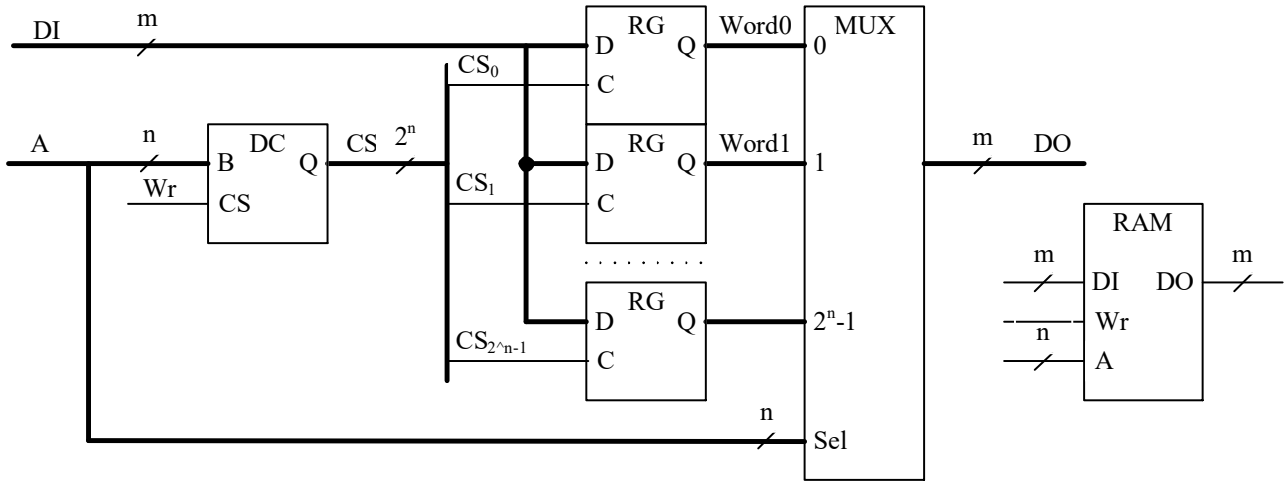

Рис. 7.23. Оперативний запам’ятовуючий пристрій

ОЗП має m-бітний вхід даних DI, m-бітний вихід даних DO, n-бітний вхід адреси A та вхід керування, а саме дозволу запису Wr. Інформація в ОЗП зберігається в m-бітних паралельних регістрах RG, кількість регістрів - 2^n. Адреса розрядністю n-біт подається на вхід дешифратора, який формує сигнали дозволи запису (роботи) CS окремо для кожного регістра, сигнали CS поступають на входи C регістрів за умови наявності сигналу запису Wr. Кожний регістр під’єднано до інформаційного входу мультиплексора MUX, на вхід керування якого заведено адресу A. Адреса A визначає і до якого регістра буде здійснено запис даних з входу DI (при наявності сигналу Wr), і з якого регістра буде здійснено читання на вихід DO.

Основні характеристики ОЗП такі ж як і ПЗП:

- організація пам’яті та
- об’єм пам’яті.

Якщо кількість розрядів адреси дорівнює n, то ОЗП містить 2^n регістрів (слів) кожний розрядністю m біт, де m - розрядність входу даних та виходу даних ОЗП, тобто, організація ОЗП - це вираз $2^n \times m$. Якщо порахувати значення цього виразу – отримаємо об’єм ОЗП в бітах.

7.9 Регістровий файл

Функціональну схему регістрового файлу (RG File) наведено на рис. 7.24. Там же показано і його графічний символ.

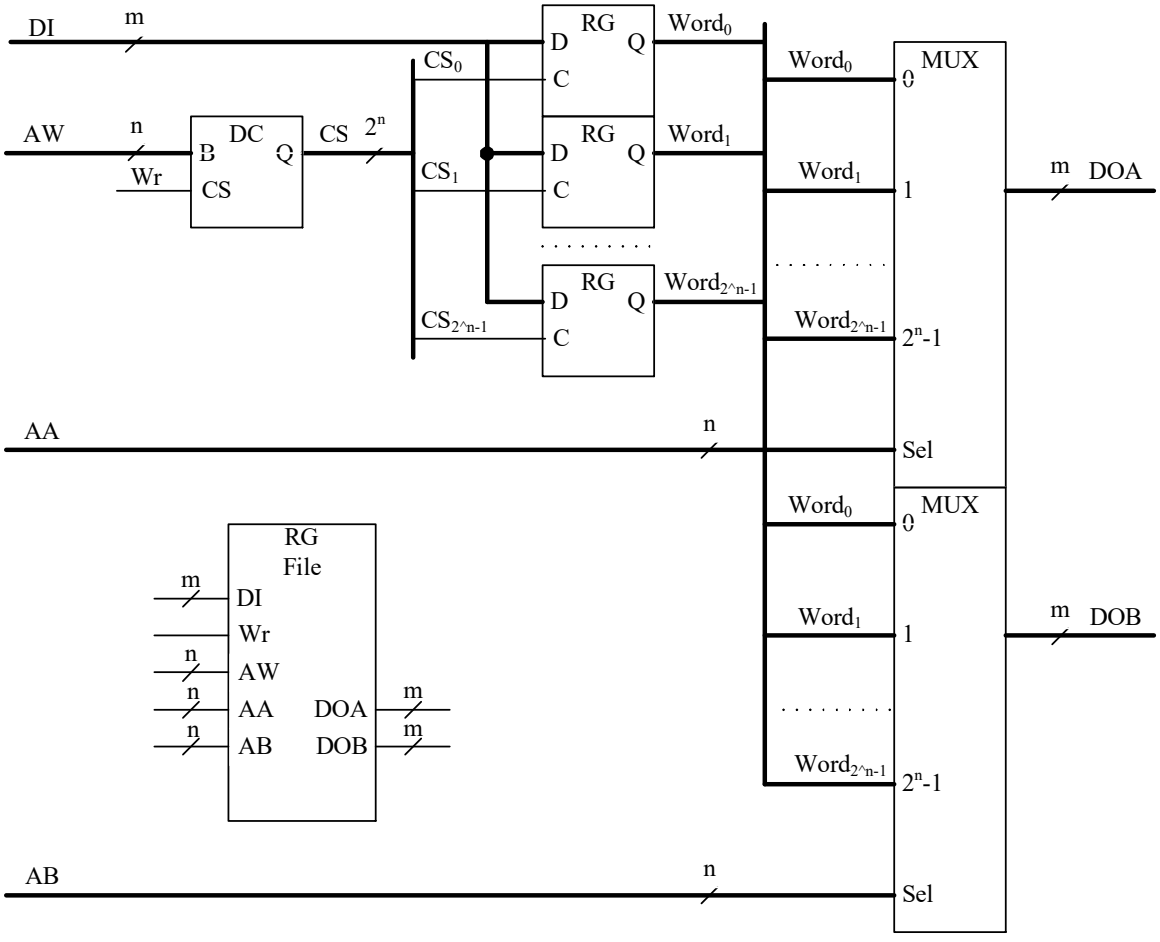

Рис. 7.24. Регістровий файл

На відміну від ОЗП регістровий файл має два виходи даних – DOA та DOB і, відповідно два мультиплексори. Також регістровий файл має три входи адреси – адреса AW визначає, до якого регістра буде здійснюватися запис, адреса AA визначає з якого регістра будуть видаватися дані на вихід DOA, адреса AB визначає з якого регістра будуть видаватися дані на вихід DOB.

7.10 Операційний пристрій = ALU+RG File

Разом з арифметико-логічним пристроєм регістровий файл утворює операційний автомат (операційний пристрій, рис. 7.25) у складі процесора рис. 1.1.

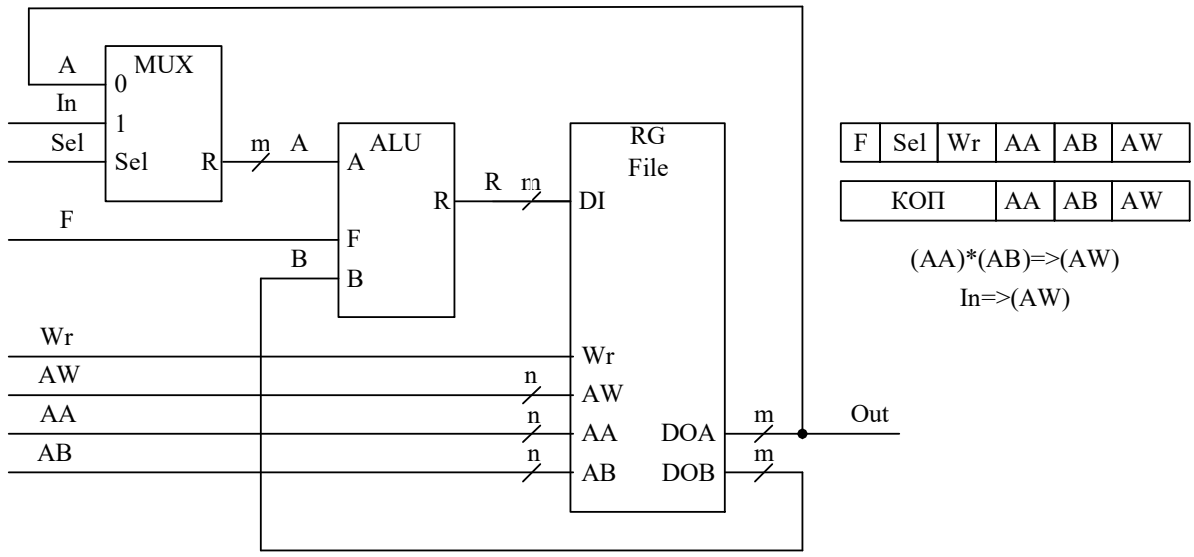

Рис. 7.25. Операційний автомат (операційний пристрій)

Формат команди триадресного процесора також показано на рис. 7.25. Код операції команди визначає:

- F – операцію, яку буде виконувати АЛП;
- Sel – дозвіл завантаження зовнішніх даних до регістрового файлу (у цьому випадку АЛП повинен виконувати операцію A=>R);
- Wr – дозвіл запису до регістрового файлу.

Адресна частина команди визначає:

- AW - до якого регістра буде здійснюватися запис;
- AA - з якого регістра будуть видаватися дані на вихід DOA;
- AB - з якого регістра будуть видаватися дані на вихід DOB.

Таким чином, представлений триадресний операційний пристрій може виконувати два типи операцій:

- операцію дії – (AA)*(AB)=>(AW);
- операцію завантаження початкових даних – In => (AW).

7.11 Програмовані логічні інтегральні схеми

Програмовані логічні інтегральні схеми (ПЛІС) є результатом розвитку програмованих структур – постійного запам’ятовуючого пристрою (ПЗП), програмованих логічних матриць (ПЛМ) та програмованих матриць логіки (ПМЛ).

Основним елементом ПЛІС є програмований логічний блок (або комірка), приклад якого показано на рис. 7.26. На рис. 7.26 позначено:

Inputs – входи;

Out – вихід;

Clock – синхроімпульси;

4-Input LUT – 4-входова програмована комбінаційна схема, тобто, схема, яка описується таблицею істинності (англійською таблиця істинності – Look Up Table (LUT)). Програмованість цієї схеми полягає в тому, що на ній можна реалізувати будь-яку логічну функцію чотирьох змінних (її можна запрограмувати на виконання будь-якої логічної функції чотирьох змінних);

D Flip Flop – D-тригер.

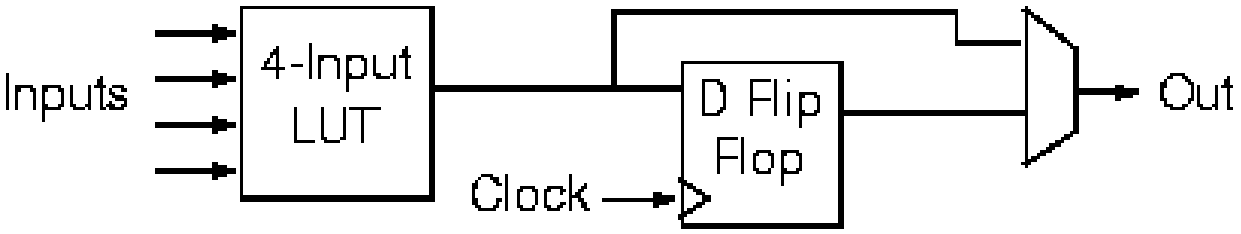

Рис. 7.26. Програмований логічний блок

Як можна створити програмований пристрій, який може реалізувати будь-яку логічну функцію *f* 4-х змінних (*a, b, c, d*), показано на рис. 7.27.

До складу програмованого логічного блоку (рис. 7.27) входять:

16-розрядний регістр зсуву;

мультиплексор «16 в 1»;

D-тригера;

мультиплексор «2 в 1».

Змінні *a, b, c, d* подаються на входи керування мультиплексора «16 в 1». Перед початком роботи значення функції *f(a, b, c, d)* завантажують в послідовному коді до регістра зсуву через вхід *D*. За кожним фронтом зростання синхроімпульсу *C* до регістра заноситься один біт з входу *D*. Виходи регістра заведено на інформаційні входи мультиплексора «16 в 1». Тому після занесення до регістра всіх значень функції *f(a, b, c, d)* на виході мультиплексора «16 в 1» будуть з’являтися ці значення в залежності від значень змінних *a, b, c, d,* які поступають на входи керування мультиплексора «16 в 1». Значення функції *f(a, b, c, d)* можуть з’являтися на виході

програмованого логічного блоку або безпосередньо з виходу мультиплексора «16 в 1» (тобто, може бути організований так званий «комбінаційний вихід») або після їх запам'ятовування в D-тригері (так званий «регістровий вихід»). Для вибору типу виходу використовується мультиплексор «2 в 1». Значення сигналу Contr на вході керування мультиплексора «2 в 1» визначається на етапі проектування схеми, до складу якої входить такий програмований логічний блок. Тоді ж визначається і заповнення регістра зсуву.

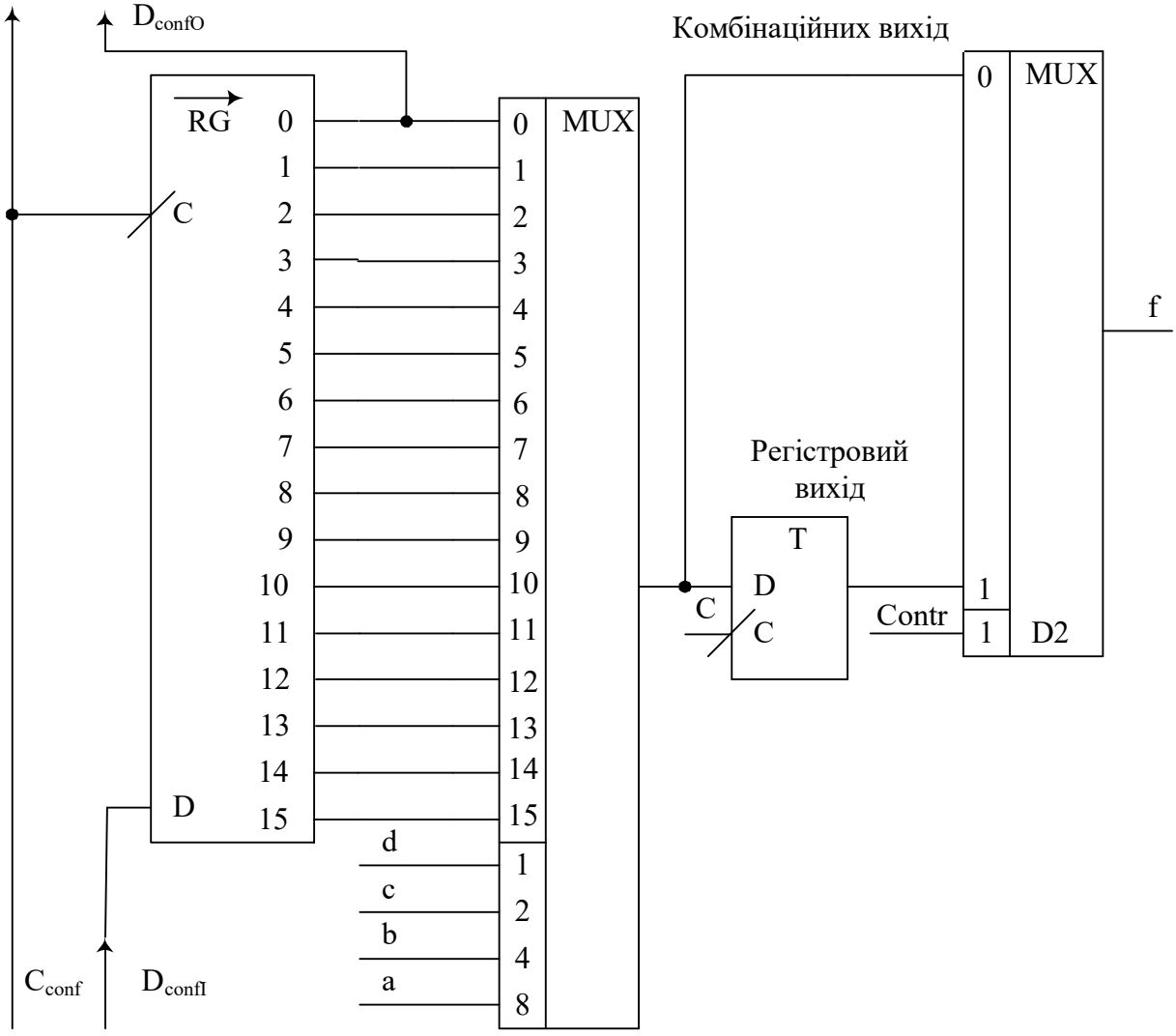

Рис. 7.27. Функціональна схема програмованого логічного блоку

Логічна частина ПЛІС складається з великої кількості програмованих логічних блоків (рис. 7.28). На рис. 7.28 показано тільки 9 програмованих логічних блоків, у реальних ПЛІС їхня кількість може сягати кількох сотень.

На рис. 7.28 позначено:

CLB (Configurable Logic Block) – конфігурований логічний блок;

PSM (Programmable Switch Matrix – дослівно, програмована перемикальна матриця) – електронний перемикач;

IOB (Input/Output Block) – блок вводу-виводу.

Блоки з’єднано всередині ПЛІС доріжками, які вибірково можуть з’єднуватися одна з одною за допомогою електронних перемикачів. Яким буде з’єднання всередині кожного електронного перемикача визначається на етапі проектування схеми для даної ПЛІС. Кожний конфігурований логічний блок з’єднується із сусідніми електронними комутаторами (як саме з’єднуються, визначається розробником даного типу ПЛІС).

Вхідні сигнали подаються в середину ПЛІС через блоки вводу-виводу.

Кожний блок вводу-виводу дозволяє або прийняти ззовні один логічний сигнал, або видати назовні один логічний сигнал, або організувати один двонаправлений вхід-вихід. Яким буде тип кожного блоку вводу-виводу визначається на етапі проектування схеми для даної ПЛІС. Для визначення режиму роботи кожного блоку вводу-виводу використовується регістр зсуву, подібний до регістра на рис. 7.27.

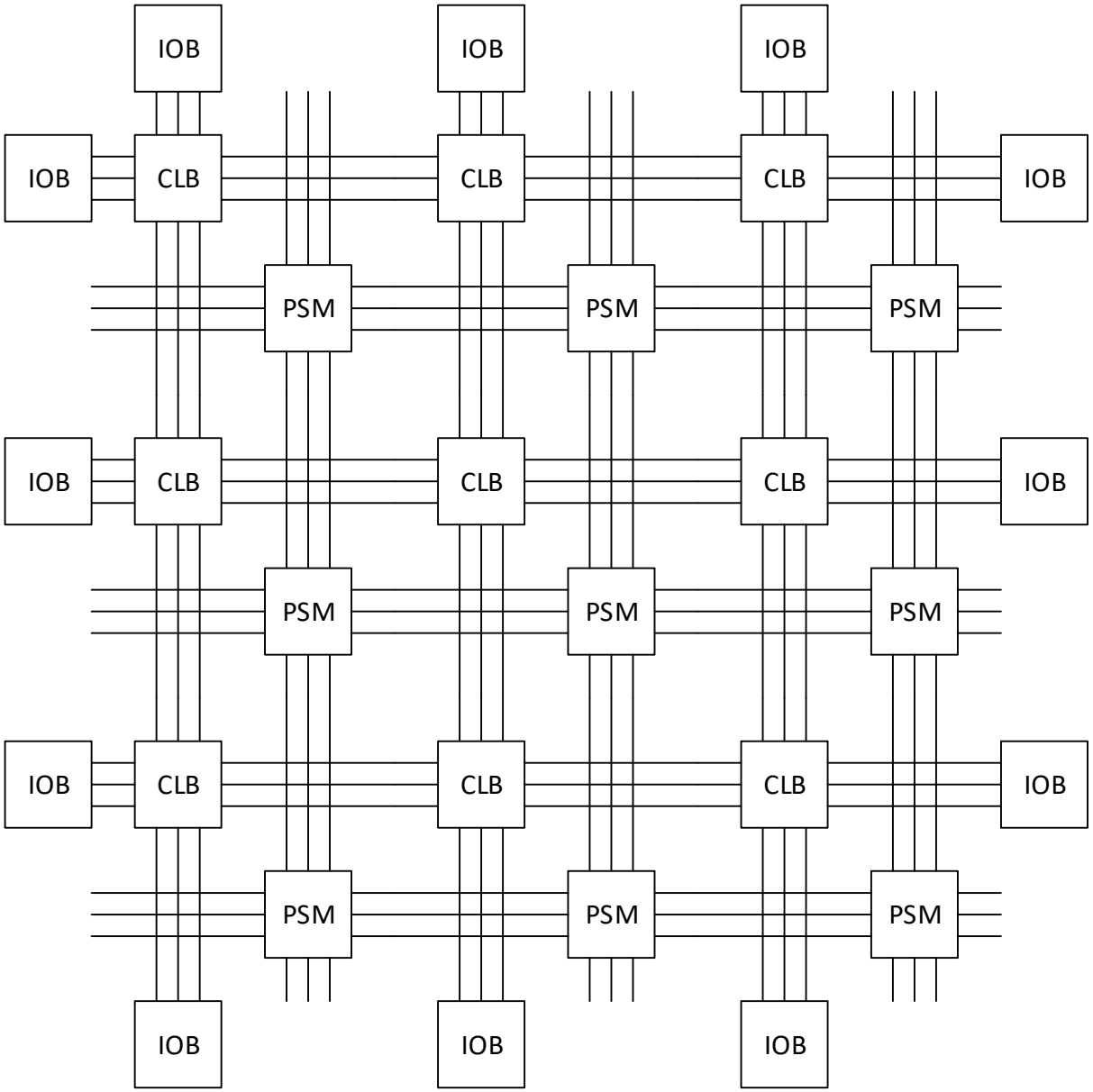

Рис. 7.28. Програмована логічна інтегральна схема

Спрощену схему електронного перемикача показано на рис. 7.29. На перетині вертикальної та горизонтальної ліній зв'язку знаходиться електронний комутатор, який складається з 6 електронних ключів. Кожний ключ може бути в положенні «Замкнено» або «Розімкнуто». Це дозволяє передавати сигнал, який надходить з будь-якого напряму (зверху, знизу, з лівого боку, з правого боку) у будь-якому іншому напряму. Для визначення положення кожного електронного ключа використовується регістр зсуву, подібний до регістра на рис. 7.27.

Усі регістри зсуву у ПЛІС з'єднано послідовно шляхом з’єднання послідовного виходу D_{confO} одного регістра з послідовним входом D_{confI} наступного регістра, в наслідок чого утворюється багаторозрядний регістр зсуву, вміст якого повністю

визначає режим роботи кожного блоку вводу-виводу, кожного програмованого логічного блоку і кожного електронного перемикача. Для занесення даних в цей багаторозрядний регістр зсуву використовується один спеціальний вхід Даниних конфігурації D_{conf} і один спеціальний вхід синхроімпульсів конфігурації C_{conf}. Синхроімпульси синхронізації паралельно подаються на всі регістри зсуву.

Сама конфігурація ПЛІС відбувається після подачі живлення на неї. При цьому дані конфігурації подаються на вхід D_{conf} від спеціального ПЗП конфігурації.

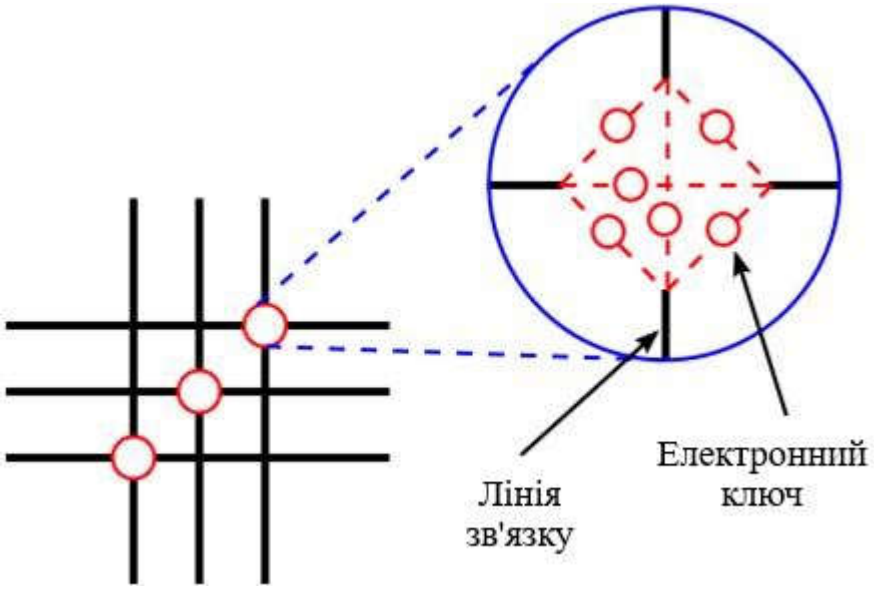

Рис. 7.29. Електронний перемикач

Приклад топології кристалу сконфігурованої ПЛІС показано на рис. 7.30.

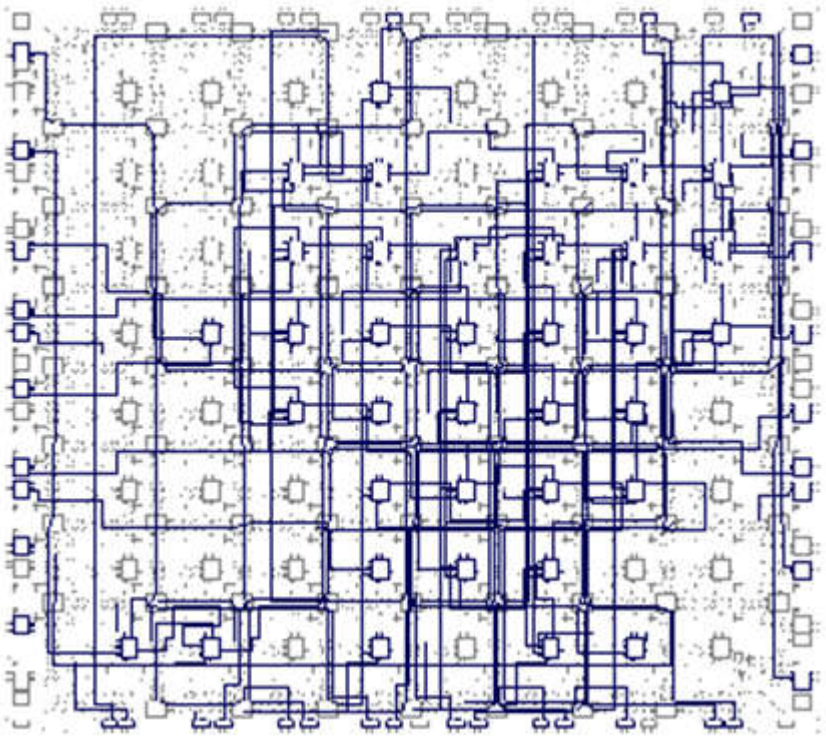

Рис. 7.30. Топологія кристалу сконфігурованої ПЛІС

8 ПРИСТРОЇ КЕРУВАННЯ.

Пристрій керування це - цифровий автомат (керуючий автомат, автомат керування), який є серцем комп'ютера (рис. 1.1). Разом з операційним пристроєм (операційним автоматом) він утворює процесор.

8.1 Рекомендована послідовність синтезу цифрових автоматів

Для створення цифрових керуючих автоматів рекомендується дотримуватися такої послідовності:

- Синтез абстрактного автомата (результат – абстрактний автомат, див. пп. 1.3 - 1.9)
    - Синтез алгоритму роботи автомата.
    - Вибір структури автомата (Мура або Мілі).
    - Фіксація алгоритму у вигляді графа.
- Синтез структурного автомата (результат – структурний автомат, див. п. 1.9)
    - Вибір елементної бази комбінаційної частини.
    - Вибір елементної бази пам’яті автомата.
    - Вибір способу кодування вхідних та вихідних сигналів.
    - Вибір способу кодування внутрішніх станів автомата.
    - Створення таблиці переходів автомата.
    - Створення таблиці виходів автомата.
    - Мінімізація формул для сигналів збудження тригерів автомата. Фіксація результатів у вигляді диз’юнктивної нормальної форми (ДНФ).

Для деяких структурних автоматів (у яких комбінаційна частина реалізується на дешифраторах, мультиплексорах, а також для мікропрограмних автоматів, у яких комбінаційна частина реалізується на ПЗП) даний етап мінімізації непотрібний.

- Мінімізація формул для виходів автомата. Фіксація результатів у вигляді диз’юнктивної нормальної форми (ДНФ).

Для деяких структурних автоматів (у яких комбінаційна частина реалізується на дешифраторах, мультиплексорах, а також для мікропрограмних автоматів, у яких комбінаційна частина реалізується на ПЗП) даний етап мінімізації непотрібний.

- Синтез пам’яті автомата.
- Синтез комбінаційної частини автомата.

Далі буде розглянуто особливості виконання окремих етапів рекомендованої послідовності синтезу структурних цифрових автоматів.

8.2 Таблиці істинності для комбінаційних схем цифрового автомата.

Цифрові автомати Мура (рис. 1.12) і цифрові автомати Мілі (рис. 1.13) містять дві комбінаційні схеми (КСх 1 та Ксх 2), які реалізують функцію переходів та функцію виходів, відповідно. Для опису цих логічних функцій використовуються таблиці істинності, які, відповідно, називаються таблицею переходів та таблицею виходів. Інколи для опису комбінаційних схем цифорового автомата використовують одну спільну таблицю переходів та виходів, у якій описано дві логічних функції.

8.3 Кодуванням станів автомата

Пам'ять автомата ПА (рис. 1.11) зберігає інформацію про його поточний стан. Кількість тригерів у пам'яті автомата ПА (рис. 1.11) залежить тільки від кількості станів і способу їх кодування

Використовують три способи кодування станів автомата:

- двійкове (таблиця 8.1),
- сусіднє,
- унарне.

При двійковому кодуванні станів двійковий код стану збігається з індексом I стану в його умовному позначенні a_i (таблиця 8.1). Перевагами цього способу кодування є його простота та компактність.

Таблиця 8.1. Двійкове кодування станів цифрового автомата

	Стан автомата				
	Позначення	Двійковий код			
	a_i	Q_3	Q_2	Q_1	Q_0
0	a_0	0	0	0	0
1	a_1	0	0	0	1
2	a_2	0	0	1	0
...	...	...	...	...	...
8	a_8	1	0	0	0
9	a_9	1	0	0	1

При унарному кодуванні станів двійковий код стану містить лише одну 1

(таблиця 8.1). Перевагами цього способу кодування є зміна значень двох і тільки двох розрядів коду при зміні стану автомата. Це може бути важливим при необхідності маскування роботи пристрою для захисту від зламу його алгоритму роботи від зловмисників.

Таблиця 8.2. Унарне кодування станів цифрового автомата

	Стан автомата						
	Позначення	Унарний код					
	a_i	Q_9	Q_8	...	Q_2	Q_1	Q_0
0	a_0	0	0	...	0	0	1
1	a_1	0	0	...	0	1	0
2	a_2	0	0	...	1	0	0
...	...	...	...	...	...	...	...
8	a_8	0	1	...	0	0	0
9	a_9	1	0	...	0	0	0

При сусідньому кодуванні двійкові коди станів автомата між якими можливі переходи різняться лише одним двійковим розрядом. Перевагою цього способу кодування є його завадостійкість.

8.4 Перехід від схеми алгоритму до графа автомата Мура

Алгоритми роботи пристроїв керування часто представляються у вигляді схем алгоритмів (п. 1.7), а для реалізації пристроїв керування як цифрових автоматів зручніше представляти алгоритми їх роботи за допомогою графів автоматів.

Перехід від схеми алгоритму до графа автомата здійснюється по-різному для автоматів Мура та автоматів Мілі. Першим розглянемо перехід від схеми алгоритму до графа автомата Мура.

Візьмемо схему алгоритму множення (рис. 8.1, а). За цією схемою після початку роботи пристрій керуваня формує сигнал занесення до лічильники значення 0 (Лч:=0). Одночасно формується синал занесення значення 0 до регістра суми (S:=0). Після цього пристрій керування аналізує значення молодшого розряду множника (аналізується сигнал Мол.р.Мк). Якщо молодший розряд множника дорівнює 1, то формується сигнал збільшення суми на значення множеного (S:=S+Me) і здійснюється перехід на формування сигналу арифметичного зсуву праворуч суми (S:=АЗП(S)), якщо молодший розряд множника дорівнює 0, то відразу здійснюється перехід на формування сигналу арифметичного зсуву праворуч суми (S:=АЗП(S)). Одночасно з

сигналом арифметичного зсуву праворуч суми формується сигнал логічного зсуву ліворуч множника (Мк:=ЛЗП(Мк)) і сигнал інкременту лічильника (Лч:=Лч+1). Після цього перевіряється чи лічильник рівний 0 (перевіряється умова Лч=0?). Якщо умова не виконується (0), здійснюється повернення назад на перевірку молодшого розряду множника, якщо умова виконується, також перевіряється молодший розряд множника. Якщо молодший розряд множника дорівнює 0 – виконання алгоритму закінчується, а якщо молодший розряд множника дорівнює 1 (відбувалося множення на від'ємне число), здійснюється корекція суми – формується сигнал S:=S-Me (віднімання множеного від суми), після чого виконання алгоритму також закінчується.

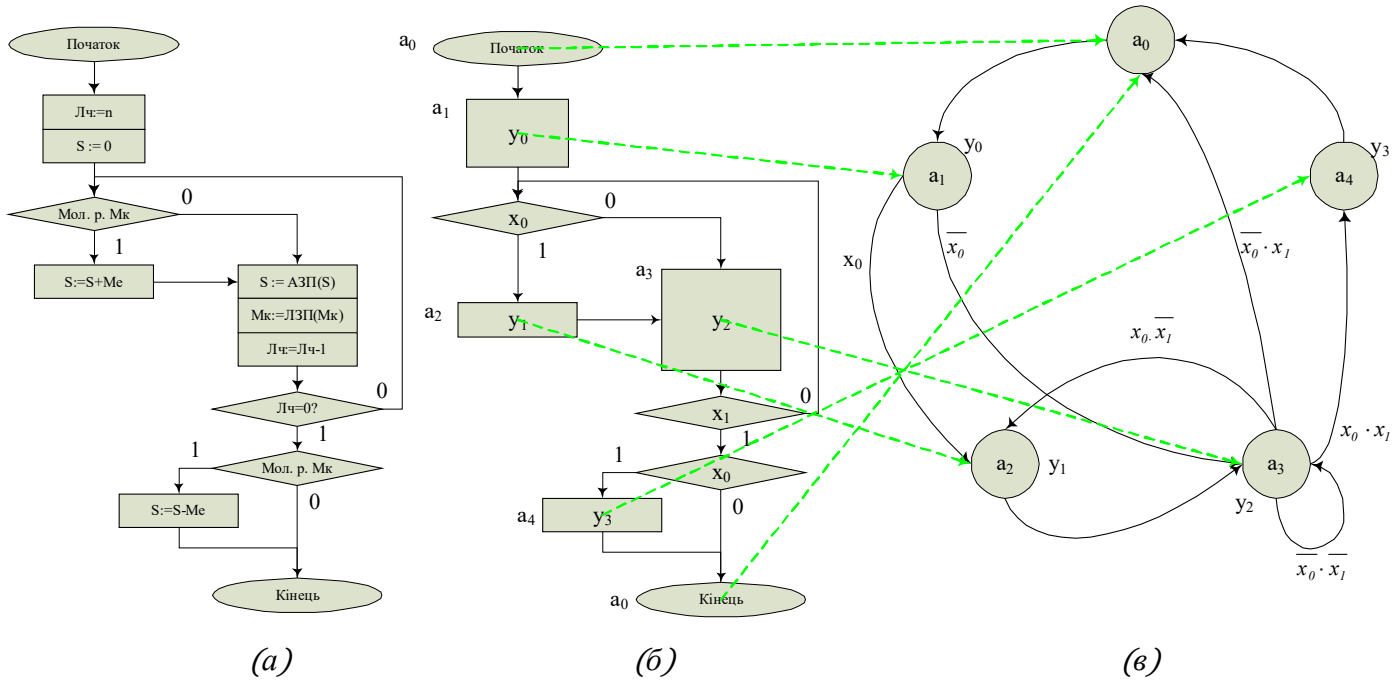

Рис. 8.1. Схема алгоритму множення (а), змінена схема алгоритму (б) та граф автомата Мура (в)

Для спрощення схеми алгоритму замінемо описові назви сигналів, які він аналізує та формує, короткими назвами, будемо позначати вхідні сигнали як x_i, а вихідні – як y_j, де i та j – порядковий номер вхідного та вихідного сигналу, відповідно.

Для сигналів керування, які викликають дії, що можуть виконуватися одночасно, будемо використовувати однакові позначення. Тоді схема алгоритму набуде вигляду рис. 8.1, б.

Основні правила переходу від схеми алгритму до графа автомата Мура:

1. Початковій вершині a_0 на графі автомата Мура відповідають оператори Початок і Кінець на схемі алгоритму. Для зменшення помилок позначку вершини a_0 вказують на схемі алгоритму.

2. Кожній наступній вершині a_i на графі автомата Мура відповідає один оператор дії на схемі алгоритму. Для зменшення помилок позначки вершин a_i вказують на схемі алгоритму.

3. Умови переходу з одного стану в інший на графі вказують на дугах, що з'єднують вершини графа.

4. Сигнали керування в автоматах Мура залежать тільки від станів автомата, сигнали керування вказують біля вершин графа.

Результат перетворення схеми алгоритму рис. 8.1, б у граф автомата Мура показано на рис. 8.1, в.

8.5 Перехід від схеми алгоритму до графа автомата Мілі

Розглянемо перехід від схеми алгоритму до графа автомата Мілі на прикладі схему алгоритму множення (рис. 8.1, а та рис. 8.2, а).

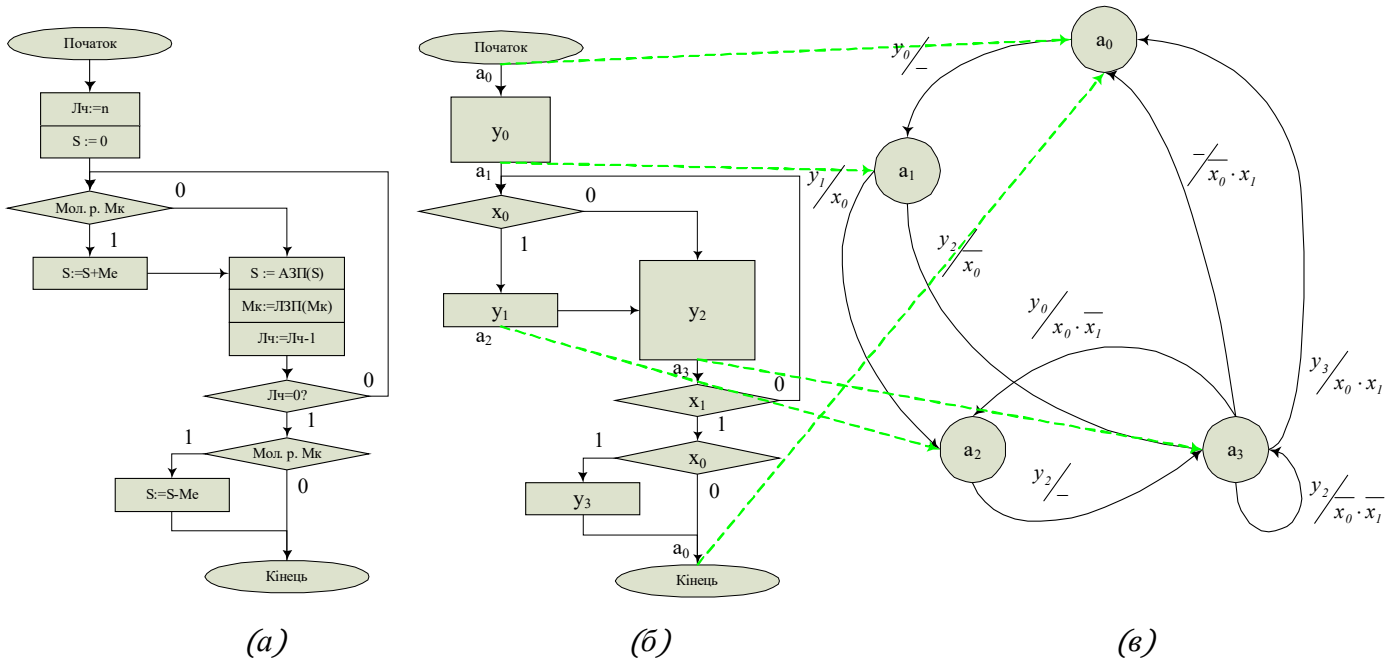

Рис. 8.2. Схема алгоритму множення (а), змінена схема алгоритму (б) та граф автомата Мілі (в)

Спростимо схему алгоритму, тоді вона буде мати вигляд рис. 8.2, б.

Основні правила переходу від схеми алгритму до графа автомата Мілі:

1. Початковій вершині a_0 на графі автомата Мілі відповідають вихід оператора Початок і вхід оператора Кінець на схемі алгоритму. Для зменшення помилок позначку вершини a_0 вказують на схемі алгоритму.

2. Кожній наступній вершині a_i на графі автомата Мілі відповідає вихід один оператора дії на схемі алгоритму. Для зменшення помилок позначки вершин a_i вказують на схемі алгоритму.

3. Умови переходу з одного стану в інший на графі вказують на дугах, що з'єднують вершини графа.

4. Сигнали керування в автоматах Мілі залежать від станів автомата та від вхідних сигналів, тому сигнали керування вказують у вигляді дробу разом з вхідними сигналами на дугах, що з'єднують вершини графа. Вхідні сигнали вказають як знаменник, а сигнали керування як чисельник дробу.

Результат перетворення схеми алгоритму рис. 8.2, б у граф автомата Мілі показано на рис. 8.2, в.

8.6 Класифікація цифрових автоматів за елементною базою їх комбінаційної схеми

Як елементи комбінаційної схеми цифрового автомата рис. 1.11 можуть використовуватися будь-які логічні елементи, базиси та базові комбінаційні елементи:

- базис Буля;
- монобазис І-НЕ;
- монобазис АБО-НЕ;
- дешифратори;
- мультиплексори;
- ПЗП (цифрові автомати з ПЗП у своїй комбінаційній схемі називаються мікропрограмними автоматами);
- ПЛМ;
- ПМЛ;
- інші.

8.7 Класифікація цифрових автоматів за елементною базою їх пам'яті

Як елементи пам'яті цифрового автомата рис. 1.11 можуть використовуватися

будь-які тригери:

- RS-тригери;
- неRneS-тригери;
- RSC-тригери;
- D-тригери, що синхронізуються фронтом синхроімпульсу;
- D-тригери, що синхронізуються тілом синхроімпульсу;
- T-тригери (з входом CE дозволу синхроімпульсів);
- JK-тригери;
- інші.

Найчастіше як елементи пам'яті автомата використовуються синхронні тригери, що синхронізуються фронтом синхроімпульсу:

- D-тригери, що синхронізуються фронтом синхроімпульсу;
- T-тригери (з входом CE дозволу синхроімпульсів);
- JK-тригери.

8.8 Сигнали збудження тригерів

Під час синтезу цифрових автоматів корисно знати, що необхідно подавати на інформаційні входи тригерів для їхнього переведення до стану 0, або до стану 1, або для інвертування стану тригера. Сигнали, які дозволяють змінити стан тригера, називаються сигналами збудження тригера. Їх значення для різних типів тригерів наведено у таблиці ().

Таблиця 8.3. Сигнали збудження тригерів

	Сигнали збудження тригерів		
	Щоб перевести тригер до стану 0	Щоб перевести тригер до стану 1	Щоб змінити стан (з 0 до 1 або з 1 до 0)
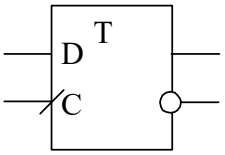	D=0	D=1	
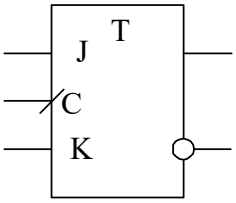	K=1	J=1	
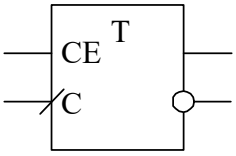			CE=1

8.9 Мінімальна кількість зворотних зв’язків в автоматі Мура

Розглянемо декілька задач, які доводиться розв’язувати під час синтезу цифрових автоматів.

Визначити мінімальну розрядність зворотного зв'язку (кількість біт) в автоматі Мура, який може знаходитися в 10 станах. Коди станів такого автомата показано у таблиці (таблиця 8.4).

Інше формулювання цієї задачі: визначити мінімальну кількість тригерів у пам'яті автомата Мура, який може знаходитися у 10 станах при двійковому кодуванні станів.

Мінімальну кількість зворотних зв’язків забезпечує двійкове кодування станів автомата.

Таблиця 8.4. Двійкове кодуванням станів автомата

№	Стан автомата				
	Позначення	Код			
	a_i	Q_3	Q_2	Q_1	Q_0
0	a_0	0	0	0	0
1	a_1	0	1	0	1
2	a_2	1	0	1	0
...	...	...	...	...	...
8	a_8	1	0	0	0
9	a_9	1	0	0	1

Для найбільшого коду $9_{10} = 1001_2$. Двійковий код містить 4 біти. Отже розрядність зворотного зв'язку повинна дорівнювати 4, що показано на рис. 8.3. Отже кількість тригерів повинна дорівнювати 4.

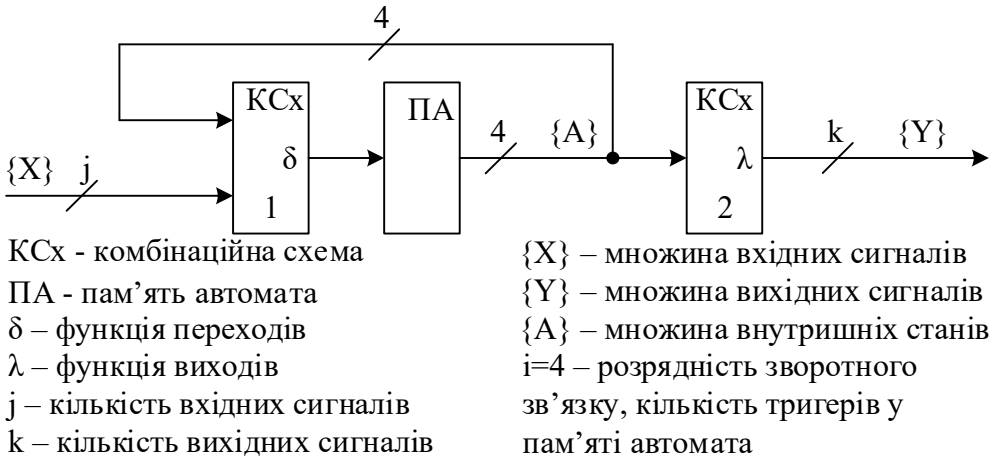

Рис. 8.3. Структурна схема автомата Мура (4 тригера у пам'яті)

8.10 Кількість тригерів у пам'яті автомата Мура при унарному кодуванні станів

Визначити мінімальну кількість тригерів у пам'яті автомата Мура, який може знаходитися у 10 станах при унарному кодуванні станів (таблиця 8.5).

Таблиця 8.5. Унарне кодуванням станів автомата

№	Стан автомата						
	Позначення	Код					
	a_i	Q_9	Q_8	...	Q_2	Q_1	Q_0
0	a_0	0	0	...	0	0	1
1	a_1	0	0	...	0	1	0
2	a_2	0	0	...	1	0	0
...	...	...	...	...	...	...	...
8	a_8	0	1	...	0	0	0
9	a_9	1	0	...	0	0	0

Кількість тригерів дорівнює кількості станів. Отже кількість тригерів повинна дорівнювати 10 і розрядність зворотного зв’язку повинна дорівнювати 10 (рис. 8.4).

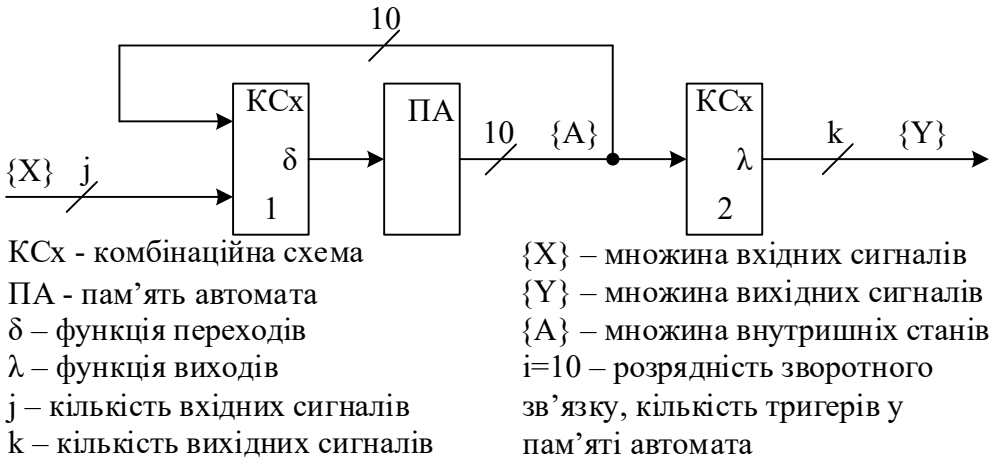

Рис. 8.4. Структурна схема автомата Мура (10 тригерів у пам’яті)

8.11 Мінімальна кількість зворотних зв’язків в автоматі Мілі

Визначити і підкреслити мінімальну розрядність зворотного зв'язку (кількість біт) в автоматі Мілі, який може знаходитися в 10 станах.

Інше формулювання цієї задачі: визначити мінімальну кількість тригерів у пам'яті автомата Мілі, який може знаходитися у 10 станах при двійковому кодуванні станів.

Мінімальну кількість зворотних зв’язків забезпечує двійкове кодування станів автомата (таблиця 8.4).

Для найбільшого коду $9_{10} = 1001_2$. Двійковий код містить 4 біти. Отже розрядність зворотного зв’язку повинна дорівнювати 4, що показано на рис. 8.5. Отже кількість тригерів повинна дорівнювати 4.

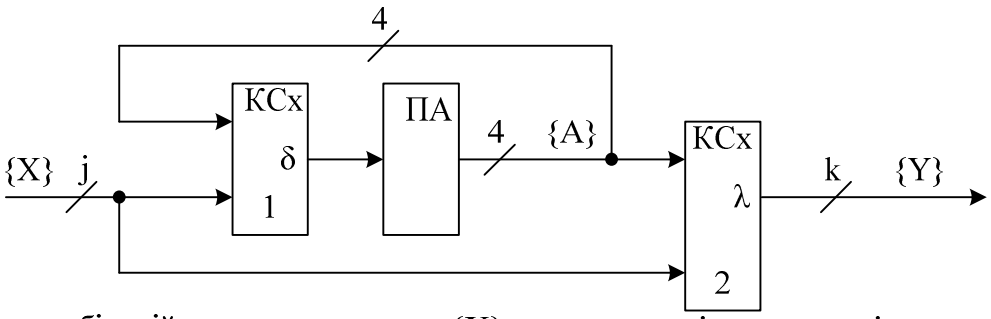

КСх - комбінаційна схема
ПА - пам'ять автомата
δ – функція переходів
λ – функція виходів
j – кількість вхідних сигналів
k – кількість вихідних сигналів
{X} – множина вхідних сигналів
{Y} – множина вихідних сигналів
{A} – множина внутришніх станів
i=4 – розрядність зворотного зв'язку, кількість тригерів у пам'яті автомата

Рис. 8.5. Структурна схема автомата Мілі (4 тригера у пам'яті)

8.12 Кількість тригерів у пам'яті автомата Мілі при унарному кодуванні станів

Визначити мінімальну кількість тригерів у пам'яті автомата Мілі, який може знаходитися у 10 станах при унарному кодуванні станів (таблиця 8.5).

Кількість тригерів дорівнює кількості станів. Отже кількість тригерів повинна дорівнювати 10 і розрядність зворотного зв'язку повинна дорівнювати 10 (рис. 8.6).

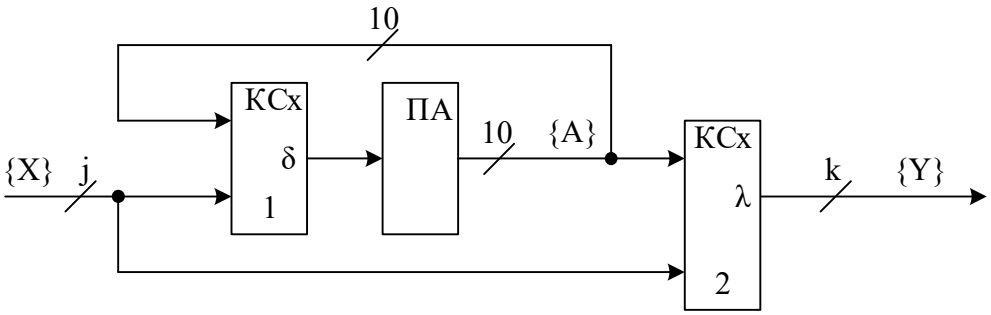

КСх - комбінаційна схема
ПА - пам'ять автомата
δ – функція переходів
λ – функція виходів
j – кількість вхідних сигналів
k – кількість вихідних сигналів
{X} – множина вхідних сигналів
{Y} – множина вихідних сигналів
{A} – множина внутришніх станів
i=10 – розрядність зворотного зв'язку, кількість тригерів у пам'яті автомата

Рис. 8.6. Структурна схема автомата Мілі (10 тригерів у пам'яті)

9 СИНТЕЗ ЦИФРОВИХ АВТОМАТІВ МУРА НА ЖОРСТКІЙ ЛОГІЦІ

На наступних прикладах розглядаються особливості синтезу цифрових автоматів Мура.

9.1 Автомат Мура на елементах базису Буля і D-тригерах, що синхронізуються фронтом синхроімпульсів (двійкове кодування станів)

Завдання: намалювати граф, таблиці переходів та виходів, написати скорочені ДНФ функцій переходів та виходів, та намалювати схему автомата Мура на основі елементів базису Буля і D-тригерів. Коди станів автомата у послідовності станів 0, 1, 2, 3 - двійкові. Якщо немає сигналу X, автомат послідовно проходить стани 0, 1, 2, 3, 0, ..., а при появі сигналу X послідовність переходів змінюється: автомат переходить із стану 0 до стану 0, на зміну інших станів сигнал X не впливає. Вихідний сигнал Y формується у станах 0 та 1.

Граф автомата представлено на рис. 9.1. Структурну схему автомата представлено на рис. 1.12.

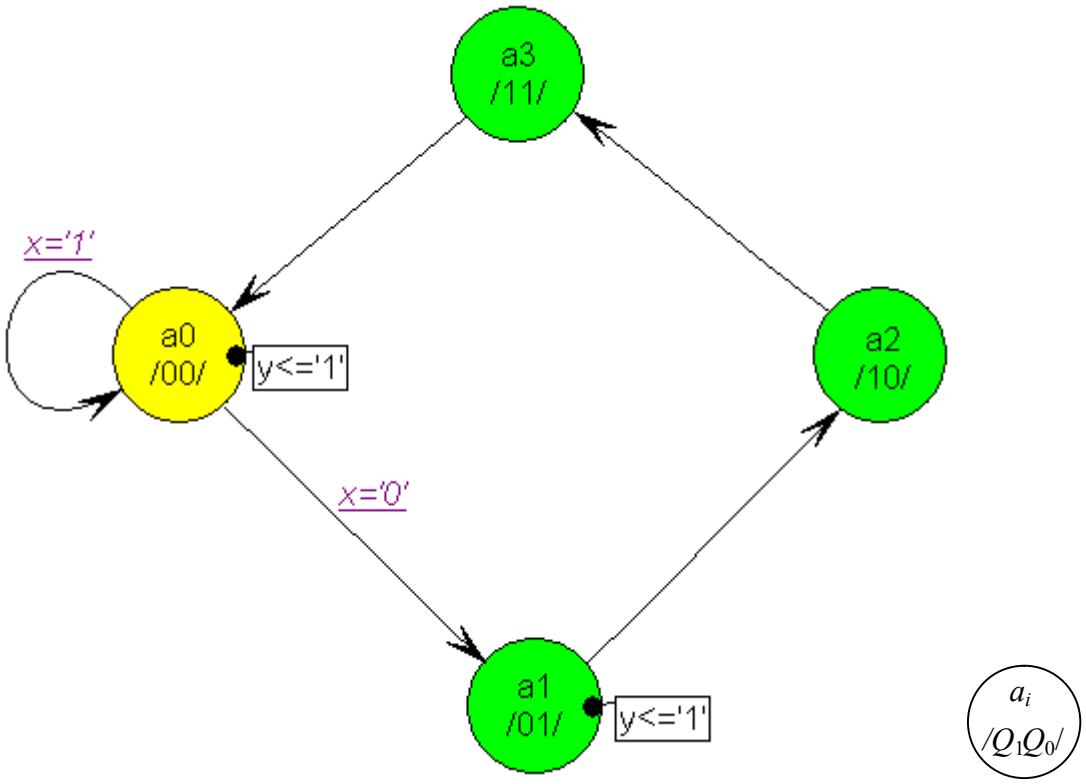

Рис. 9.1. Граф автомата Мура та позначки у вершинах графа з двійковим кодуванням станів

Опис функції переходів автомата Мура, яка визначає його наступний стан, та опис сигналів збудження тригерів автомата, подано у вигляді таблиці (таблиця 9.1).

Таблиця 9.1. Таблиця переходів автомата Мура з двійковим кодуванням станів

№	Попередній стан автомата			x	Наступний стан автомата			Сигнали збудження тригерів	
	Позначення	Код			Позначення	Код			
	a_i	Q_1	Q_0		a_j	q_1	q_0	D_1	D_0
0	a_0	0	0	0	a_1	0	1	0	1
1	a_0	0	0	1	a_0	0	0	0	0
2	a_1	0	1	0	a_2	1	0	1	0
3	a_1	0	1	1	a_2	1	0	1	0
4	a_2	1	0	0	a_3	1	1	1	1
5	a_2	1	0	1	a_3	1	1	1	1
6	a_3	1	1	0	a_0	0	0	0	0
7	a_3	1	1	1	a_0	0	0	0	0

Опис функції виходів подано у вигляді таблиці (таблиця 9.2).

Таблиця 9.2. Таблиця виходів автомата Мура з двійковим кодуванням станів

№	Попередній стан автомата			Вихідні сигнали автомата
	Позначення	Код		
	a_i	Q_1	Q_0	y
0	a_0	0	0	1
1	a_1	0	1	1
2	a_2	1	0	0
3	a_3	1	1	0

Мінімізацію з використанням карт Карно функцій збудження тригерів D_1 та D_0, які описують функцію переходів автомата, а також функцію виходу y показано на рис. 9.2. Також на рис. 9.2 записано ДНФ результатів мінімізації.

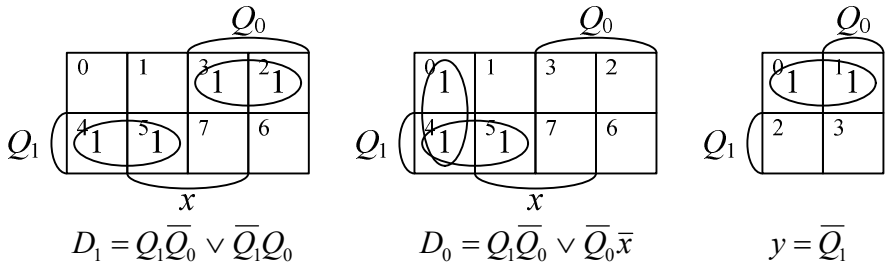

Рис. 9.2. Карти Карно та ДНФ для автомата Мура з двійковим кодуванням станів

Результат синтезу схеми автомата показано на рис. 9.3. Пам’ять автомата складається з двох D-тригерів, які синхронізуються фронтом синхроімпульсу C. Комбінаційна схема 1 формує сигнали збудження тригерів D_1 та D_0, які разом

реалізують функцію переходів автомата. Комбінаційна схема 2 реалізує функцію виходу автомата - формує вихідний сигнал *y*. Позначку *n* перед назвою сигналу використано для позначення інверсного значення цього сигналу.

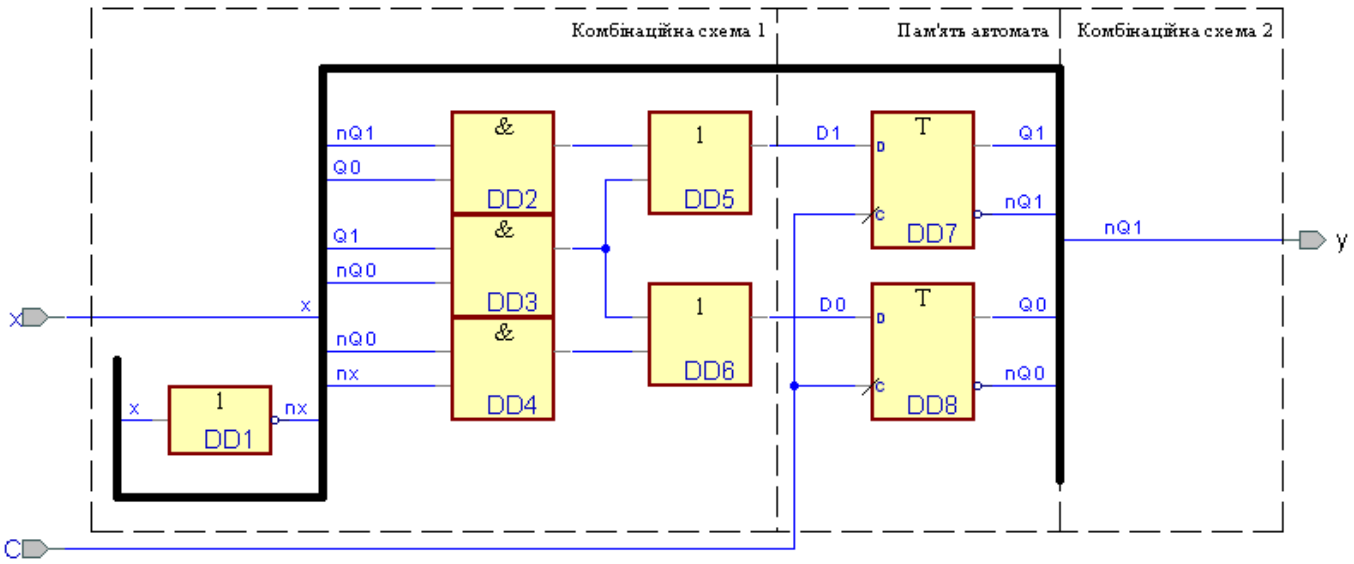

Рис. 9.3. Функціональна схема автомата Мура з двійковим кодуванням станів

Часову діаграму роботи автомата Мура з двійковим кодуванням станів показано на рис. 9.4.

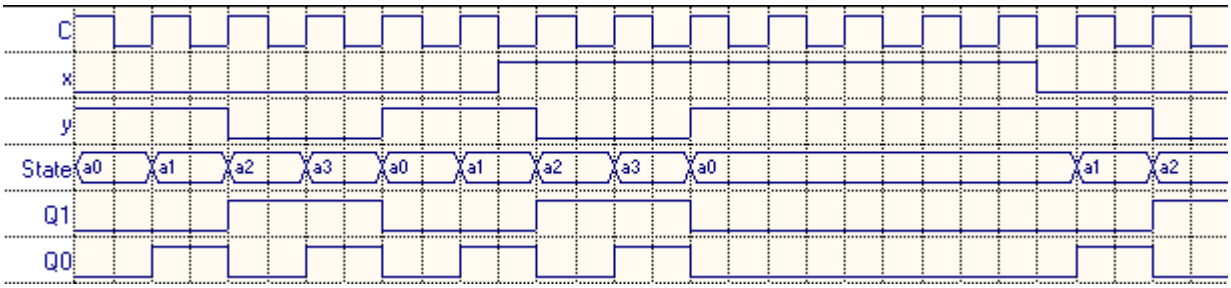

Рис. 9.4. Часова діаграма роботи автомата Мура з двійковим кодуванням станів

Нижче наведено VHDL-опис автомата Мура з двійковим кодуванням станів (назва цього автомата в описі – *fsm1*).

```
library IEEE;
use IEEE.std_logic_1164.all;
use IEEE.std_logic_arith.all;
use IEEE.std_logic_unsigned.all;
entity fsm1 is
port (
        c: in STD_LOGIC;
        x: in STD_LOGIC;
        y: out STD_LOGIC);
end fsm1;
architecture fsm1_arch of fsm1 is
attribute enum_encoding: string;
type State_type is ( a0, a1, a2, a3);
```

```
attribute enum_encoding of State_type: type is
"00 " &                 -- a0
"01 " &                 -- a1
"10 " &                 -- a2
"11" ;                  -- a3
signal State: State_type;
attribute state_vector: string;
attribute state_vector of fsm1_arch: architecture is "State";
begin
State_machine: process (c)
begin
if rising_edge(c) then
        case State is
                when a0 =>
                        if x='1' then
                                State <= a0;
                        elsif x='0' then
                                State <= a1;
                        end if;
                when a1 =>
                        State <= a2;
                when a2 =>
                        State <= a3;
                when a3 =>
                        State <= a0;
                when others =>
                        null;
        end case;
end if;
end process;
y_assignment:
y <= '1' when (State = a0) else
    '1' when (State = a1) else
    '0';
end fsm1_arch;
```

9.2 Автомат Мура на елементах монобазису І-НЕ та D-тригерах, що синхронізуються фронтом синхроімпульсів (двійкове кодування станів)

Завдання: намалювати граф, таблиці переходів та виходів, написати скорочені ДНФ функцій переходів та виходів, та намалювати схему автомата Мура на основі елементів монобазису І-НЕ і D-тригерів. Коди станів автомата у послідовності станів 0, 1, 2, 3 - двійкові. Якщо немає сигналу X, автомат послідовно проходить стани 0, 1, 2, 3, 0, ..., а при появі сигналу X послідовність переходів змінюється: автомат переходить із стану 0 до стану 0, на зміну інших станів сигнал *X* не впливає. Вихідний сигнал Y формується у станах 0 та 1.

Граф автомата представлено на рис. 9.1. Структурну схему автомата

представлено на рис. 1.12.

Опис функції переходів автомата Мура, яка визначає його наступний стан, та опис сигналів збудження тригерів автомата, подано у вигляді таблиці (таблиця 9.1).

Опис функції виходів подано у вигляді таблиці (таблиця 9.2).

Мінімізацію з використанням карт Карно функцій збудження тригерів D_1 та D_0, які описують функцію переходів автомата, а також функцію виходу y показано на рис. 9.2. Також на рис. 9.2 записано ДНФ результатів мінімізації.

Результат синтезу схеми автомата показано на рис. 9.5. Пам'ять автомата складається з двох D-тригерів, які синхронізуються фронтом синхроімпульсу C. Комбінаційна схема 1 формує сигнали збудження тригерів D_1 та D_0, які разом реалізують функцію переходів автомата. Комбінаційна схема 2 реалізує функцію виходу автомата - формує вихідний сигнал y. Позначку n перед назвою сигналу використано для позначення інверсного значення цього сигналу.

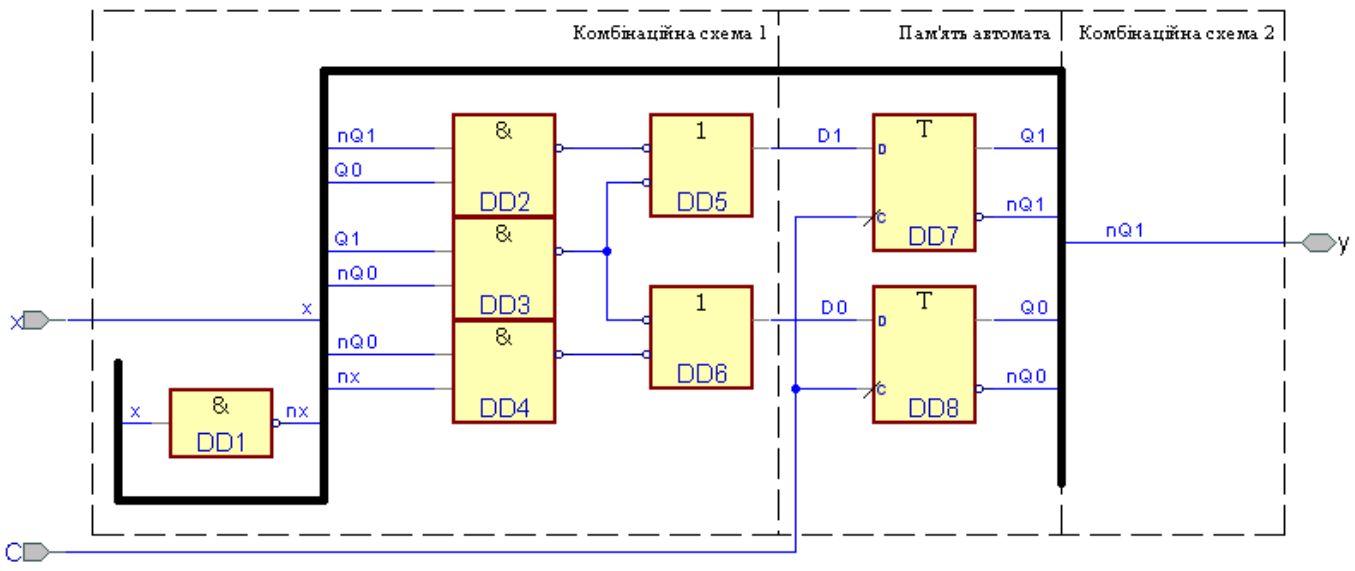

Рис. 9.5. Функціональна схема автомата Мура з двійковим кодуванням станів

Часову діаграму роботи автомата Мура з двійковим кодуванням станів показано на рис. 9.4.

VHDL-опис автомата Мура з двійковим кодуванням станів (назва цього автомата в описі – *fsm1*) подано у п. 9.1.

9.3 Автомат Мура на елементах базису Буля і D-тригерах, що синхронізуються фронтом синхроімпульсів (сусіднє кодування станів)

Завдання: намалювати граф, таблиці переходів та виходів, написати скорочені

ДНФ функцій переходів та виходів, та намалювати схему автомата Мура на основі елементів базису Буля і D-тригерів. Коди станів автомата у послідовності станів 0, 1, 2, 3 - сусідні. Якщо немає сигналу X, автомат послідовно проходить стани 0, 1, 2, 3, 0, ..., а при появі сигналу X послідовність переходів змінюється: автомат переходить із стану 2 до стану 0, на зміну інших станів сигнал *X* не впливає. Вихідний сигнал Y формується у станах 1 та 3.

Граф автомата представлено на рис. 9.6. Структурну схему автомата представлено на рис. 1.12.

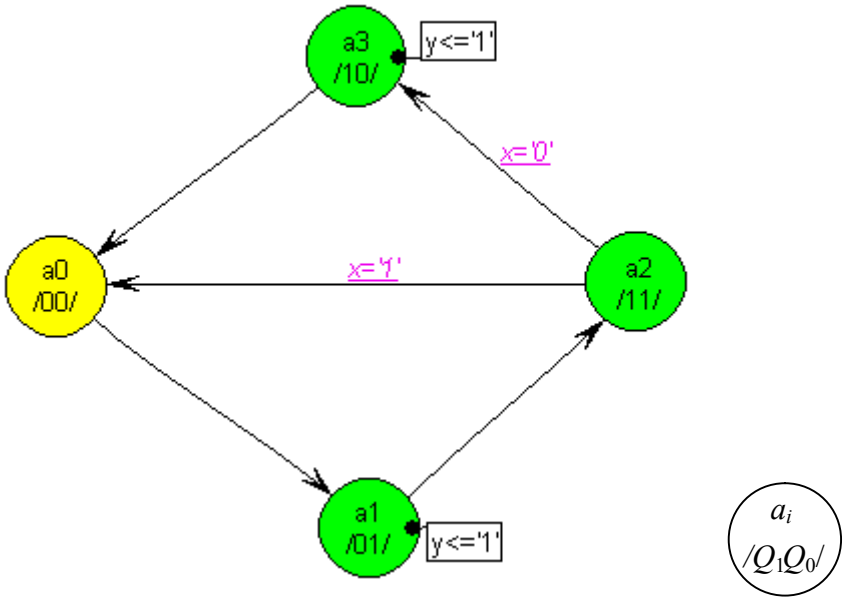

Рис. 9.6. Граф автомата Мура із сусіднім кодуванням станів та позначки у вершинах графа з сусіднім кодуванням станів

Опис функції переходів автомата Мура, яка визначає його наступний стан, та опис сигналів збудження тригерів автомата, подано у вигляді таблиці (таблиця 9.3).

Таблиця 9.3. Таблиця переходів автомата Мура із сусіднім кодуванням станів

№	Попередній стан автомата			x	Наступний стан автомата			Сигнали збудження тригерів	
	Позначення	Код			Позначення	Код			
	a_i	Q_1	Q_0		a_j	q_1	q_0	D_1	D_0
0	a_0	0	0	0	a_1	0	1	0	1
1	a_0	0	0	1	a_1	0	1	0	1
2	a_1	0	1	0	a_2	1	1	1	1
3	a_1	0	1	1	a_2	1	1	1	1
4	a_3	1	0	0	a_0	0	0	0	0
5	a_3	1	0	1	a_0	0	0	0	0
6	a_2	1	1	0	a_3	1	0	1	0
7	a_2	1	1	1	a_0	0	0	0	0

Опис функції виходів подано у вигляді таблиці (таблиця 9.4).

Таблиця 9.4. Таблиця виходів автомата Мура із сусіднім кодуванням станів

№	Попередній стан автомата			Вихідні сигнали автомата
	Позначення	Код		
	a_i	Q_1	Q_0	y
0	a_0	0	0	0
1	a_1	0	1	1
2	a_3	1	0	1
3	a_2	1	1	0

Мінімізацію з використанням карт Карно функцій збудження тригерів D_1 та D_0, які описують функцію переходів автомата, а також функцію виходу y показано на рис. 9.7. Також на рис. 9.7 записано ДНФ результатів мінімізації.

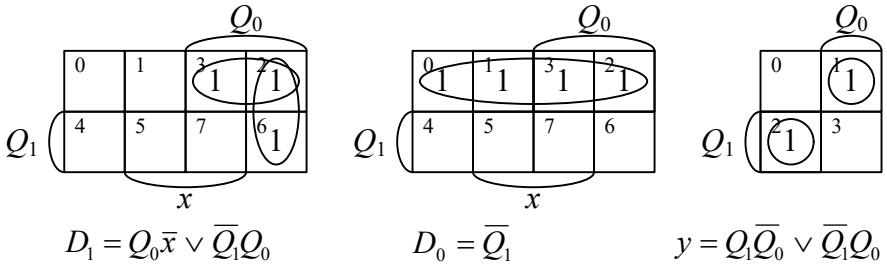

Рис. 9.7. Карти Карно та ДНФ для автомата Мура із сусіднім кодуванням станів

Результат синтезу схеми автомата показано на рис. 9.3. Пам’ять автомата складається з двох D-тригерів, які синхронізуються фронтом синхроімпульсу C. Комбінаційна схема 1 формує сигнали збудження тригерів D_1 та D_0, які разом

реалізують функцію переходів автомата. Комбінаційна схема 2 реалізує функцію виходу автомата - формує вихідний сигнал *y*. Позначку *n* перед назвою сигналу використано для позначення інверсного значення цього сигналу.

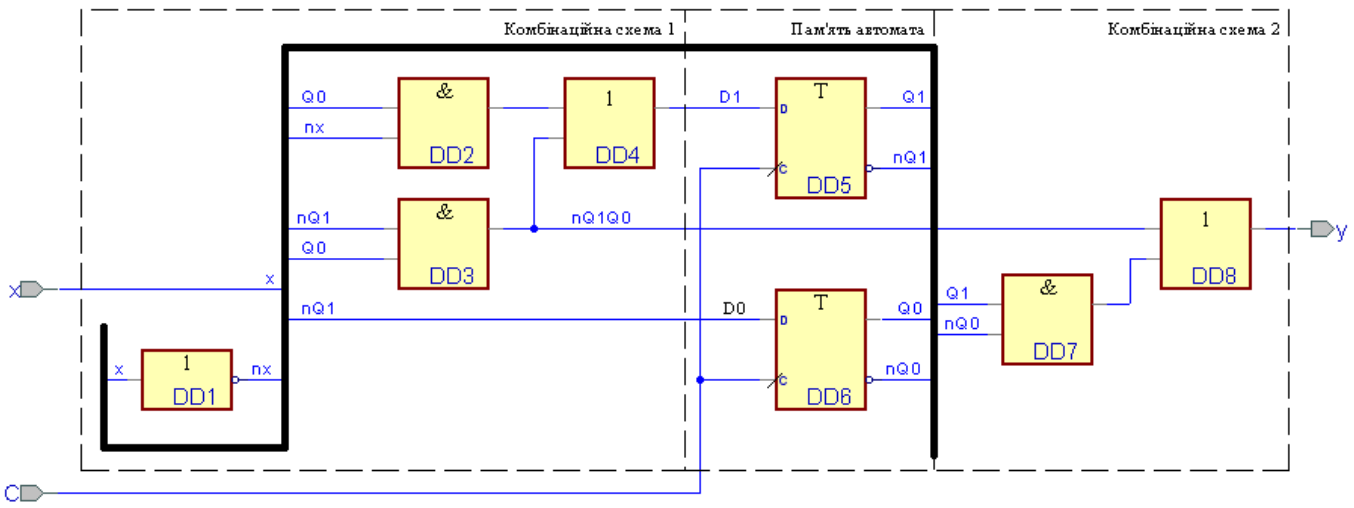

Рис. 9.8. Функціональна схема автомата Мура із сусіднім кодуванням станів

Часову діаграму роботи автомата Мура з двійковим кодуванням станів показано на рис. 9.9.

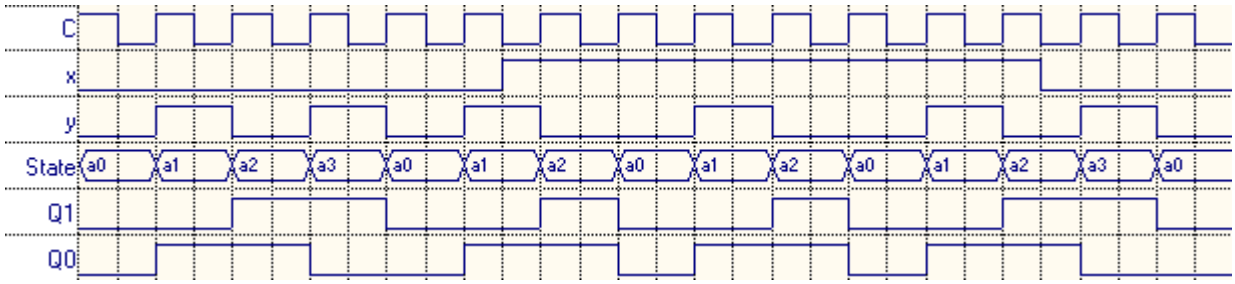

Рис. 9.9. Часова діаграма роботи автомата Мура із сусіднім кодуванням станів

Нижче наведено VHDL-опис автомата Мура з сусіднім кодуванням станів (назва цього автомата в описі – *fsm1*).

```
library IEEE;
use IEEE.std_logic_1164.all;
use IEEE.std_logic_arith.all;
use IEEE.std_logic_unsigned.all;
entity fsm2 is
port (
        c: in STD_LOGIC;
        x: in STD_LOGIC;
        y: out STD_LOGIC);
end fsm2;
architecture fsm2_arch of fsm2 is
attribute enum_encoding: string;
type State_type is ( a0, a1, a2, a3);
```

```
attribute enum_encoding of State_type: type is
"00 " &                 -- a0
"01 " &                 -- a1
"11 " &                 -- a2
"10" ;                  -- a3
signal State: State_type;
attribute state_vector: string;
attribute state_vector of fsm2_arch: architecture is "State";
begin
State_machine: process (c)
begin
if rising_edge(c) then
        case State is
                when a0 =>
                        State <= a1;
                when a1 =>
                        State <= a2;
                when a2 =>
                        if x='1' then
                                State <= a0;
                        elsif x='0' then
                                State <= a3;
                        end if;
                when a3 =>
                        State <= a0;
                when others =>
                        null;
        end case;
end if;
end process;
y_assignment:
y <= '1' when (State = a1) else
    '1' when (State = a3) else
    '0';
end fsm2_arch;
```

9.4 Автомат Мура на елементах монобазису І-НЕ і D-тригерах, що спрацьовують по фронту (сусіднє кодування станів)

Завдання: намалювати граф, таблиці переходів та виходів, написати скорочені ДНФ функцій переходів та виходів, та намалювати схему автомата Мура на основі елементів монобазису І-НЕ і D-тригерів. Коди станів автомата у послідовності станів 0, 1, 2, 3 - сусідні. Якщо немає сигналу X, автомат послідовно проходить стани 0, 1, 2, 3, 0, ..., а при появі сигналу X послідовність переходів змінюється: автомат переходить із стану 2 до стану 0, на зміну інших станів сигнал *X* не впливає. Вихідний сигнал Y формується у станах 1 та 3.

Граф автомата представлено на рис. 9.6. Структурну схему автомата

представлено на рис. 1.12.

Опис функції переходів автомата Мура, яка визначає його наступний стан, та опис сигналів збудження тригерів автомата, подано у вигляді таблиці (таблиця 9.3).

Опис функції виходів подано у вигляді таблиці (таблиця 9.4).

Мінімізацію з використанням карт Карно функцій збудження тригерів D_1 та D_0, які описують функцію переходів автомата, а також функцію виходу y показано на рис. 9.7. Також на рис. 9.7 записано ДНФ результатів мінімізації.

Результат синтезу схеми автомата показано на рис. 9.10. Пам'ять автомата складається з двох D-тригерів, які синхронізуються фронтом синхроімпульсу C. Комбінаційна схема 1 формує сигнали збудження тригерів D_1 та D_0, які разом реалізують функцію переходів автомата. Комбінаційна схема 2 реалізує функцію виходу автомата - формує вихідний сигнал y. Позначку n перед назвою сигналу використано для позначення інверсного значення цього сигналу.

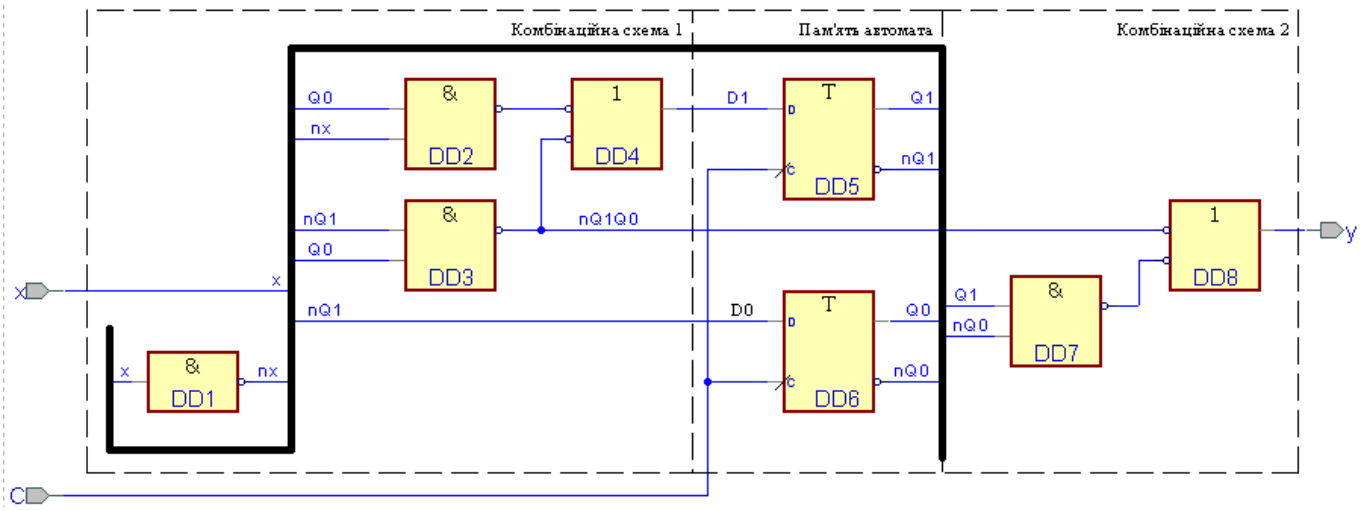

Рис. 9.10. Функціональна схема автомата Мура із сусіднім кодуванням станів

Часову діаграму роботи автомата Мура з сусіднім кодуванням станів показано на рис. 9.9.

VHDL-опис автомата Мура з сусіднім кодуванням станів (назва цього автомата в описі – *fsm1*) подано у п. 9.3.

9.5 Автомат Мура на елементах базису Буля і D-тригерах, що спрацьовують по фронту синхроімпульсів (унарне кодування станів)

Завдання: намалювати граф, таблиці переходів та виходів, написати скорочені ДНФ функцій переходів та виходів, та намалювати схему автомата Мура на основі

елементів базису Буля і D-тригерів. Коди станів автомата у контурі станів 0, 1, 2, 3 - унарні. Якщо немає сигналу X, автомат послідовно проходить стани 0, 1, 2, 3, 0, ..., а при появі сигналу X послідовність переходів змінюється: автомат переходить із стану 2 до стану 0, на зміну інших станів сигнал *X* не впливає. Вихідний сигнал Y формується у станах 1 та 3.

Граф автомата представлено на рис. 9.11. Структурну схему автомата представлено на рис. 1.12.

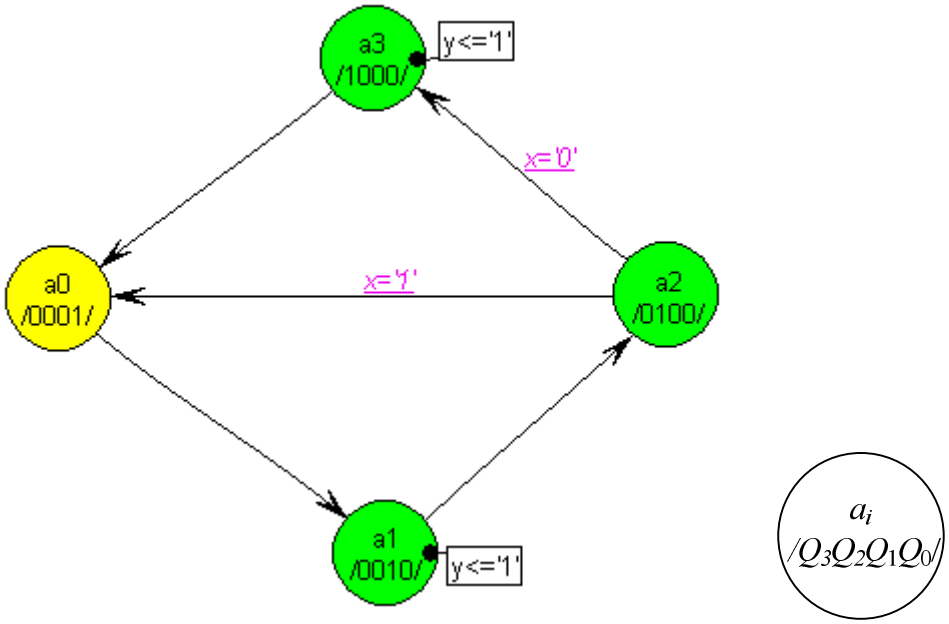

Рис. 9.11. Граф автомата Мура із унарним кодуванням станів та позначки у вершинах графа

Опис функції переходів автомата Мура, яка визначає його наступний стан, та опис сигналів збудження тригерів автомата, подано у вигляді таблиці (таблиця 9.5).

Таблиця 9.5. Таблиця переходів автомата Мура із унарним кодуванням станів

№	Попередній стан автомата					x	Наступний стан автомата					Сигнали збудження тригерів			
	Позначення	Код					Позначення	Код							
	a_i	Q_3	Q_2	Q_1	Q_0		a_j	q_3	q_2	q_1	q_0	D_3	D_2	D_1	D_0
0	a_0	0	0	0	1	0	a_1	0	0	1	0	0	0	1	0
1	a_0	0	0	0	1	1	a_1	0	0	1	0	0	0	1	0
2	a_1	0	0	1	0	0	a_2	0	1	0	0	0	1	0	0
3	a_1	0	0	1	0	1	a_2	0	1	0	0	0	1	0	0
4	a_2	0	1	0	0	0	a_3	1	0	0	0	1	0	0	0
5	a_2	0	1	0	0	1	a_0	0	0	0	1	0	0	0	1
6	a_3	1	0	0	0	0	a_0	0	0	0	1	0	0	0	1
7	a_3	1	0	0	0	1	a_0	0	0	0	1	0	0	0	1

Опис функції виходів подано у вигляді таблиці (таблиця 9.6).

Таблиця 9.6. Таблиця виходів автомата Мура із унарним кодуванням станів

№	Попередній стан автомата					Вихідні сигнали автомата
	Позначення	Код				
	a_i	Q_3	Q_2	Q_1	Q_0	y
0	a_0	0	0	0	1	0
1	a_1	0	0	1	0	1
2	a_2	0	1	0	0	0
3	a_3	1	0	0	0	1

ДНФ результатів мінімізації при кодуванні станів унарним кодом можна створити без етапу мінімізації. ДНФ наведено нижче.

$$D_3 = Q_2\bar{x}$$
$$D_2 = Q_1$$
$$D_1 = Q_0$$
$$D_0 = Q_3 \vee Q_2 x$$
$$y = Q_3 \vee Q_1$$

Результат синтезу схеми автомата показано на рис. 9.12. Пам’ять автомата складається з чотирьох D-тригерів, які синхронізуються фронтом синхроімпульсу *C*. Комбінаційна схема 1 формує сигнали збудження тригерів D_3, D_2, D_1 та D_0, які разом реалізують функцію переходів автомата. Комбінаційна схема 2 реалізує функцію виходу автомата - формує вихідний сигнал *y*. Позначку *n* перед назвою сигналу використано для позначення інверсного значення цього сигналу.

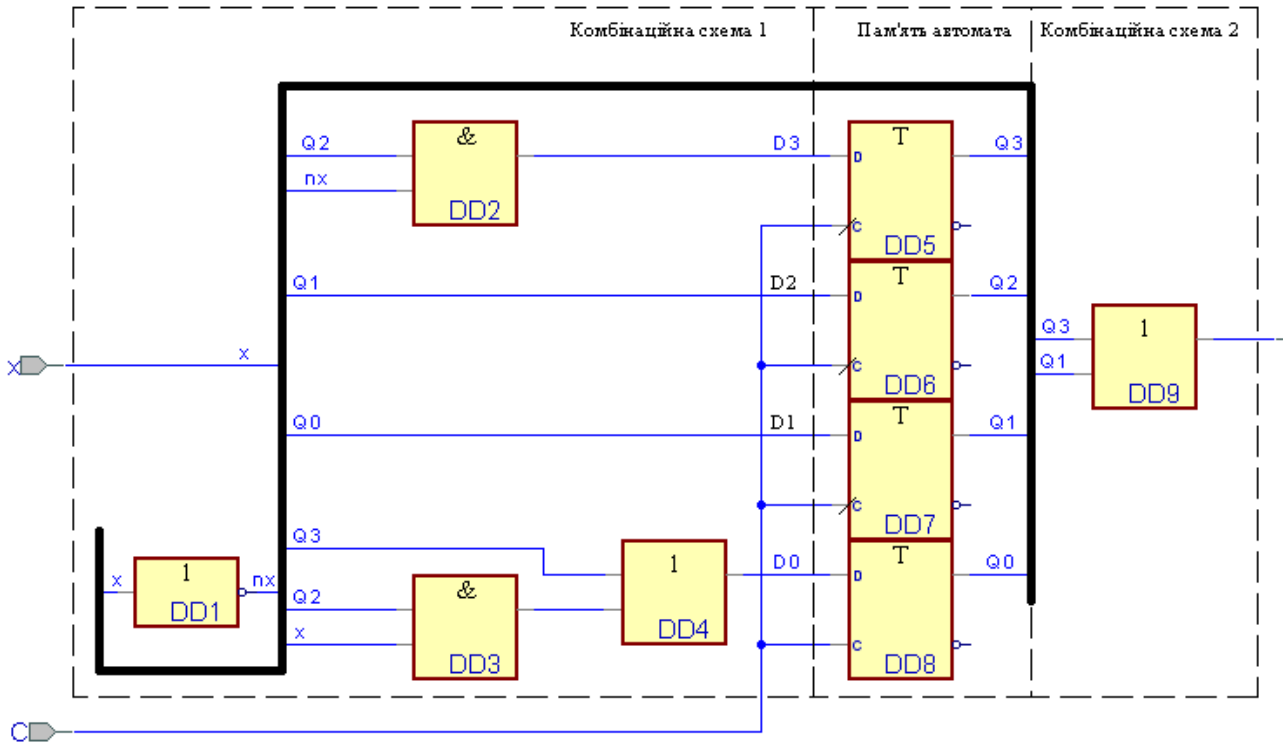

Рис. 9.12. Функціональна схема автомата Мура із унарним кодуванням станів

Часову діаграму роботи автомата Мура з двійковим кодуванням станів показано на рис. 9.13.

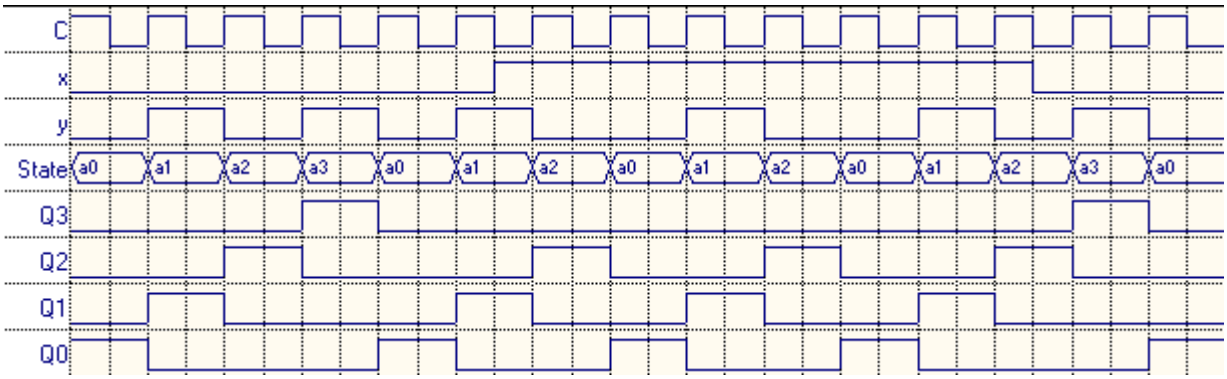

Рис. 9.13. Часова діаграма роботи автомата Мура із унарним кодуванням станів

Нижче наведено VHDL-опис автомата Мура із унарним кодуванням станів (назва цього автомата – *fsm3*).

```
library IEEE;
use IEEE.std_logic_1164.all;
use IEEE.std_logic_arith.all;
use IEEE.std_logic_unsigned.all;
entity fsm3 is
port (
        c: in STD_LOGIC;
        x: in STD_LOGIC;
        y: out STD_LOGIC);
end fsm3;
architecture fsm3_arch of fsm3 is
```

```
attribute enum_encoding: string;
type State_type is ( a0, a1, a2, a3);
attribute enum_encoding of State_type: type is
"0001 " &               -- a0
"0010 " &               -- a1
"0100 " &               -- a2
"1000" ;                -- a3
signal State: State_type;
attribute state_vector: string;
attribute state_vector of fsm3_arch: architecture is "State";
begin
State_machine: process (c)
begin
if rising_edge(c) then
        case State is
                when a0 =>
                        State <= a1;
                when a1 =>
                        State <= a2;
                when a2 =>
                        if x='1' then
                                State <= a0;
                        elsif x='0' then
                                State <= a3;
                        end if;
                when a3 =>
                        State <= a0;
                when others =>
                        null;
        end case;
end if;
end process;
y_assignment:
y <= '1' when (State = a1) else
    '1' when (State = a3) else
    '0';
end fsm3_arch;
```

9.6 Автомат Мура на елементах монобазису І-НЕ і D-тригерах, що спрацьовують по фронту (унарне кодування станів)

Завдання: намалювати граф, таблиці переходів та виходів, написати скорочені ДНФ функцій переходів та виходів, та намалювати схему автомата Мура на основі елементів монобазису І-НЕ і D-тригерів. Коди станів автомата у контурі станів 0, 1, 2, 3 - унарні. Якщо немає сигналу X, автомат послідовно проходить стани 0, 1, 2, 3, 0, ..., а при появі сигналу X послідовність переходів змінюється: автомат переходить із стану 2 до стану 0, на зміну інших станів сигнал *X* не впливає. Вихідний сигнал Y формується у станах 1 та 3.

Граф автомата представлено на рис. 9.11. Структурну схему автомата представлено на рис. 1.12.

Опис функції переходів автомата Мура, яка визначає його наступний стан, та опис сигналів збудження тригерів автомата, подано у вигляді таблиці (таблиця 9.5).

Опис функції виходів подано у вигляді таблиці (таблиця 9.6).

ДНФ результатів мінімізації при кодуванні станів унарним кодом можна створити за теблицею переходів (таблиця 9.5) без етапу мінімізації. ДНФ наведено нижче.

$$D_3 = Q_2\bar{x}$$
$$D_2 = Q_1$$
$$D_1 = Q_0$$
$$D_0 = Q_3 \vee Q_2 x$$
$$y = Q_3 \vee Q_1$$

Результат синтезу схеми автомата показано на рис. 9.12. Пам’ять автомата складається з чотирьох D-тригерів, які синхронізуються фронтом синхроімпульсу *C*. Комбінаційна схема 1 формує сигнали збудження тригерів D_3, D_2, D_1 та D_0, які разом реалізують функцію переходів автомата. Комбінаційна схема 2 реалізує функцію виходу автомата - формує вихідний сигнал *y*. Позначку *n* перед назвою сигналу використано для позначення інверсного значення цього сигналу.

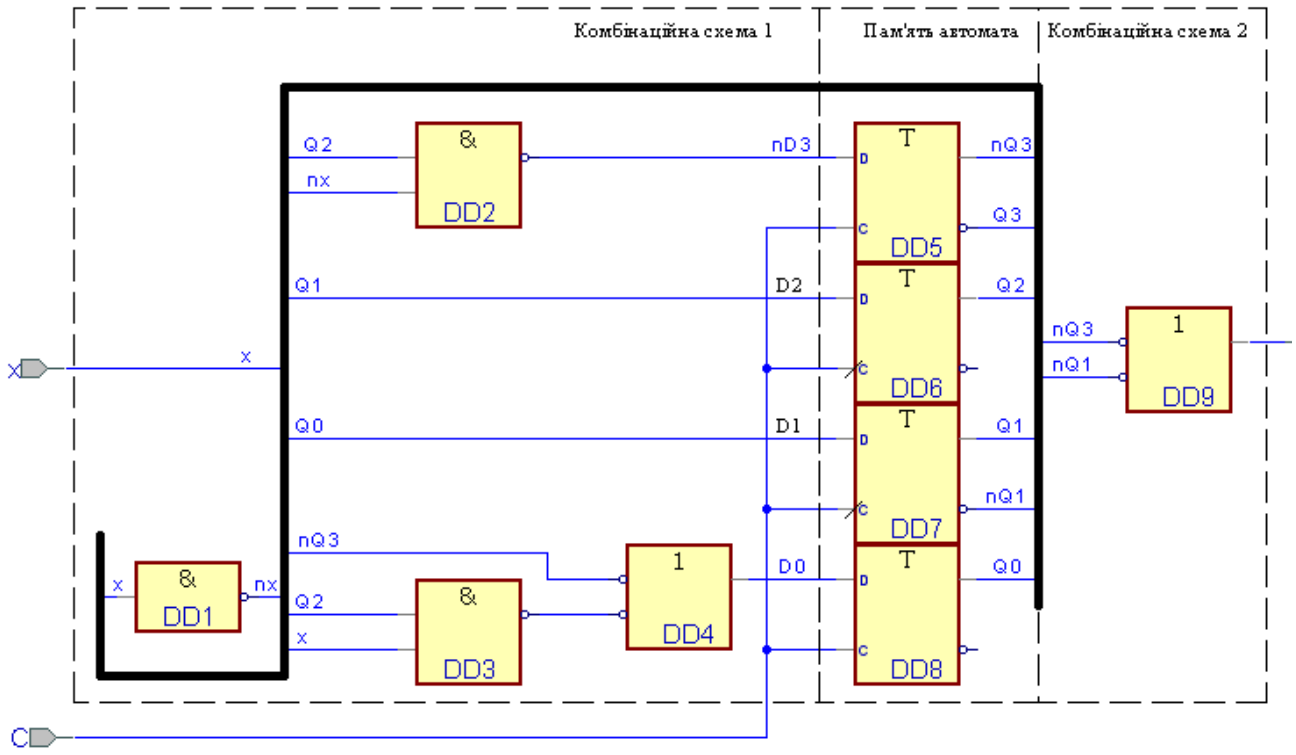

Рис. 9.14. Функціональна схема автомата Мура із унарним кодуванням станів

Часову діаграму роботи автомата Мура з двійковим кодуванням станів показано на рис. 9.13.

VHDL-опис автомата Мура із унарним кодуванням станів (назва цього автомата – *fsm3*) наведено у п. 9.5.

9.7 Автомат Мура на елементах базису Буля і Т-тригерах з входом дозволу роботи CE (двійкове кодування станів)

Завдання: намалювати граф, таблиці переходів та виходів, написати скорочені ДНФ функцій переходів та виходів, та намалювати схему автомата Мура на основі елементів базису Буля і Т-тригерів з входом дозволу роботи CE. Коди станів автомата у контурі станів 0, 1, 2, 3 - двійкові. Якщо немає сигналу X, автомат послідовно проходить стани 0, 1, 2, 3, 0, ..., а при появі сигналу X послідовність переходів змінюється: автомат переходить із стану 0 до стану 0 (при цьому послідовність зміни інших станів не змінюється). Вихідний сигнал Y формується у станах 0 та 1.

Граф автомата представлено на рис. 9.1. Структурну схему автомата представлено на рис. 1.12.

Опис функції переходів автомата Мура, яка визначає його наступний стан, та опис сигналів збудження тригерів автомата, подано у вигляді таблиці (таблиця 9.7).

Таблиця 9.7. Таблиця переходів автомата Мура на Т-тригерах та сигнали збудження його тригерів

№	Попередній стан автомата			x	Наступний стан автомата			Сигнали збудження тригерів	
	Позначення	Код$_t$			Позначення	Код			
	a_i	Q_1	Q_0		a_j	q_1	q_0	CE_1	CE_0
0	a_0	0	0	0	a_1	0	1	0	1
1	a_0	0	0	1	a_0	0	0	0	0
2	a_1	0	1	0	a_2	1	0	1	1
3	a_1	0	1	1	a_2	1	0	1	1
4	a_2	1	0	0	a_3	1	1	0	1
5	a_2	1	0	1	a_3	1	1	0	1
6	a_3	1	1	0	a_0	0	0	1	1
7	a_3	1	1	1	a_0	0	0	1	1

Опис функції виходів подано у вигляді таблиці (таблиця 9.2).

Мінімізацію з використанням карт Карно функцій збудження тригерів CE_1 та CE_0, які описують функцію переходів автомата, а також функцію виходу *y* показано на рис. 9.15. Також на рис. 9.15 записано ДНФ результатів мінімізації.

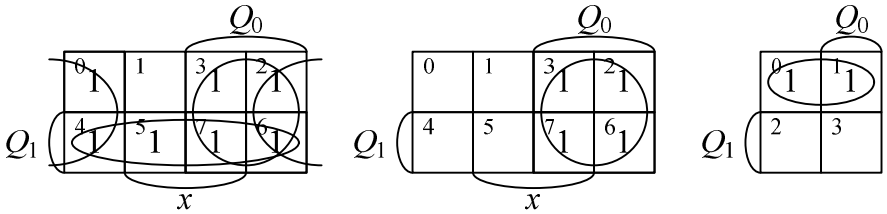

Рис. 9.15. Карти Карно та ДНФ для автомата Мура на Т-тригерах

Результат синтезу схеми автомата показано на рис. 9.16. Пам’ять автомата складається з двох Т-тригерів з входом дозволу синхроімпульсів CE. Комбінаційна схема 1 формує сигнали збудження тригерів CE_1 таCE_0, які разом реалізують функцію переходів автомата. Комбінаційна схема 2 реалізує функцію виходу автомата - формує вихідний сигнал *y*. Позначку *n* перед назвою сигналу використано для позначення інверсного значення цього сигналу.

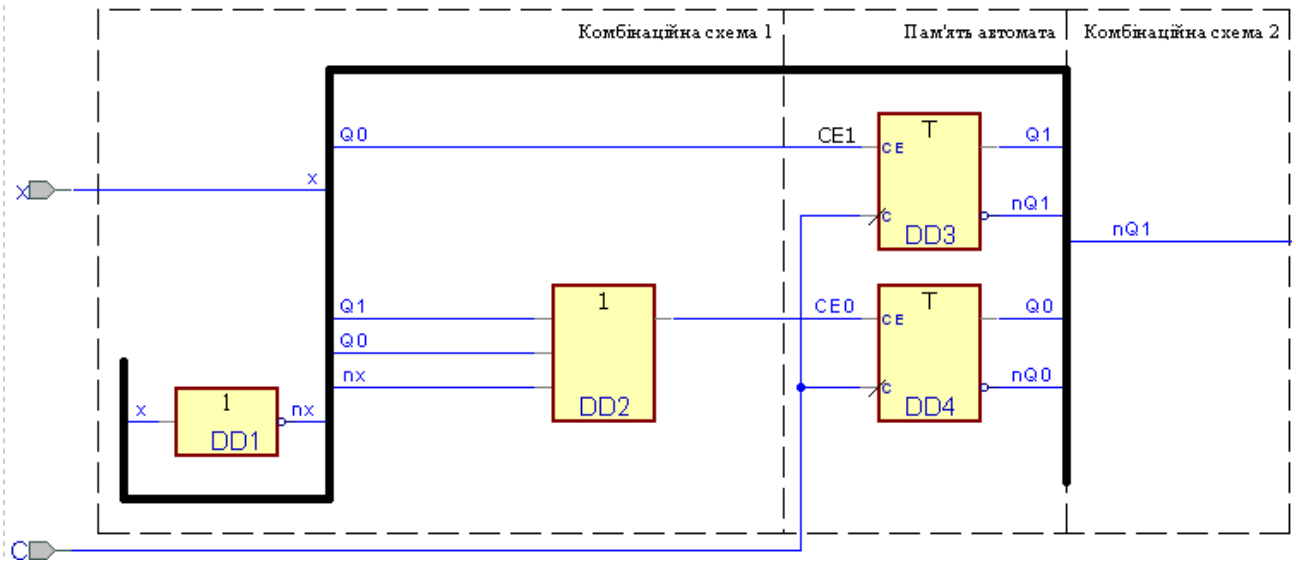

Рис. 9.16. Функціональна схема автомата Мура на Т-тригерах

Часову діаграму роботи автомата Мура з двійковим кодуванням станів показано на рис. 9.4.

У п. 9.1 наведено VHDL-опис автомата Мура з двійковим кодуванням станів (назва цього автомата в описі – *fsm1*).

9.8 Автомат Мура на елементах базису Буля і JK-тригерах (двійкове кодування станів)

Завдання: намалювати граф, таблиці переходів та виходів, написати скорочені ДНФ функцій переходів та виходів, та намалювати схему автомата Мура на основі елементів базису Буля і JK-тригерів. Коди станів автомата у контурі станів 0, 1, 2, 3 - двійкові. Якщо немає сигналу X, автомат послідовно проходить стани 0, 1, 2, 3, 0, ..., а при появі сигналу X послідовність переходів змінюється: автомат переходить із стану 0 до стану 0 (при цьому послідовність зміни інших станів не змінюється). Вихідний сигнал Y формується у станах 0 та 1.

Граф автомата представлено на рис. 9.1. Структурну схему автомата представлено на рис. 1.12.

Опис функції переходів автомата Мура, яка визначає його наступний стан, та опис сигналів збудження тригерів автомата, подано у вигляді таблиці (таблиця 9.8).

Таблиця 9.8. Таблиця переходів автомата Мура на JK-тригерах та сигнали збудження його тригерів

№	Попередній стан автомата			x	Наступний стан автомата			Сигнали збудження тригерів			
	Позначення	Код$_t$			Позначення	Код					
	a_i	Q_1	Q_0		a_j	q_1	q_0	J_1	K_1	J_0	K_0
0	a_0	0	0	0	a_1	0	1	0	X	1	X
1	a_0	0	0	1	a_0	0	0	0	X	0	X
2	a_1	0	1	0	a_2	1	0	1	X	X	1
3	a_1	0	1	1	a_2	1	0	1	X	X	1
4	a_2	1	0	0	a_3	1	1	X	0	1	X
5	a_2	1	0	1	a_3	1	1	X	0	1	X
6	a_3	1	1	0	a_0	0	0	X	1	1	X
7	a_3	1	1	1	a_0	0	0	X	1	1	X

Опис функції виходів подано у вигляді таблиці (таблиця 9.2).

Мінімізацію з використанням карт Карно функцій збудження тригерів J_1, K_1, J_0 та K_0, які описують функцію переходів автомата, а також функцію виходу y показано на рис. 9.17. Також на рис. 9.17 записано ДНФ результатів мінімізації.

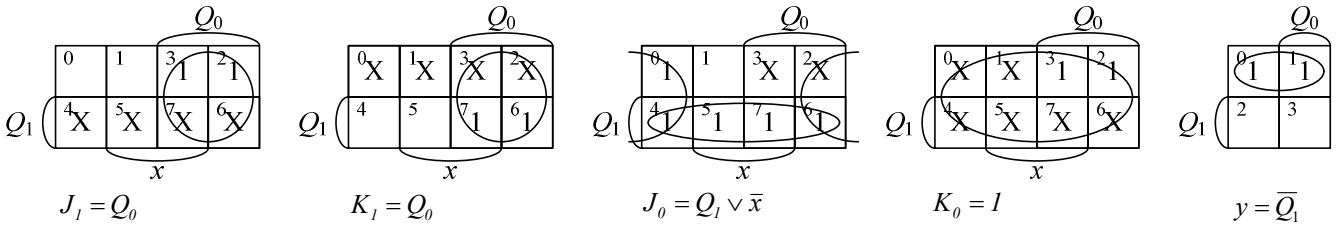

Рис. 9.17. Карти Карно та ДНФ для автомата Мура на JK-тригерах

Результат синтезу схеми автомата показано на рис. 9.18. Пам’ять автомата складається з двох JK-тригерів. Комбінаційна схема 1 формує сигнали збудження тригерів J_1, K_1, J_0 та K_0, які разом реалізують функцію переходів автомата. Комбінаційна схема 2 реалізує функцію виходу автомата - формує вихідний сигнал y. Позначку n перед назвою сигналу використано для позначення інверсного значення цього сигналу.

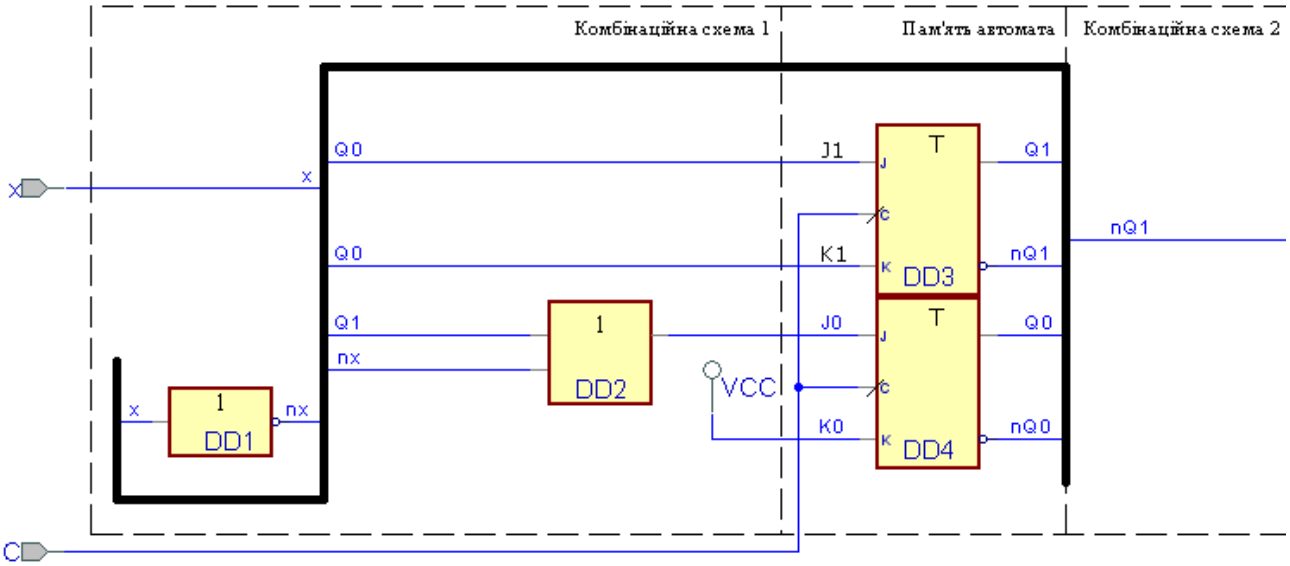

Рис. 9.18. Функціональна схема автомата Мура на JK-тригерах

Часову діаграму роботи автомата Мура з двійковим кодуванням станів показано на рис. 9.4.

У п. 9.1 наведено VHDL-опис автомата Мура з двійковим кодуванням станів (назва цього автомата в описі – *fsm1*).

9.9 Більш складний автомат Мура на елементах базису Буля і D-тригерах, що спрацьовують по фронту (двійкове кодування станів)

За заданим графом (рис. 9.19) скласти таблиці переходів та виходів, написати скорочені ДНФ функцій переходів та виходів та намалювати схему автомата Мура на основі елементів базису Буля і D-тригерів. Коди станів автомата – двійкові.

Структурну схему автомата представлено на рис. 1.12.

Опис функції виходів подано у вигляді таблиці (таблиця 9.9).

Опис функції переходів автомата Мура, яка визначає його наступний стан, та опис сигналів збудження тригерів автомата, подано у вигляді таблиці (таблиця 9.10).

Мінімізацію з використанням карт Карно функції збудження тригера D_0, як однієї з складових функції переходів автомата показано на рис. 9.20. Також на рис. 9.20 записано ДНФ результату мінімізації.

Мінімізацію з використанням карт Карно функції збудження тригера D_1, як однієї з складових функції переходів автомата показано на рис. 9.21. Також на рис. 9.20 записано ДНФ результату мінімізації.

Мінімізацію з використанням карт Карно функції збудження тригера D_2, як однієї з складових функції переходів автомата показано на рис. 9.22. Також на

рис. 9.22 записано ДНФ результату мінімізації.

Мінімізацію з використанням карт Карно вихідних сигналів y_2, y_1 та y_0, які реалізують функцію виходів автомата показано на рис. 9.23. Також на рис. 9.23 записано ДНФ результату мінімізації.

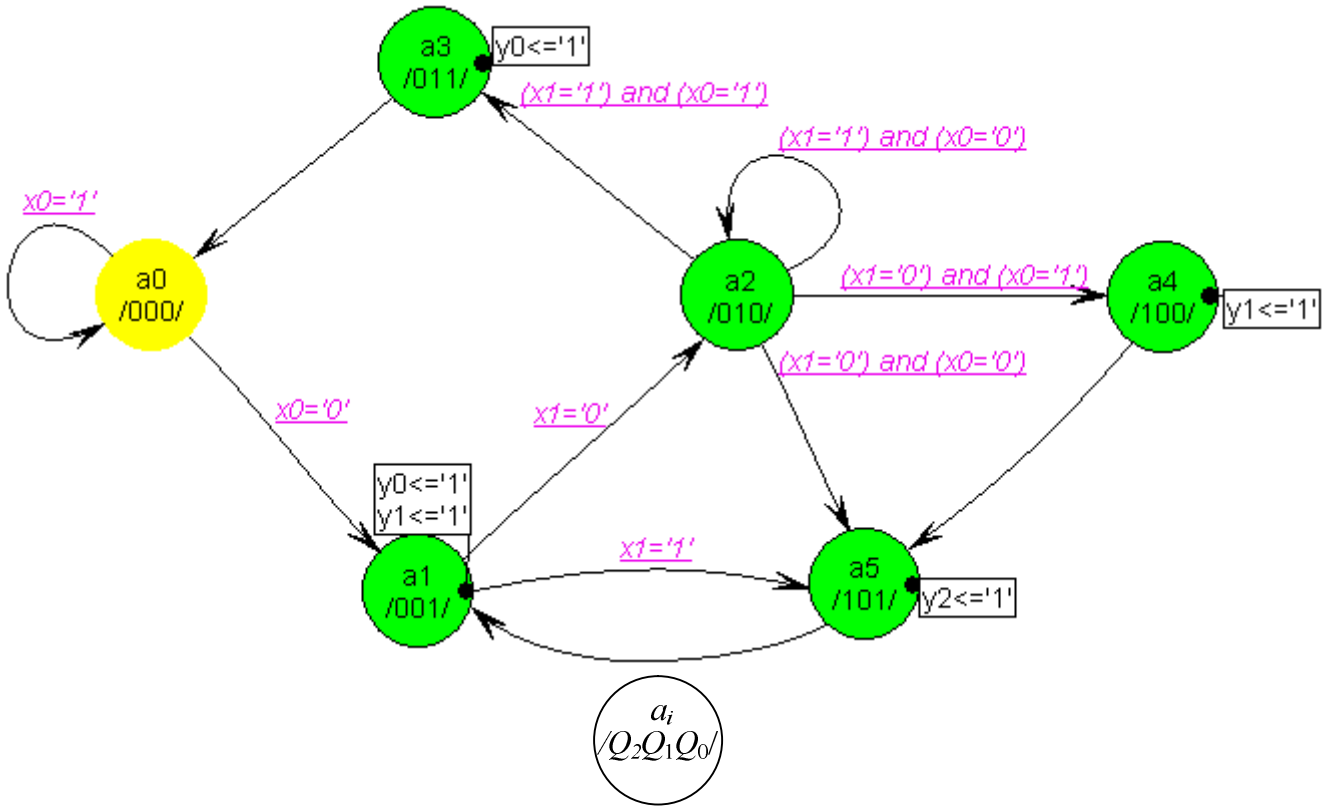

Рис. 9.19. Заданий граф автомата Мура та позначки у вершинах графа

Таблиця 9.9. Таблиця виходів автомата Мура з двійковим кодуванням станів

№	Попередній стан автомата				Вихідні сигнали автомата		
	Позначення	Код					
	a_i	Q_2	Q_1	Q_0	y_2	y_1	y_0
0	a_0	0	0	0	0	0	0
1	a_1	0	0	1	0	1	1
2	a_2	0	1	0	0	0	0
3	a_3	0	1	1	0	0	1
4	a_4	1	0	0	0	1	0
5	a_5	1	0	1	1	0	0
6	a_6	1	1	0	X	X	X
7	a_7	1	1	1	X	X	X

Таблиця 9.10. Таблиця переходів автомата Мура з двійковим кодуванням станів

№	Попередній стан автомата				x_1	x_0	Наступний стан автомата				Сигнали збудження тригерів		
	Позначення	Код					Позначення	Код					
	a_i	Q_2	Q_1	Q_0			a_j	q_2	q_1	q_0	D_2	D_1	D_0
0	a_0	0	0	0	0	0	a_1	0	0	1	0	0	1
1	a_0	0	0	0	0	1	a_0	0	0	0	0	0	0
2	a_0	0	0	0	1	0	a_1	0	0	1	0	0	1
3	a_0	0	0	0	1	1	a_0	0	0	0	0	0	0
4	a_1	0	0	1	0	0	a_2	0	1	0	0	1	0
5	a_1	0	0	1	0	1	a_2	0	1	0	0	1	0
6	a_1	0	0	1	1	0	a_5	1	0	1	1	0	1
7	a_1	0	0	1	1	1	a_5	1	0	1	1	0	1
8	a_2	0	1	0	0	0	a_5	1	0	1	1	0	1
9	a_2	0	1	0	0	1	a_4	1	0	0	1	0	0
A	a_2	0	1	0	1	0	a_2	0	1	0	0	1	0
B	a_2	0	1	0	1	1	a_3	0	1	1	0	1	1
C	a_3	0	1	1	0	0	a_0	0	0	0	0	0	0
D	a_3	0	1	1	0	1	a_0	0	0	0	0	0	0
E	a_3	0	1	1	1	0	a_0	0	0	0	0	0	0
F	a_3	0	1	1	1	1	a_0	0	0	0	0	0	0
10	a_4	1	0	0	0	0	a_5	1	0	1	1	0	1
11	a_4	1	0	0	0	1	a_5	1	0	1	1	0	1
12	a_4	1	0	0	1	0	a_5	1	0	1	1	0	1
13	a_4	1	0	0	1	1	a_5	1	0	1	1	0	1
14	a_5	1	0	1	0	0	a_1	0	0	1	0	0	1
15	a_5	1	0	1	0	1	a_1	0	0	1	0	0	1
16	a_5	1	0	1	1	0	a_1	0	0	1	0	0	1
17	a_5	1	0	1	1	1	a_1	0	0	1	0	0	1
18-1B	a_6	1	1	0	X	X	a_X	X	X	X	X	X	X
1C-1F	a_7	1	1	1	X	X	a_X	X	X	X	X	X	X

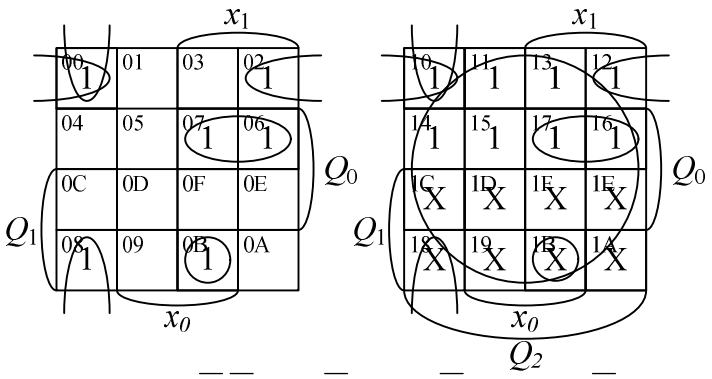

$$D_0 = Q_2 \vee \overline{Q}_1\overline{Q}_0\overline{x}_0 \vee \overline{Q}_0\overline{x}_1\overline{x}_0 \vee \overline{Q}_1Q_0x_1 \vee Q_1\overline{Q}_0x_1x_0$$

Рис. 9.20. Карта Карно та ДНФ для сигнала D0

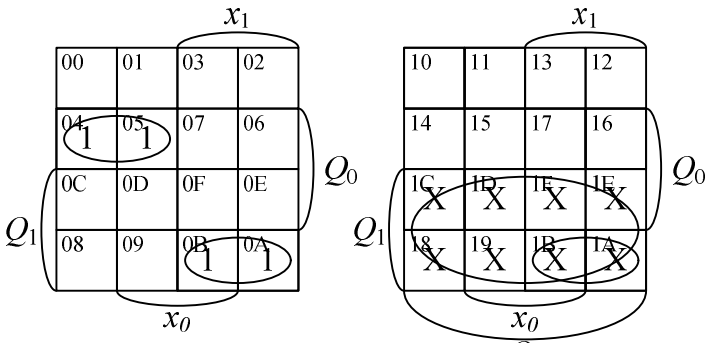

$$D_1 = Q_2Q_1 \vee Q_1\overline{Q}_0x_1 \vee \overline{Q}_2\overline{Q}_1Q_0\overline{x}_1$$

Рис. 9.21. Карта Карно та ДНФ для сигнала D1

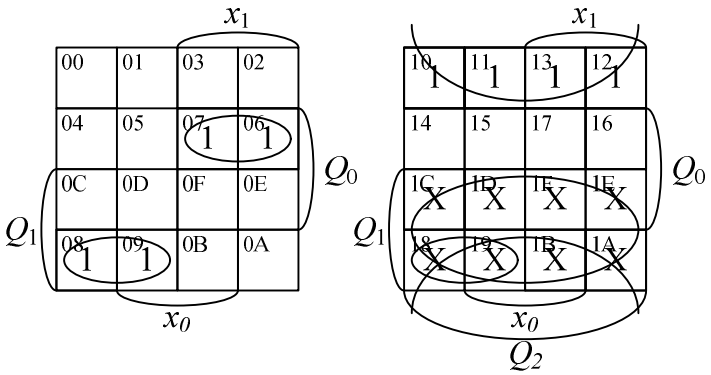

$$D_2 = Q_2Q_1 \vee Q_2\overline{Q}_0 \vee Q_1\overline{Q}_0\overline{x}_1 \vee \overline{Q}_2\overline{Q}_1Q_0x_1$$

Рис. 9.22. Карта Карно та ДНФ для сигнала D2

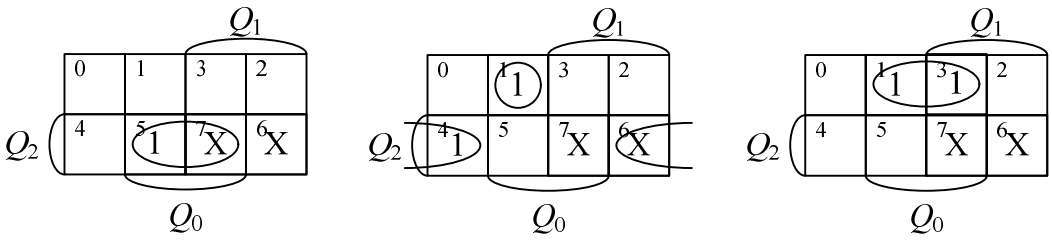

$$y_2 = Q_2Q_0 \qquad y_1 = Q_2\overline{Q}_0 \vee \overline{Q}_2\overline{Q}_1Q_0 \qquad y_0 = \overline{Q}_2Q_0$$

Рис. 9.23. Карти Карно та ДНФ для сигналів y_2, y_1, y_0

Результат синтезу схеми автомата показано на рис. 9.24. Пам’ять автомата складається з трьох D-тригерів, які синхронізуються фронтом синхроімпульсу C. Комбінаційна схема 1 формує сигнали збудження тригерів D_2, D_1 та D_0, які разом реалізують функцію переходів автомата. Комбінаційна схема 2 реалізує функцію виходу автомата - формує вихідні сигнали y_2, y_1 та y_0,. Позначку n перед назвою сигналу використано для позначення інверсного значення цього сигналу.

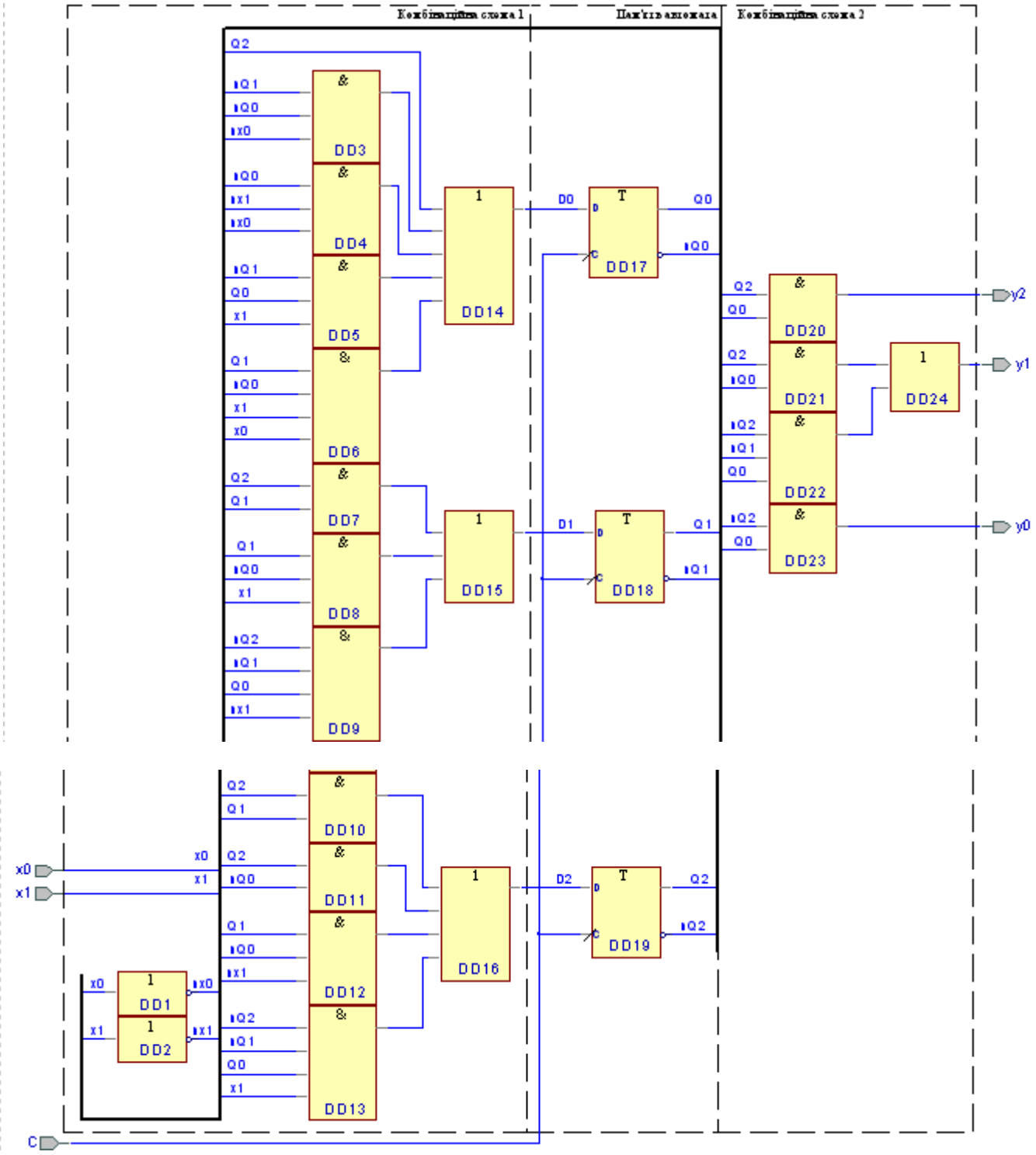

Рис. 9.24. Функціональна схема автомата Мура з двійковим кодуванням станів

Часову діаграму роботи автомата Мура з двійковим кодуванням станів показано на рис. 9.25.

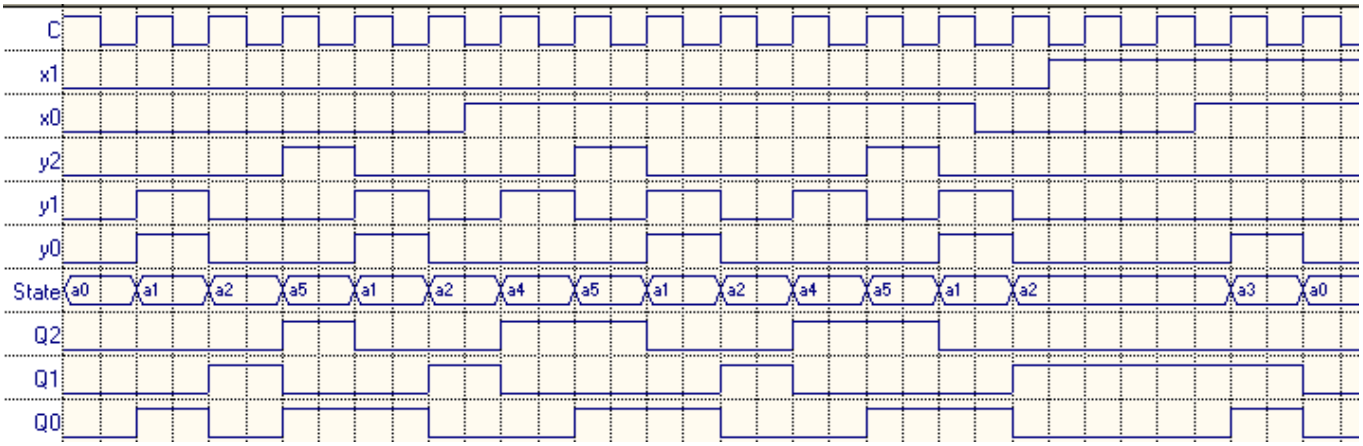

Рис. 9.25. Часова діаграма роботи автомата Мура з двійковим кодуванням станів

VHDL-опис автомата Мура з двійковим кодуванням станів (назва цього автомата – *fsmBig*) наведено нижче.

```
library IEEE;
use IEEE.std_logic_1164.all;
use IEEE.std_logic_arith.all;
use IEEE.std_logic_unsigned.all;
entity fsmBig is
port (
        c: in STD_LOGIC;
        x0: in STD_LOGIC;
        x1: in STD_LOGIC;
        y0: out STD_LOGIC;
        y1: out STD_LOGIC;
        y2: out STD_LOGIC);
end entity fsmBig;
architecture fsmBig_arch of fsmBig is
attribute enum_encoding: string;
type State_type is ( a2, a1, a0, a3, a5, a4);
attribute enum_encoding of State_type: type is
"010 " &            -- a2
"001 " &            -- a1
"000 " &            -- a0
"011 " &            -- a3
"101 " &            -- a5
"100" ;             -- a4
signal State: State_type;
attribute state_vector: string;
attribute state_vector of fsmBig_arch: architecture is "State";
begin
State_machine: process (c, reset)
begin
if rising_edge(c) then
        case State is
                when a2 =>
```

```
                    if (x1='0') and (x0='1') then
                        State <= a4;
                    elsif (x1='1') and (x0='0') then
                        State <= a2;
                    elsif (x1='0') and (x0='0') then
                        State <= a5;
                    elsif (x1='1') and (x0='1') then
                        State <= a3;
                    end if;
                when a1 =>
                    if x1='1' then
                        State <= a5;
                    elsif x1='0' then
                        State <= a2;
                    end if;
                when a0 =>
                    if x0='1' then
                        State <= a0;
                    elsif x0='0' then
                        State <= a1;
                    end if;
                when a3 =>
                    State <= a0;
                when a5 =>
                    State <= a1;
                when a4 =>
                    State <= a5;
                when others =>
                    State <= a0;
        end case;
end if;
end process;
y0_assignment:
y0 <= '1' when (State = a1) else
     '1' when (State = a3) else
     '0';
y1_assignment:
y1 <= '1' when (State = a1) else
     '1' when (State = a4) else
     '0';
y2_assignment:
y2 <= '1' when (State = a5) else
     '0';
end architecture fsmBig_arch;
```

10 СИНТЕЗ ЦИФРОВИХ АВТОМАТІВ МІЛІ НА ЖОРСТКІЙ ЛОГІЦІ

На наступних прикладах розглядаються особливості синтезу цифрових автоматів Мілі.

10.1 Автомат Мілі на елементах базису Буля і D-тригерах, що спрацьовують по фронту (двійкове кодування станів)

Завдання: намалювати граф, таблиці переходів та виходів, написати скорочені ДНФ функцій переходів та виходів, та намалювати схему автомата Мілі на основі елементів базису Буля і D-тригерів. Коди станів автомата у контурі станів 0, 1, 2 ,3 - двійкові. Якщо немає сигналу X, автомат послідовно проходить стани 0, 1, 2, 3, 0, ..., а при появі сигналу X послідовність переходів змінюється: автомат переходить із стану 0 до стану 0, на зміну інших станів сигнал *X* не впливає. Вихідний сигнал Y формується на переході до станів 0 та 1.

Граф автомата представлено на рис. 10.1. Структурну схему автомата представлено на рис. 1.13.

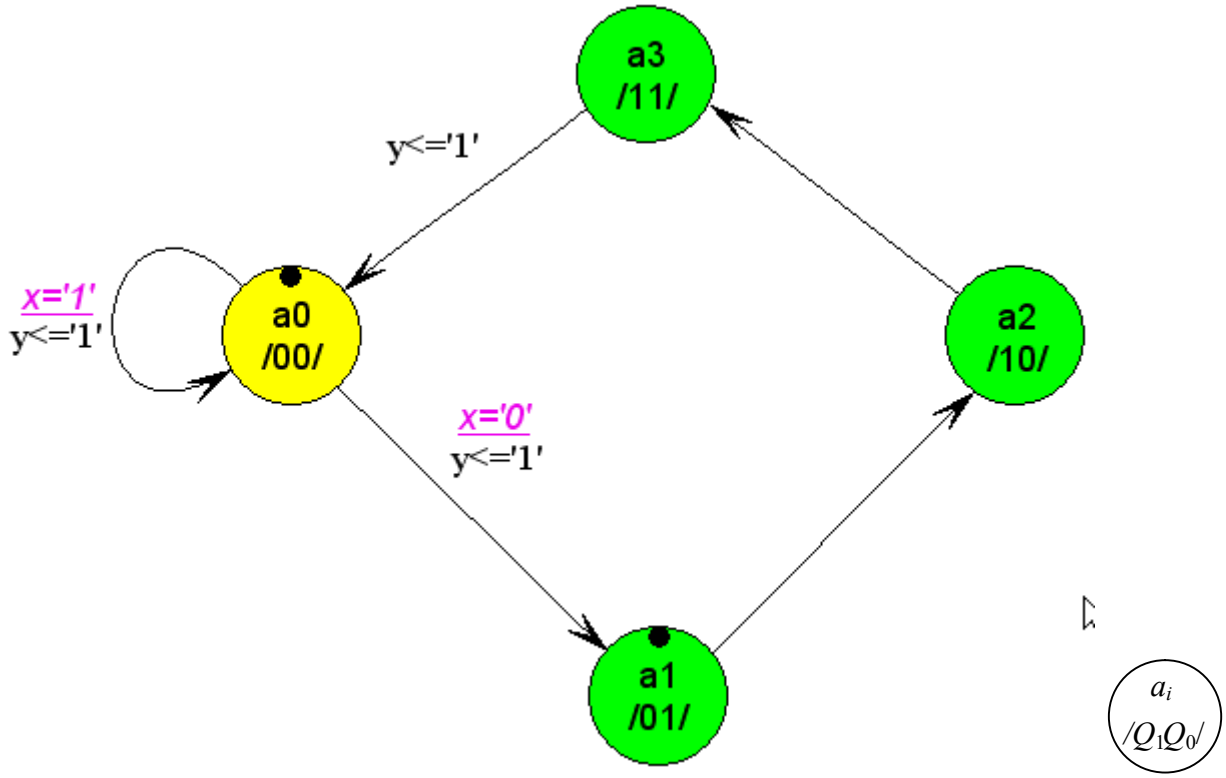

Рис. 10.1. Граф автомата Мілі та позначки у вершинах графа з двійковим кодуванням станів

Опис функції переходів автомата Мілі, яка визначає його наступний стан, та опис сигналів збудження тригерів автомата, подано у вигляді таблиці (таблиця 10.1).

Опис функції виходів подано у тій же суміщеній таблиці (таблиця 10.1).

Таблиця 10.1. Суміщена таблиця переходів і виходів автомата Мілі з двійковим кодуванням станів

№	Попередній стан автомата			x	Наступний стан автомата			Сигнали збудження тригерів		y
	Позначення	Код			Позначення	Код				
	a_i	Q_1	Q_0		a_j	q_1	q_0	D_1	D_0	
0	a_0	0	0	0	a_1	0	1	0	1	1
1	a_0	0	0	1	a_0	0	0	0	0	1
2	a_1	0	1	0	a_2	1	0	1	0	0
3	a_1	0	1	1	a_2	1	0	1	0	0
4	a_2	1	0	0	a_3	1	1	1	1	0
5	a_2	1	0	1	a_3	1	1	1	1	0
6	a_3	1	1	0	a_0	0	0	0	0	1
7	a_3	1	1	1	a_0	0	0	0	0	1

Мінімізацію з використанням карт Карно функцій збудження тригерів D_1 та D_0, які описують функцію переходів автомата, а також функцію виходу y показано на рис. 10.2. Також на рис. 10.2 записано ДНФ результатів мінімізації.

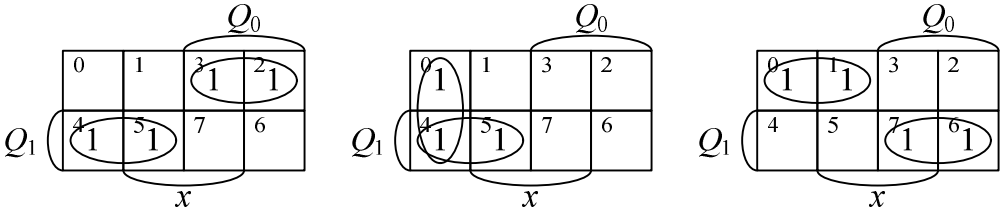

Рис. 10.2. Карти Карно та ДНФ для автомата Мілі з двійковим кодуванням станів

Результат синтезу схеми автомата показано на рис. 10.3. Пам’ять автомата складається з двох D-тригерів, які синхронізуються фронтом синхроімпульсу C. Комбінаційна схема 1 формує сигнали збудження тригерів D_1 та D_0, які разом реалізують функцію переходів автомата. Комбінаційна схема 2 реалізує функцію виходу автомата - формує вихідний сигнал y. Позначку n перед назвою сигналу використано для позначення інверсного значення цього сигналу.

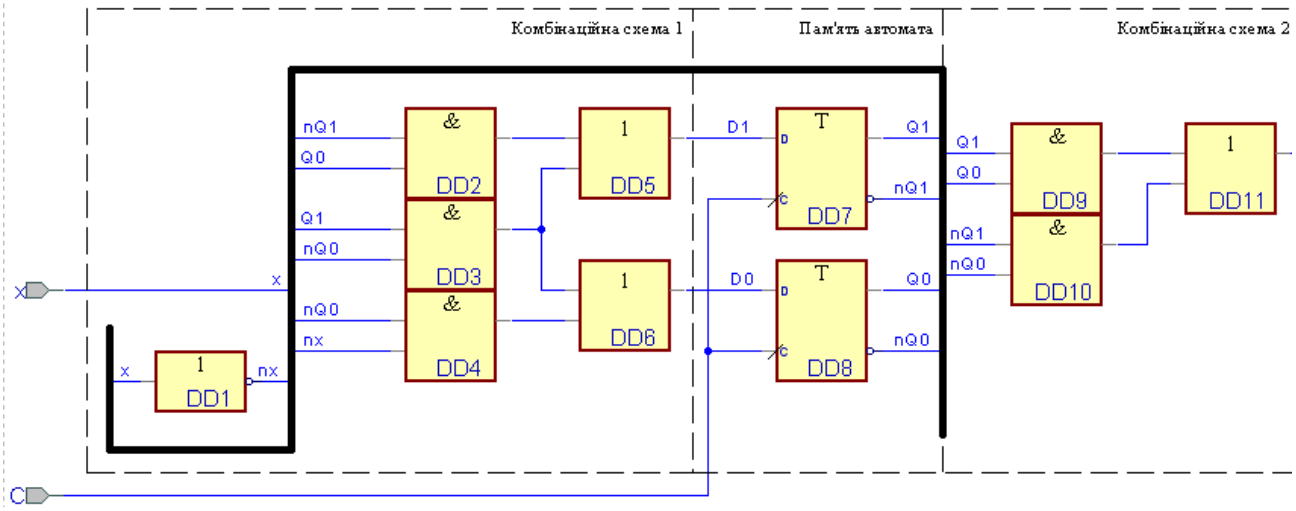

Рис. 10.3. Функціональна схема автомата Мілі з двійковим кодуванням станів

Часову діаграму роботи автомата Мілі з двійковим кодуванням станів показано на рис. 10.4.

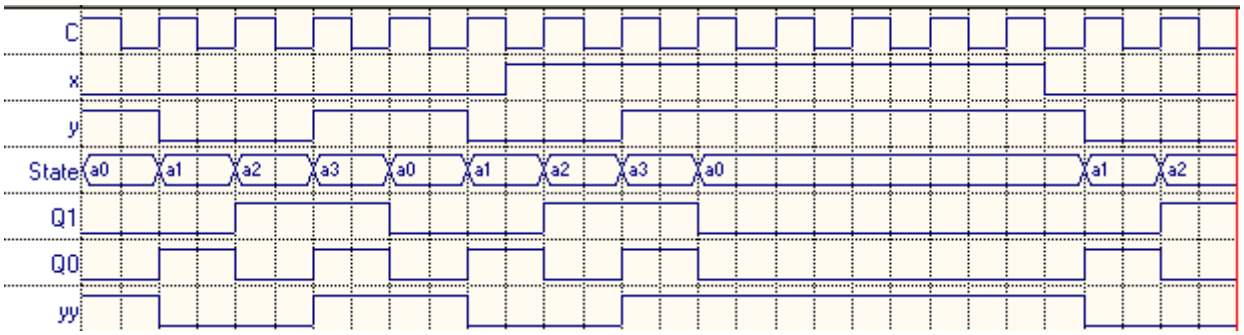

Рис. 10.4. Часова діаграма роботи автомата Мілі з двійковим кодуванням станів

Нижче наведено VHDL-опис автомата Мілі з двійковим кодуванням станів (назва цього автомата – *fsm4*).

```
library IEEE;
use IEEE.std_logic_1164.all;
use IEEE.std_logic_arith.all;
use IEEE.std_logic_unsigned.all;
entity fsm4 is
port (
        c: in STD_LOGIC;
        x: in STD_LOGIC;
        y: out STD_LOGIC);
end fsm4;
architecture fsm4_arch of fsm4 is
attribute enum_encoding: string;
type State_type is ( a0, a1, a2, a3);
attribute enum_encoding of State_type: type is
"00 " &                 -- a0
"01 " &                 -- a1
"10 " &                 -- a2
"11" ;                  -- a3
signal State: State_type;
```

```
attribute state_vector: string;
attribute state_vector of fsm4_arch: architecture is "State";
begin
State_machine: process (c)
begin
if rising_edge(c) then
        case State is
                when a0 =>
                        if x='1' then
                                State <= a0;
                        elsif x='0' then
                                State <= a1;
                        end if;
                when a1 =>
                        State <= a2;
                when a2 =>
                        State <= a3;
                when a3 =>
                        State <= a0;
                when others =>
                        null;
        end case;
end if;
end process;
y_assignment:
y <= '1' when (State = a0 and x='1') else
    '1' when (State = a0 and (x='0' and not (x='1'))) else
    '1' when (State = a3) else
    '0';
end fsm4_arch;
```

10.2 Автомат Мілі на елементах базису Буля і D-тригерах, що спрацьовують по фронту (сусіднє кодування станів)

Завдання: намалювати граф, таблиці переходів та виходів, написати скорочені ДНФ функцій переходів та виходів, та намалювати схему автомата Мілі на основі елементів базису Буля і D-тригерів. Коди станів автомата у контурі станів 0, 1, 2, 3 - сусідні. Якщо немає сигналу X, автомат послідовно проходить стани 0, 1, 2, 3, 0, ..., а при появі сигналу X послідовність переходів змінюється: автомат переходить із стану 2 до стану 0 (при цьому послідовність зміни інших станів не змінюється). Вихідний сигнал Y формується на переході до станів 1 та 3.

Граф автомата представлено на рис. 10.5. Структурну схему автомата представлено на рис. 1.13.

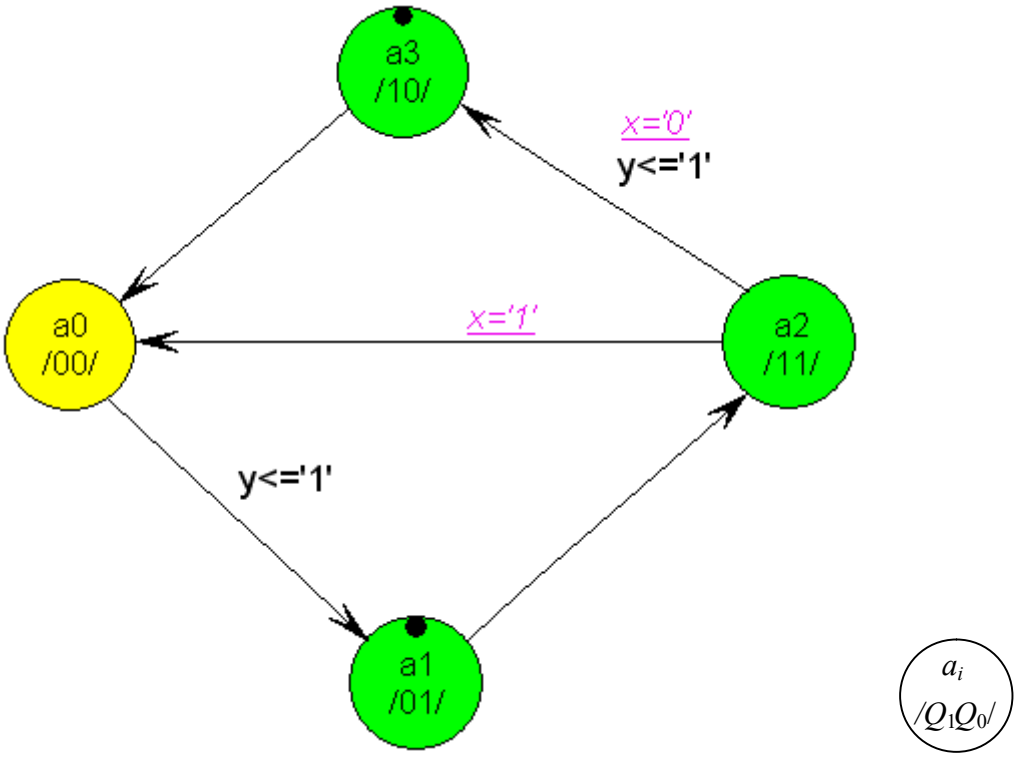

Рис. 10.5. Граф автомата Мілі та позначки у вершинах графа з сусіднім кодуванням станів

Опис функції переходів автомата Мілі, яка визначає його наступний стан, та опис сигналів збудження тригерів автомата, подано у вигляді таблиці (таблиця 10.2).

Опис функції виходів подано у тій же суміщеній таблиці (таблиця 10.2).

Таблиця 10.2. Суміщена таблиця переходів і виходів автомата Мілі з сусіднім кодуванням станів

№	Попередній стан автомата			x	Наступний стан автомата			Сигнали збудження тригерів		y
	Позначення	Код			Позначення	Код				
	a_i	Q_1	Q_0		a_j	q_1	q_0	D_1	D_0	
0	a_0	0	0	0	a_1	0	1	0	1	1
1	a_0	0	0	1	a_1	0	1	0	1	1
2	a_1	0	1	0	a_2	1	1	1	1	0
3	a_1	0	1	1	a_2	1	1	1	1	0
4	a_3	1	0	0	a_0	0	0	0	0	0
5	a_3	1	0	1	a_0	0	0	0	0	0
6	a_2	1	1	0	a_3	1	0	1	0	1
7	a_2	1	1	1	a_0	0	0	0	0	0

Мінімізацію з використанням карт Карно функцій збудження тригерів D_1 та D_0, які описують функцію переходів автомата, а також функцію виходу y показано на рис. 10.2. Також на рис. 10.2 записано ДНФ результатів мінімізації.

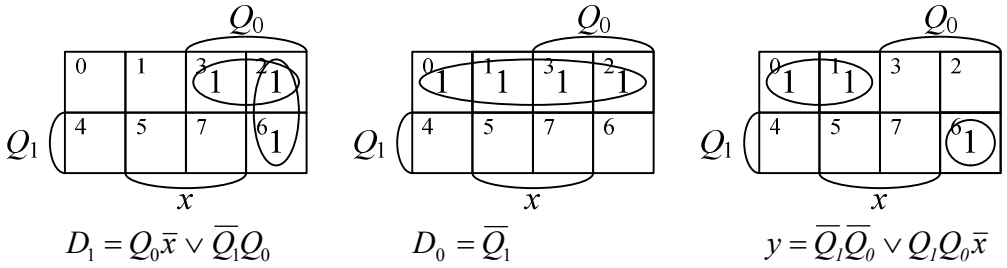

Рис. 10.6. Карти Карно та ДНФ для автомата Мілі з сусіднім кодуванням станів

Результат синтезу схеми автомата показано на рис. 10.7. Пам'ять автомата складається з двох D-тригерів, які синхронізуються фронтом синхроімпульсу *C*. Комбінаційна схема 1 формує сигнали збудження тригерів D_1 та D_0, які разом реалізують функцію переходів автомата. Комбінаційна схема 2 реалізує функцію виходу автомата - формує вихідний сигнал *y*. Позначку *n* перед назвою сигналу використано для позначення інверсного значення цього сигналу.

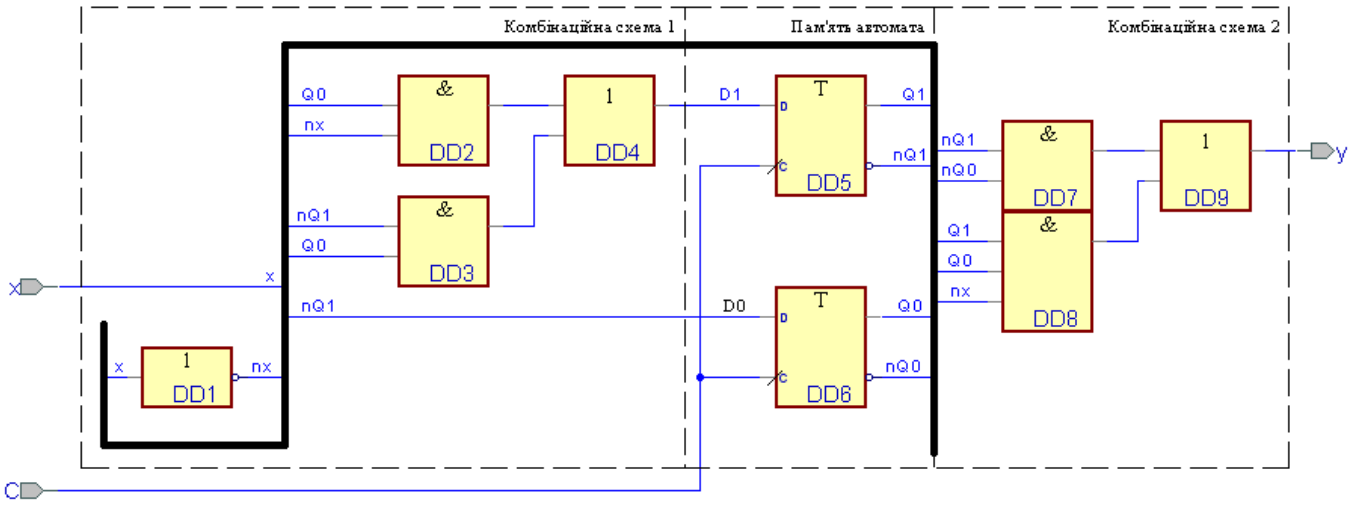

Рис. 10.7. Функціональна схема автомата Мілі з сусіднім кодуванням станів

Часову діаграму роботи автомата Мілі з сусіднім кодуванням станів показано на рис. 10.8.

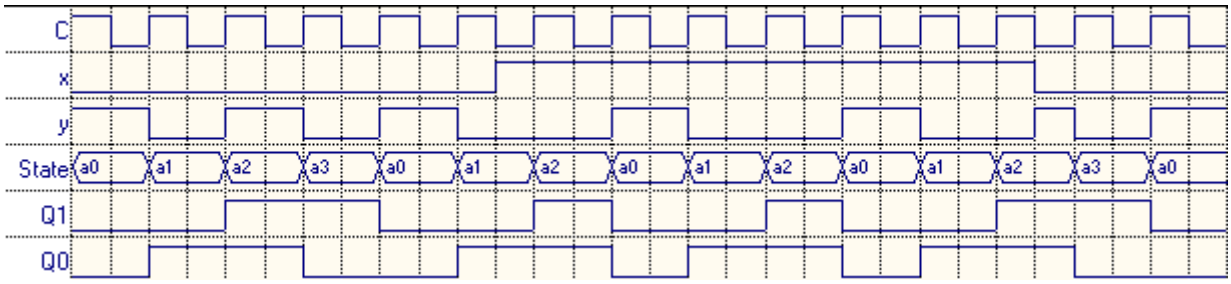

Рис. 10.8. Часова діаграма роботи автомата Мілі з сусіднім кодуванням станів

Нижче наведено VHDL-опис автомата Мілі з сусіднім кодуванням станів (назва

цього автомата – *fsm5*).

```
library IEEE;
use IEEE.std_logic_1164.all;
use IEEE.std_logic_arith.all;
use IEEE.std_logic_unsigned.all;
entity fsm5 is
port (
        c: in STD_LOGIC;
        x: in STD_LOGIC;
        y: out STD_LOGIC);
end fsm5;
architecture fsm5_arch of fsm5 is
attribute enum_encoding: string;
type State_type is ( a0, a2, a3, a1);
attribute enum_encoding of State_type: type is
"00 " &                 -- a0
"11 " &                 -- a2
"10 " &                 -- a3
"01" ;                  -- a1
signal State: State_type;
attribute state_vector: string;
attribute state_vector of fsm5_arch: architecture is "State";
begin
State_machine: process (c)
begin
if rising_edge(c) then
        case State is
                when a0 =>
                        State <= a1;
                when a2 =>
                        if x='1' then
                                State <= a0;
                        elsif x='0' then
                                State <= a3;
                        end if;
                when a3 =>
                        State <= a0;
                when a1 =>
                        State <= a2;
                when others =>
                        null;
        end case;
end if;
end process;
y_assignment:
y <= '1' when (State = a0) else
    '1' when (State = a2 and (x='0' and not (x='1'))) else
    '0';
end fsm5_arch;
```

10.3 Автомат Мілі на елементах базису Буля і D-тригерах, що спрацьовують по фронту (унарне кодування станів)

Завдання: намалювати граф, таблиці переходів та виходів, написати скорочені ДНФ функцій переходів та виходів, та намалювати схему автомата Мілі на основі елементів базису Буля і D-тригерів. Коди станів автомата у контурі станів 0, 1, 2, 3 - унарні. Якщо немає сигналу X, автомат послідовно проходить стани 0, 1, 2, 3, 0, ..., а при появі сигналу X послідовність переходів змінюється: автомат переходить із стану 2 до стану 0, на зміну інших станів сигнал X не впливає. Вихідний сигнал Y формується на переході до станів 1 та 3.

Граф автомата представлено на рис. 10.9. Структурну схему автомата представлено на рис. 1.13.

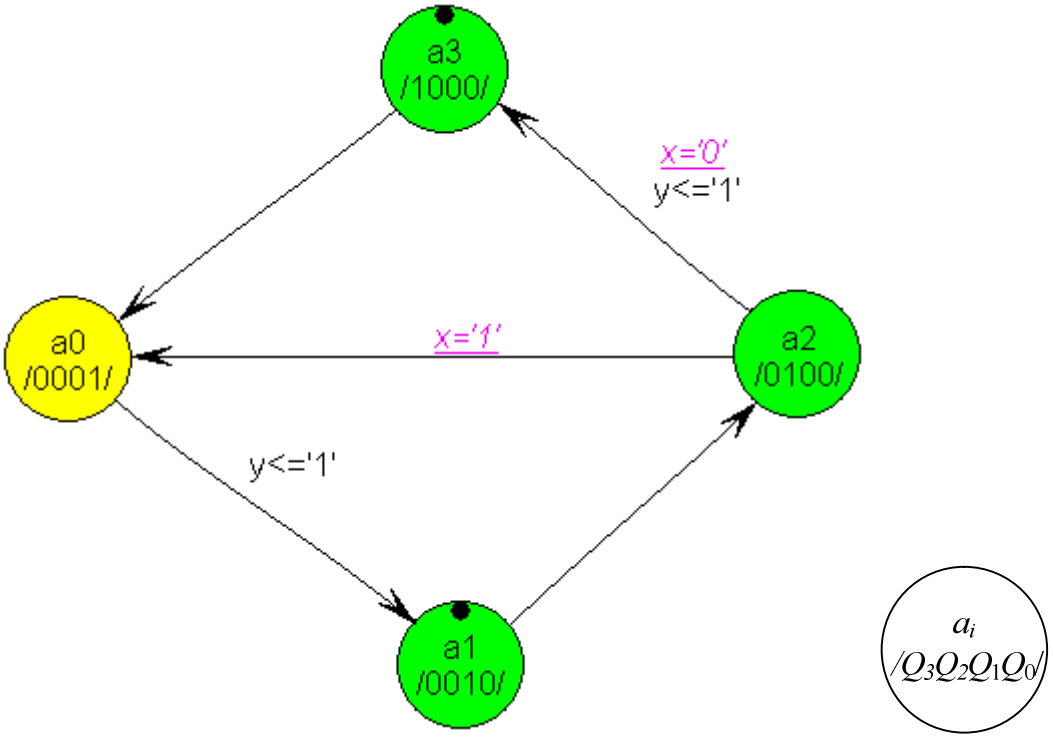

Рис. 10.9. Граф автомата Мілі з унарним кодуванням станів

Опис функції переходів автомата Мілі, яка визначає його наступний стан, та опис сигналів збудження тригерів автомата, подано у вигляді таблиці (таблиця 10.3).

Опис функції виходів подано у тій же суміщеній таблиці (таблиця 10.3).

Таблиця 10.3. Суміщена таблиця переходів і виходів автомата Мілі з унарним кодуванням станів

№	Попередній стан автомата					x	Наступний стан автомата					Сигнали збудження тригерів				y
	Позначення	Код					Позначення	Код								
	a_i	Q_3	Q_2	Q_1	Q_0		a_j	q_3	q_2	q_1	q_0	D_3	D_2	D_1	D_0	
0	a_0	0	0	0	1	0	a_1	0	0	1	0	0	0	1	0	1
1	a_0	0	0	0	1	1	a_1	0	0	1	0	0	0	1	0	1
2	a_1	0	0	1	0	0	a_2	0	1	0	0	0	1	0	0	0
3	a_1	0	0	1	0	1	a_2	0	1	0	0	0	1	0	0	0
4	a_2	0	1	0	0	0	a_3	1	0	0	0	1	0	0	0	1
5	a_2	0	1	0	0	1	a_0	0	0	0	1	0	0	0	1	0
6	a_3	1	0	0	0	0	a_0	0	0	0	1	0	0	0	1	0
7	a_3	1	0	0	0	1	a_0	0	0	0	1	0	0	0	1	0

ДНФ результатів мінімізації при кодуванні станів унарним кодом можна створити за теблицею переходів (таблиця 10.3) без етапу мінімізації. ДНФ наведено нижче.

$$D_3 = Q_2\bar{x}$$
$$D_2 = Q_1$$
$$D_1 = Q_0$$
$$D_0 = Q_3 \vee Q_2 x$$
$$y = Q_0 \vee Q_2\bar{x} = Q_0 \vee D_3$$

Результат синтезу схеми автомата показано на рис. 10.10. Пам’ять автомата складається з чотирьох D-тригерів, які синхронізуються фронтом синхроімпульсу C. Комбінаційна схема 1 формує сигнали збудження тригерів D_3, D_2, D_1 та D_0, які разом реалізують функцію переходів автомата. Комбінаційна схема 2 реалізує функцію виходу автомата - формує вихідний сигнал y. Позначку n перед назвою сигналу використано для позначення інверсного значення цього сигналу.

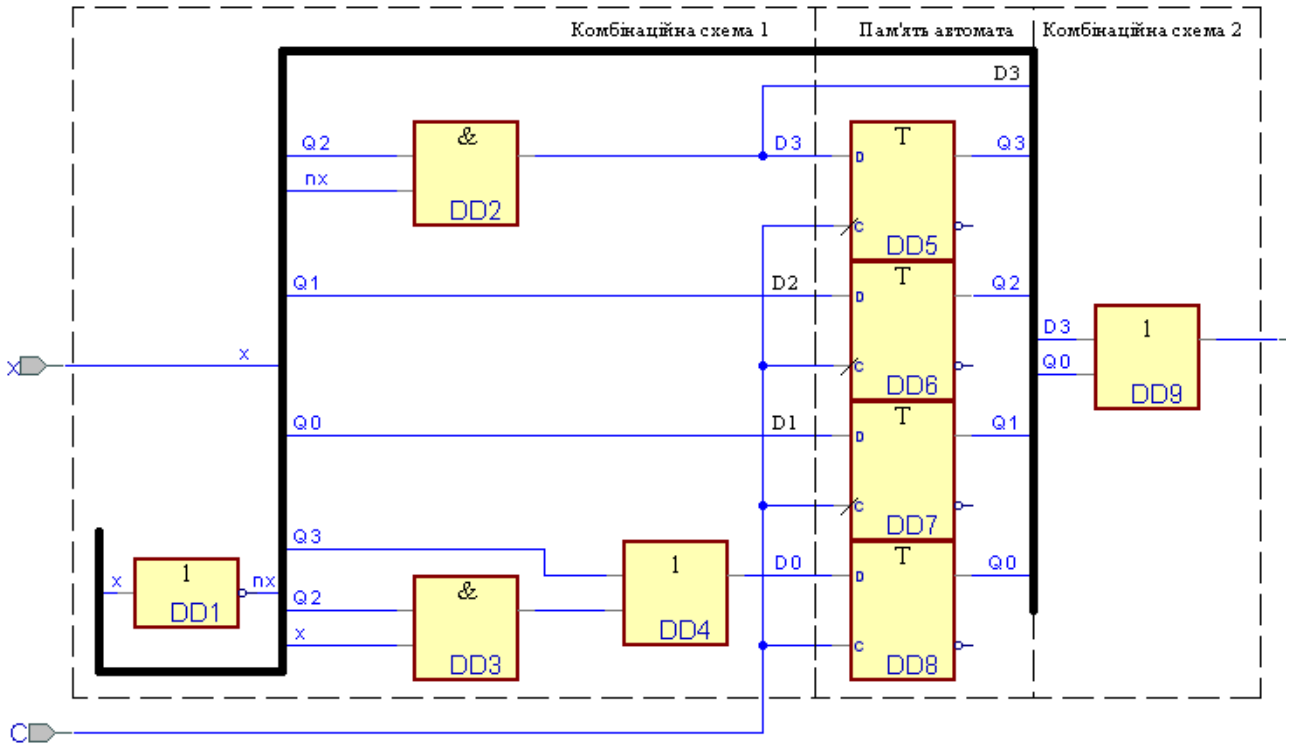

Рис. 10.10. Функціональна схема автомата Мілі з унарним кодуванням станів

Часову діаграму роботи автомата Мілі з унарним кодуванням станів показано на рис. 10.11.

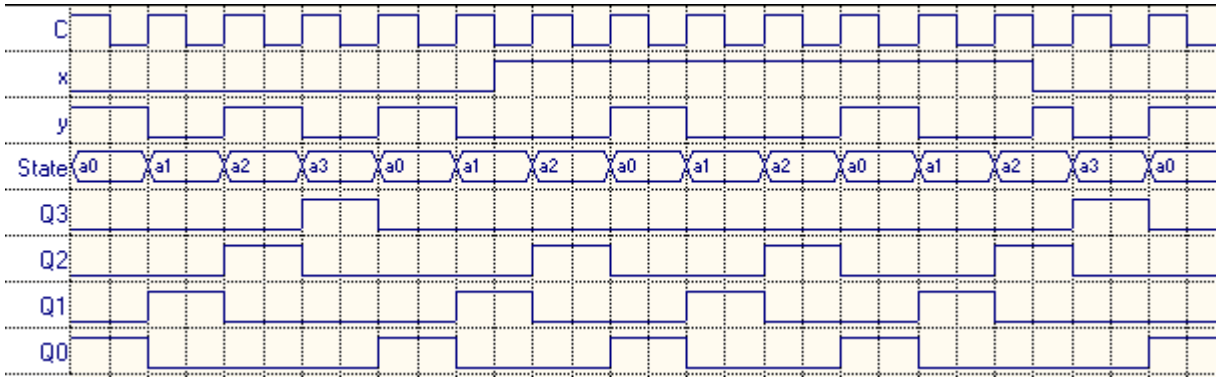

Рис. 10.11. Часова діаграма роботи автомата Мілі з унарним кодуванням станів

VHDL-опис автомата Мілі з унарним кодуванням станів (назва цього автомата – *fsm6*) наведено нижче.

```
library IEEE;
use IEEE.std_logic_1164.all;
use IEEE.std_logic_arith.all;
use IEEE.std_logic_unsigned.all;
entity fsm6 is
port (
        c: in STD_LOGIC;
        x: in STD_LOGIC;
        y: out STD_LOGIC);
end fsm6;
architecture fsm6_arch of fsm6 is
```

```
attribute enum_encoding: string;
type State_type is ( a0, a1, a2, a3);
attribute enum_encoding of State_type: type is
"0001 " &               -- a0
"0010 " &               -- a1
"0100 " &               -- a2
"1000" ;                -- a3
signal State: State_type;
attribute state_vector: string;
attribute state_vector of fsm6_arch: architecture is "State";
begin
State_machine: process (c)
begin
if rising_edge(c) then
        case State is
                when a0 =>
                        State <= a1;
                when a1 =>
                        State <= a2;
                when a2 =>
                        if x='1' then
                                State <= a0;
                        elsif x='0' then
                                State <= a3;
                        end if;
                when a3 =>
                        State <= a0;
                when others =>
                        null;
        end case;
end if;
end process;
y_assignment:
y <= '1' when (State = a0) else
    '1' when (State = a2 and (x='0' and not (x='1'))) else
    '0';
end fsm6_arch;
```

11 СИНТЕЗ МІКРОПРОГРАМНИХ ЦИФРОВИХ АВТОМАТІВ

Мікропрограмним називають цифоровий автомат, комбінаційна схема якого – це ПЗП. Вміст цього ПЗП називають мікропрограмой, яка складається з мікрокоманд, кожна мікрокоманда може викликати виконання кількох мікрооперацій. Часто ПЗП мікропрограмного автомата називають ПЗП мікропрограм.

Мікропрограмні цифрові автомати використовують, коли необхідно опрацьовувати велику кількість вхідних сигналів і(або) формувати велику кількість вихідних сигналів.

11.1 Мікропрограмний автомат Мура на D-тригерах, що спрацьовують по фронту

Завдання: намалювати граф та схему мікропрограмного автомата Мура (на основі ПЗП і D-тригерів, що спрацьовують по фронту). Коди станів автомата у послідовності станів 0, 1, 2, 3 - двійкові. Скласти таблицю прошиття ПЗП. Якщо немає сигналу X, автомат послідовно проходить стани 0, 1, 2, 3, 0, ..., а при появі сигналу X переходить із стану 0 до стану, на зміну інших станів сигнал *X* не впливає. Вихідний сигнал Y формується у станах 0 та 1.

Граф автомата представлено на рис. 9.1. Структурну схему автомата представлено на рис. 11.1.

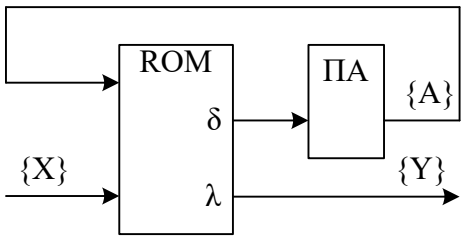

ROM - комбінаційна схема мікропрограмного автомата - постійний запам’ятовуючий пристрій

ПА - пам’ять автомата

δ – функція переходів

λ – функція виходів

{X} – множина вхідних сигналів

{Y} – множина вихідних сигналів

{A} – множина внутришніх станів

Рис. 11.1. Структурна схема мікропрограмного автомата

Опис функції переходів автомата Мура, яка визначає його наступний стан, та опис сигналів збудження тригерів автомата, подано у вигляді таблиці (таблиця 11.1).

Опис функції виходів подано у тій же суміщеній таблиці (таблиця 11.1).

Таблицю прошиття ПЗП також подано у суміщеній таблиці (таблиця 11.1) – таблицю прошиття складають два стовпчики цієї таблиці – стовпчик адрес (A) та

стовпчик даних (D).

При реалізації логічних функцій на ПЗП мінімізацію проводити не потрібно.

Таблиця 11.1. Суміщена таблиця переходів та виходів мікропрограмного автомата Мура і таблиця прошиття ПЗП

A (адреса ПЗП)	№10	Попередній стан автомата			x	y	Сигнали збудження тригерів		Наступний стан автомата	D (дані ПЗП)
		Позначення	Код							
			Q_1	Q_0			D_1	D_0		
		a_i	A_2	A_1	A_0	D_2	D_1	D_0	a_j	
0	0	a_0	0	0	0	1	0	1	a_1	5
1	1	a_0	0	0	1	1	0	0	a_0	4
2	2	a_1	0	1	0	1	1	0	a_2	6
3	3	a_1	0	1	1	1	1	0	a_2	6
4	4	a_2	1	0	0	0	1	1	a_3	3
5	5	a_2	1	0	1	0	1	1	a_3	3
6	6	a_3	1	1	0	0	0	0	a_0	0
7	7	a_3	1	1	1	0	0	0	a_0	0

Результат синтезу схеми автомата показано на рис. 10.3. Пам’ять автомата складається з двох D-тригерів, які синхронізуються фронтом синхроімпульсу *C*. Комбінаційна схема на основі ПЗП формує сигнали збудження тригерів D_1 та D_0, які разом реалізують функцію переходів автомата. ПЗП також реалізує функцію виходу автомата - формує вихідний сигнал *y*.

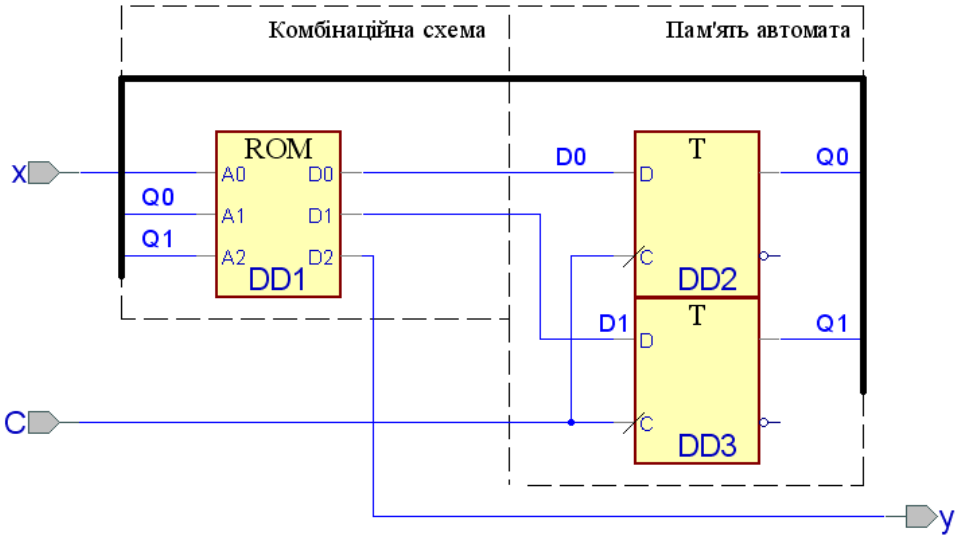

Рис. 11.2. Функціональна схема мікропрограмного автомата Мура

Часову діаграму роботи автомата Мура з двійковим кодуванням станів показано на рис. 9.4.

VHDL-опис автомата Мура з двійковим кодуванням станів (назва цього автомата в описі – *fsm1*) подано у п. 9.1.

Нижяе наведено VHDL-опис ПЗП мікропрограмного автомата Мура (назва цього ПЗП – *rom_mpr1*).

```
library IEEE;
use IEEE.std_logic_1164.all;
entity rom_mpr1 is
port (
        A0 : in std_logic;
        A1 : in std_logic;
        A2 : in std_logic;

        D0 : out std_logic;
        D1 : out std_logic;
        D2 : out std_logic
);
end entity;
library IEEE;
use IEEE.std_logic_unsigned.all;
architecture rom_arch of rom_mpr1 is
signal D : std_logic_vector(2 downto 0);
signal A : std_logic_vector(2 downto 0);
begin
A <= A2 & A1 & A0;
process(A)
begin
        case (A) is
                when O"0" => D <= O"5";
                when O"1" => D <= O"4";
                when O"2" => D <= O"6";
                when O"3" => D <= O"6";
                when O"4" => D <= O"3";
                when O"5" => D <= O"3";
                when O"6" => D <= O"0";
                when O"7" => D <= O"0";
                when others => D <= O"0";
        end case;
end process;
D0 <= D(0);
D1 <= D(1);
D2 <= D(2);
end architecture;
```

11.2 Мікропрограмний автомат Мілі на D-тригерах, що спрацьовують по фронту

Завдання: намалювати граф та схему мікропрограмного автомата Мілі (на основі ПЗП і D-тригерів, що спрацьовують по фронту). Скласти таблицю прошиття ПЗП. Якщо немає сигналу X, автомат послідовно проходить стани 0, 1, 2, 3, 0, ..., а при появі сигналу X переходить із стану 2 до стану 0, на зміну інших станів сигнал *X* не впливає.

Коди станів автомата у контурі станів 0, 1, 2, 3 - двійкові. Вихідний сигнал Y формується на переході до станів 1 та 3.

Граф автомата представлено на рис. 11.3. Структурну схему автомата представлено на рис. 11.1.

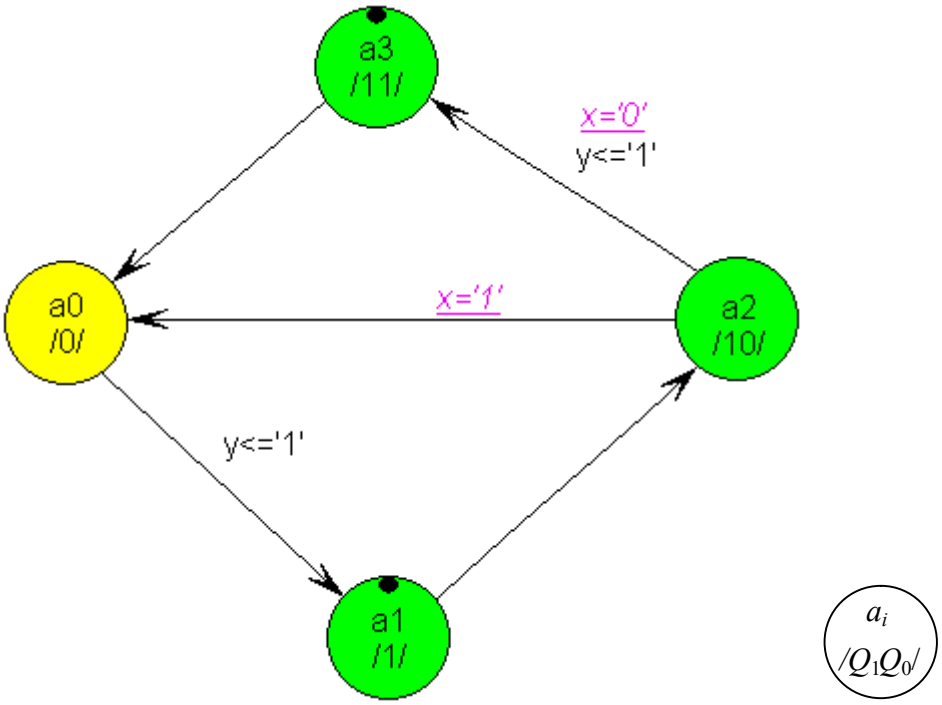

Рис. 11.3. Граф мікропрограмного автомата Мілі та позначки у вершинах графа

Опис функції переходів автомата Мура, яка визначає його наступний стан, та опис сигналів збудження тригерів автомата, подано у вигляді таблиці (таблиця 11.2).

Опис функції виходів подано у тій же суміщеній таблиці (таблиця 11.2).

Таблицю прошиття ПЗП також подано у суміщеній таблиці (таблиця 11.2) – таблицю прошиття складають два стовпчики цієї таблиці – стовпчик адрес (A) та стовпчик даних (D).

Таблиця 11.2. Суміщена таблиця переходів та виходів мікропрограмного автомата Мілі і таблиця прошиття ПЗП

A (адреса ПЗП)	№10	Попередній стан автомата			x	y	Сигнали збудження тригерів		Наступний стан автомата	D (дані ПЗП)
		Позначення	Код							
			Q_1	Q_0			D_1	D_0		
		a_i	A_2	A_1	A_0	D_2	D_1	D_0	a_j	
0	0	a_0	0	0	0	1	0	1	a_1	5
1	1	a_0	0	0	1	1	0	1	a_1	5
2	2	a_1	0	1	0	0	1	0	a_2	2
3	3	a_1	0	1	1	0	1	0	a_2	2
4	4	a_2	1	0	0	1	1	1	a_3	7
5	5	a_2	1	0	1	0	0	0	a_0	0
6	6	a_3	1	1	0	0	0	0	a_0	0
7	7	a_3	1	1	1	0	0	0	a_0	0

При реалізації логічних функцій на ПЗП мінімізацію проводити не потрібно.

Результат синтезу схеми автомата показано на рис. 11.4. Пам'ять автомата складається з двох D-тригерів, які синхронізуються фронтом синхроімпульсу *C*. Комбінаційна схема на основі ПЗП формує сигнали збудження тригерів D_1 та D_0, які разом реалізують функцію переходів автомата. ПЗП також реалізує функцію виходу автомата - формує вихідний сигнал *y*.

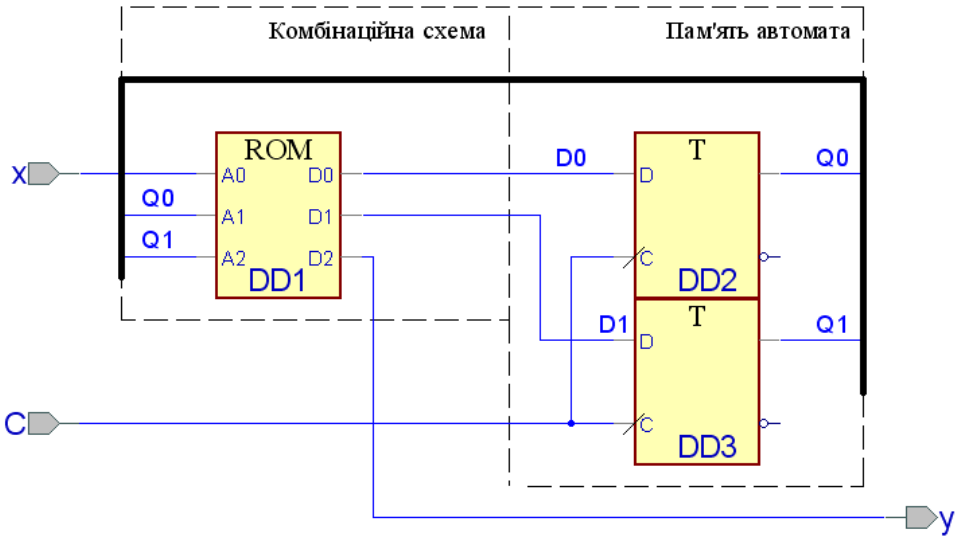

Рис. 11.4. Функціональна схема мікропрограмного автомата Мілі

Часову діаграму роботи мікропрограмного автомата Мілі показано на рис. 11.5.

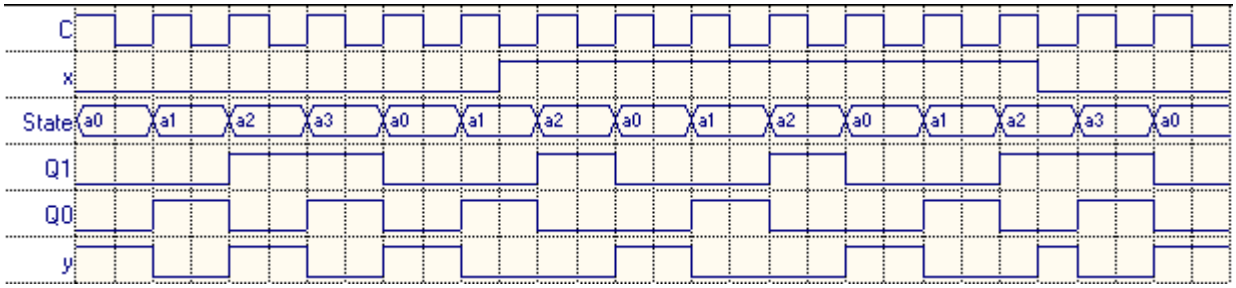

Рис. 11.5. Часова діаграма роботи мікропрограмного автомата Мілі

Нижяе наведено VHDL-опис автомата Мілі (назва цього автомата – *FsmMprMealy*).

```
library IEEE;
use IEEE.std_logic_1164.all;
use IEEE.std_logic_arith.all;
use IEEE.std_logic_unsigned.all;
entity FsmMprMealy is
port (
        c: in STD_LOGIC;
        x: in STD_LOGIC;
        y: out STD_LOGIC);
end FsmMprMealy;
architecture FsmMprMealy_arch of FsmMprMealy is
attribute enum_encoding: string;
type State_type is ( a0, a2, a3, a1);
attribute enum_encoding of State_type: type is
"00 " &                 -- a0
"10 " &                 -- a2
"11 " &                 -- a3
"01" ;          -- a1
signal State: State_type;
attribute state_vector: string;
attribute state_vector of FsmMprMealy_arch: architecture is "State";
begin
State_machine: process (c)
begin
if rising_edge(c) then
        case State is
                when a0 =>
                        State <= a1;
                when a2 =>
                        if x='1' then
                                State <= a0;
                        elsif x='0' then
                                State <= a3;
                        end if;
                when a3 =>
                        State <= a0;
                when a1 =>
                        State <= a2;
                when others =>
                        null;
```

```
        end case;
    end if;
    end process;
    y_assignment:
    y <= '1' when (State = a0) else
        '1' when (State = a2 and (x='0' and not (x='1'))) else
        '0';
    end FsmMprMealy_arch;
```

Примітка 3. VHDL-опис ПЗП мікропрогамного автомата Мілі (назва цього ПЗП – *rom_mprMealy*).

```
    library IEEE;
    use IEEE.std_logic_1164.all;
    entity rom_mprMealy is
    port (
            A0 : in std_logic;
            A1 : in std_logic;
            A2 : in std_logic;

            D0 : out std_logic;
            D1 : out std_logic;
            D2 : out std_logic
    );
    end entity;
    library IEEE;
    use IEEE.std_logic_unsigned.all;
    architecture rom_arch of rom_mprMealy is
    signal D : std_logic_vector(2 downto 0);
    signal A : std_logic_vector(2 downto 0);
    begin
    A <= A2 & A1 & A0;
    process(A)
    begin
            case (A) is
                    when O"0" => D <= O"5";
                    when O"1" => D <= O"5";
                    when O"2" => D <= O"2";
                    when O"3" => D <= O"2";
                    when O"4" => D <= O"7";
                    when O"5" => D <= O"0";
                    when O"6" => D <= O"0";
                    when O"7" => D <= O"0";
                    when others => D <= O"0";
            end case;
    end process;
    D0 <= D(0);
    D1 <= D(1);
    D2 <= D(2);
    end architecture;
```

11.3 Більш складний мікропрограмний автомат Мура на D-тригерах, що спрацьовують по фронту

За заданим графом, намалювати схему мікропрограмного автомата Мура (на основі ПЗП і D-тригерів, що спрацьовують по фронту). Коди станів автомата - двійкові.

Граф автомата представлено на рис. 11.6. Структурну схему автомата представлено на рис. 11.1.

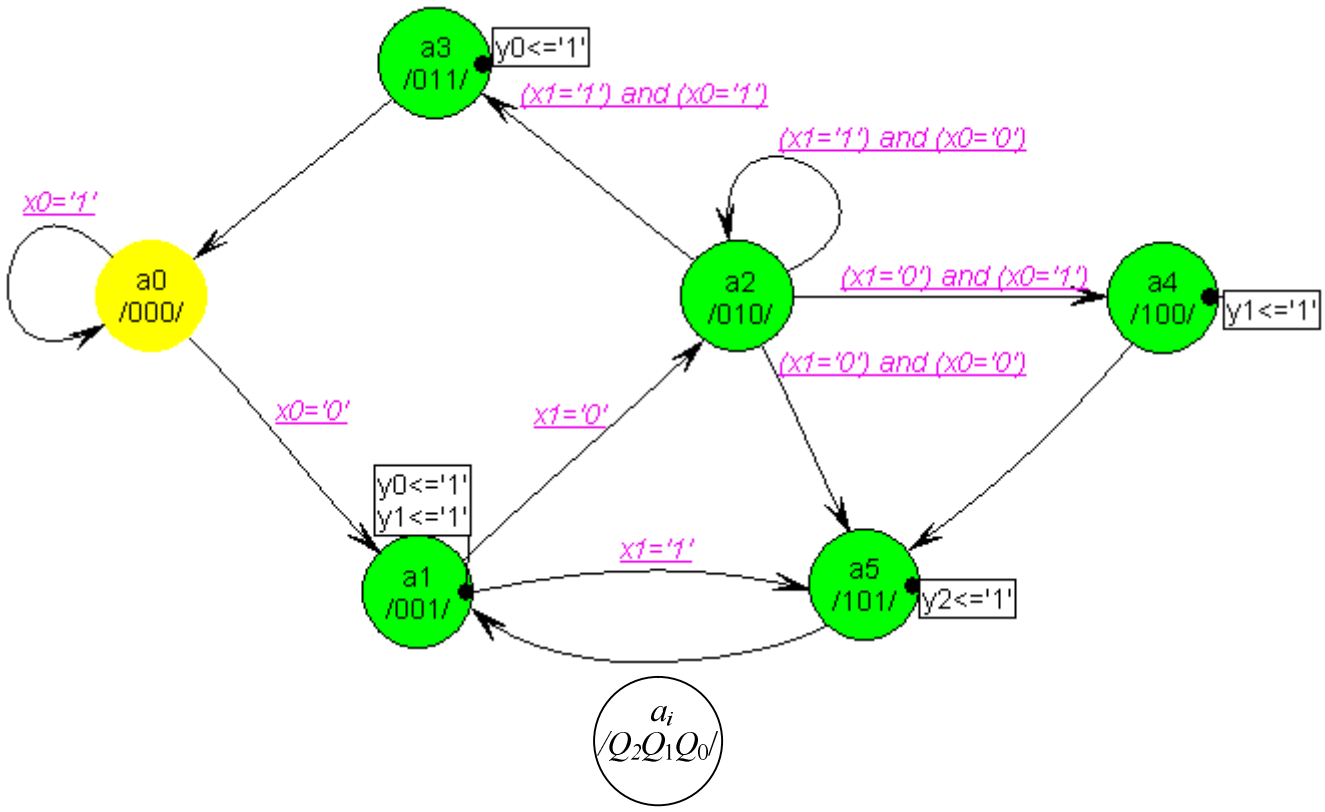

Рис. 11.6. Граф мікропрограмного автомата Мура та позначки у вершинах графа

Опис функції переходів автомата Мура, яка визначає його наступний стан, та опис сигналів збудження тригерів автомата, подано у вигляді таблиці (таблиця 11.3).

Опис функції виходів подано у тій же суміщеній таблиці (таблиця 11.3).

Таблицю прошиття ПЗП також подано у суміщеній таблиці (таблиця 11.3) – таблицю прошиття складають два стовпчики цієї таблиці – стовпчик адрес (A) та стовпчик даних (D).

При реалізації логічних функцій на ПЗП мінімізацію проводити не потрібно.

Таблиця 11.3. Суміщена таблиця переходів та виходів мікропрограмного автомата Мура і таблиця прошиття ПЗП

A (адреса ПЗП)	№10	Попередній стан автомата				x_1	x_0	y_2	y_1	y_0	Сигнали збудження тригерів			Наступний стан автомата	D (дані ПЗП)
		Позначення	Код											Позначення	
		a_i	Q_2	Q_1	Q_0						D_2	D_1	D_0		
			A4	A3	A2	A1	A0	D_5	D_4	D_3	D_2	D_1	D_0	a_j	
0	0	a_0	0	0	0	0	0	0	0	0	0	0	1	a_1	01
1	1	a_0	0	0	0	0	1	0	0	0	0	0	0	a_0	00
2	2	a_0	0	0	0	1	0	0	0	0	0	0	1	a_1	01
3	3	a_0	0	0	0	1	1	0	0	0	0	0	0	a_0	00
4	4	a_1	0	0	1	0	0	0	1	1	0	1	0	a_2	1A
5	5	a_1	0	0	1	0	1	0	1	1	0	1	0	a_2	1A
6	6	a_1	0	0	1	1	0	0	1	1	1	0	1	a_5	1B
7	7	a_1	0	0	1	1	1	0	1	1	1	0	1	a_5	1B
8	8	a_2	0	1	0	0	0	0	0	0	1	0	1	a_5	05
9	9	a_2	0	1	0	0	1	0	0	0	1	0	0	a_4	04
A	10	a_2	0	1	0	1	0	0	0	0	0	1	0	a_2	02
B	11	a_2	0	1	0	1	1	0	0	0	0	1	1	a_3	03
C	12	a_3	0	1	1	0	0	0	0	1	0	0	0	a_0	08
D	13	a_3	0	1	1	0	1	0	0	1	0	0	0	a_0	08
E	14	a_3	0	1	1	1	0	0	0	1	0	0	0	a_0	08
F	15	a_3	0	1	1	1	1	0	0	1	0	0	0	a_0	08
10	16	a_4	1	0	0	0	0	0	1	0	1	0	1	a_5	15
11	17	a_4	1	0	0	0	1	0	1	0	1	0	1	a_5	15
12	18	a_4	1	0	0	1	0	0	1	0	1	0	1	a_5	15
13	19	a_4	1	0	0	1	1	0	1	0	1	0	1	a_5	15
14	20	a_5	1	0	1	0	0	1	0	0	0	0	1	a_1	21
15	21	a_5	1	0	1	0	1	1	0	0	0	0	1	a_1	21
16	22	a_5	1	0	1	1	0	1	0	0	0	0	1	a_1	21
17	23	a_5	1	0	1	1	1	1	0	0	0	0	1	a_1	21
18	24	a_6	1	1	0	0	0	0	0	0	0	0	0	a_0	00
19	25	a_6	1	1	0	0	1	0	0	0	0	0	0	a_0	00
1A	26	a_6	1	1	0	1	0	0	0	0	0	0	0	a_0	00
1B	27	a_6	1	1	0	1	1	0	0	0	0	0	0	a_0	00
1C	28	a_7	1	1	1	0	0	0	0	0	0	0	0	a_0	00
1D	29	a_7	1	1	1	0	1	0	0	0	0	0	0	a_0	00
1E	30	a_7	1	1	1	1	0	0	0	0	0	0	0	a_0	00
1F	31	a_7	1	1	1	1	1	0	0	0	0	0	0	a_0	00

Результат синтезу схеми автомата показано на рис. 11.7. Пам’ять автомата складається з трьох D-тригерів, які синхронізуються фронтом синхроімпульсу *C*. ПЗП формує сигнали збудження тригерів D_2, D_1 та D_0, які разом реалізують функцію переходів автомата. ПЗП також реалізує функцію виходу автомата - формує вихідні сигнали y_2, y_1 та y_0,.

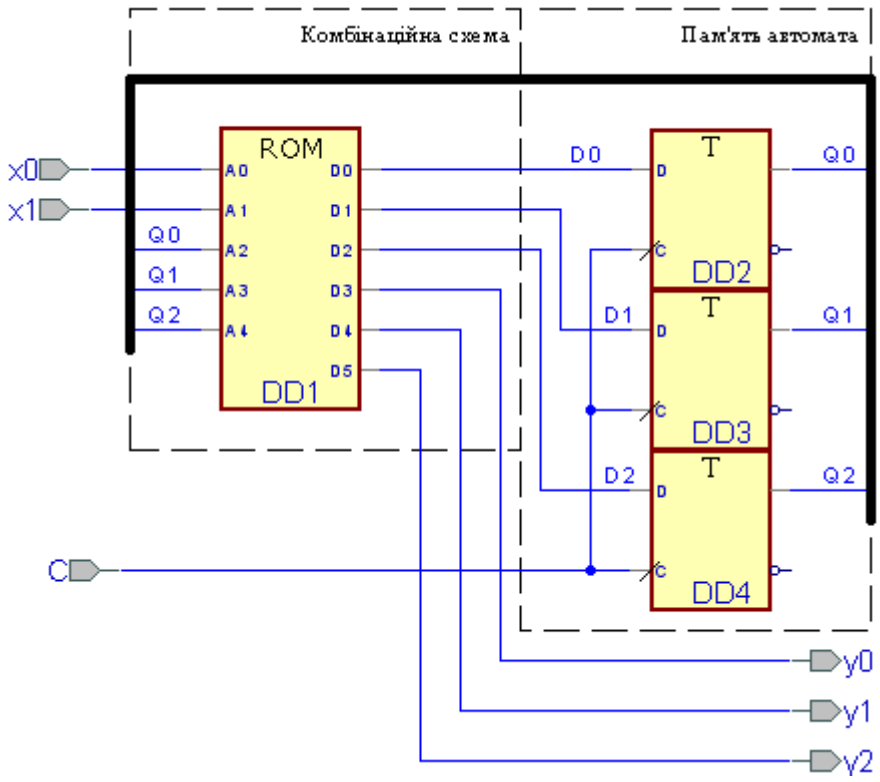

Рис. 11.7. Функціональна схема мікропрограмного автомата Мура

Часову діаграму роботи автомата Мура з двійковим кодуванням станів показано на рис. 9.25.

VHDL-опис автомата Мура з двійковим кодуванням станів (назва цього автомата – *fsmBig*) наведено у п. 9.9.

VHDL-опис ПЗП мікропрогамного автомата Мура (назва цього ПЗП – *rom_mprMooreBig*) наведено нижче.

```
library IEEE;
use IEEE.std_logic_1164.all;
entity rom_mprMooreBig is
port (
        A0 : in std_logic;
        A1 : in std_logic;
        A2 : in std_logic;
        A3 : in std_logic;
        A4 : in std_logic;
        D0 : out std_logic;
        D1 : out std_logic;
        D2 : out std_logic;
        D3 : out std_logic;
        D4 : out std_logic;
        D5 : out std_logic
);
end entity;
library IEEE;
use IEEE.std_logic_unsigned.all;
```

```
architecture rom_arch of rom_mprMooreBig is
signal D : std_logic_vector(5 downto 0);
signal A : std_logic_vector(4 downto 0);
begin
A <= A4 & A3 & A2 & A1 & A0;
process(A)
begin
	case (A) is
		when "00000" => D <= "000001";
		when "00001" => D <= "000000";
		when "00010" => D <= "000001";
		when "00011" => D <= "000000";
		when "00100" => D <= "011010";
		when "00101" => D <= "011010";
		when "00110" => D <= "011011";
		when "00111" => D <= "011011";
		when "01000" => D <= "000101";
		when "01001" => D <= "000100";
		when "01010" => D <= "000010";
		when "01011" => D <= "000011";
		when "01100" => D <= "001000";
		when "01101" => D <= "001000";
		when "01110" => D <= "001000";
		when "01111" => D <= "001000";
		when "10000" => D <= "010101";
		when "10001" => D <= "010101";
		when "10010" => D <= "010101";
		when "10011" => D <= "010101";
		when "10100" => D <= "100001";
		when "10101" => D <= "100001";
		when "10110" => D <= "100001";
		when "10111" => D <= "100001";
		when "11000" => D <= "000000";
		when "11001" => D <= "000000";
		when "11010" => D <= "000000";
		when "11011" => D <= "000000";
		when "11100" => D <= "000000";
		when "11101" => D <= "000000";
		when "11110" => D <= "000000";
		when "11111" => D <= "000000";
		when others=> D <= "000000";
	end case;
end process;
D0 <= D(0);
D1 <= D(1);
D2 <= D(2);
D3 <= D(3);
D4 <= D(4);
D5 <= D(5);
end architecture;
```

12 ТЕСТИ ТА ВІДПОВІДІ

Тести та відповіді орієнтовано на використання в модульному об'єктно-орієнтованому динамічному навчальному середовищі Moodle.

У наведеній нижче таблиці позначено:

- 1 - номер теста;
- 2 - формулювання завдання;
- 3 - правильна відповідь.

	Визначити і підкреслити мінімальну розрядність зворотного зв'язку (кількість біт у 16-ковій системі числення) в автоматі Мура, якщо кількість станів у яких він може знаходитися, дорівнює 16351	E
	Визначити і підкреслити мінімальну розрядність зворотного зв'язку (кількість біт у 16-ковій системі числення) в автоматі Мура, якщо кількість станів у яких він може знаходитися, дорівнює 12520	E
	Визначити і підкреслити мінімальну розрядність зворотного зв'язку (кількість біт у 16-ковій системі числення) в автоматі Мура, якщо кількість станів у яких він може знаходитися, дорівнює 12	4
	Визначити і підкреслити мінімальну розрядність зворотного зв'язку (кількість біт у 16-ковій системі числення) в автоматі Мура, якщо кількість станів у яких він може знаходитися, дорівнює 8	3
	Визначити і підкреслити мінімальну розрядність зворотного зв'язку (кількість біт у 16-ковій системі числення) в автоматі Мура, якщо кількість станів у яких він може знаходитися, дорівнює 17714	F
	Визначити і підкреслити мінімальну розрядність зворотного зв'язку (кількість біт у 16-ковій системі числення) в автоматі Мура, якщо кількість станів у яких він може знаходитися, дорівнює 2246	C
	Визначити і підкреслити мінімальну розрядність зворотного зв'язку (кількість біт у 16-ковій системі числення) в автоматі Мура, якщо кількість станів у яких він може знаходитися, дорівнює 3943	C
	Визначити і підкреслити мінімальну розрядність зворотного зв'язку (кількість біт у 16-ковій системі числення) в автоматі Мура, якщо кількість станів у яких він може знаходитися, дорівнює 7104	D
	Визначити і підкреслити мінімальну розрядність зворотного зв'язку (кількість біт у 16-ковій системі числення) в автоматі Мура, якщо кількість станів у яких він може знаходитися, дорівнює 959	A
	Визначити і підкреслити мінімальну розрядність зворотного зв'язку (кількість біт у 16-ковій системі числення) в автоматі Мура, якщо кількість станів у яких він може знаходитися, дорівнює 106	7
	Визначити і підкреслити мінімальну розрядність зворотного зв'язку (кількість біт у 16-ковій системі числення) в автоматі Мура, якщо кількість станів у яких він може знаходитися, дорівнює 23395	F
	Визначити і підкреслити мінімальну розрядність зворотного зв'язку (кількість біт у 16-ковій системі числення) в автоматі Мура, якщо кількість станів у яких він може знаходитися, дорівнює 14	4
	Визначити і підкреслити мінімальну розрядність зворотного зв'язку (кількість біт у 16-ковій системі числення) в автоматі Мура, якщо кількість станів у яких він може знаходитися, дорівнює 379	9
	Визначити і підкреслити мінімальну розрядність зворотного зв'язку (кількість біт у 16-ковій системі числення) в автоматі Мура, якщо кількість станів у яких він може знаходитися, дорівнює 10344	E
	Визначити і підкреслити мінімальну розрядність зворотного зв'язку (кількість біт у 16-ковій системі числення) в автоматі Мура, якщо кількість станів у яких він може знаходитися, дорівнює 438	9
	Визначити і підкреслити мінімальну розрядність зворотного зв'язку (кількість біт у 16-ковій системі числення) в автоматі Мура, якщо кількість станів у яких він може знаходитися, дорівнює 3349	C
	Визначити і підкреслити мінімальну розрядність зворотного зв'язку (кількість біт у 16-ковій системі числення) в автоматі Мура, якщо кількість станів у яких він може знаходитися, дорівнює 3	2

	Визначити і підкреслити мінімальну розрядність зворотного зв'язку (кількість біт у 16-ковій системі числення) в автоматі Мура, якщо кількість станів у яких він може знаходитися, дорівнює 9	4
	Визначити і підкреслити мінімальну розрядність зворотного зв'язку (кількість біт у 16-ковій системі числення) в автоматі Мура, якщо кількість станів у яких він може знаходитися, дорівнює 2178	C
	Визначити і підкреслити мінімальну розрядність зворотного зв'язку (кількість біт у 16-ковій системі числення) в автоматі Мура, якщо кількість станів у яких він може знаходитися, дорівнює 6622	D
	Визначити і підкреслити мінімальну розрядність зворотного зв'язку (кількість біт у 16-ковій системі числення) в автоматі Мура, якщо кількість станів у яких він може знаходитися, дорівнює 228	8
	Визначити і підкреслити мінімальну розрядність зворотного зв'язку (кількість біт у 16-ковій системі числення) в автоматі Мура, якщо кількість станів у яких він може знаходитися, дорівнює 8	3
	Визначити і підкреслити мінімальну розрядність зворотного зв'язку (кількість біт у 16-ковій системі числення) в автоматі Мура, якщо кількість станів у яких він може знаходитися, дорівнює 1616	B
	Визначити і підкреслити мінімальну розрядність зворотного зв'язку (кількість біт у 16-ковій системі числення) в автоматі Мура, якщо кількість станів у яких він може знаходитися, дорівнює 131	8
	Визначити і підкреслити мінімальну розрядність зворотного зв'язку (кількість біт у 16-ковій системі числення) в автоматі Мура, якщо кількість станів у яких він може знаходитися, дорівнює 423	9
	Визначити і підкреслити мінімальну розрядність зворотного зв'язку (кількість біт у 16-ковій системі числення) в автоматі Мура, якщо кількість станів у яких він може знаходитися, дорівнює 23530	F
	Визначити і підкреслити мінімальну розрядність зворотного зв'язку (кількість біт у 16-ковій системі числення) в автоматі Мура, якщо кількість станів у яких він може знаходитися, дорівнює 370	9
	Визначити і підкреслити мінімальну розрядність зворотного зв'язку (кількість біт у 16-ковій системі числення) в автоматі Мура, якщо кількість станів у яких він може знаходитися, дорівнює 8	3
	Визначити і підкреслити мінімальну розрядність зворотного зв'язку (кількість біт у 16-ковій системі числення) в автоматі Мура, якщо кількість станів у яких він може знаходитися, дорівнює 131	8
	Визначити і підкреслити мінімальну розрядність зворотного зв'язку (кількість біт у 16-ковій системі числення) в автоматі Мура, якщо кількість станів у яких він може знаходитися, дорівнює 50	6
	Визначити і підкреслити мінімальну розрядність зворотного зв'язку (кількість біт у 16-ковій системі числення) в автоматі Мура, якщо кількість станів у яких він може знаходитися, дорівнює 10752	E
	Визначити і підкреслити мінімальну розрядність зворотного зв'язку (кількість біт у 16-ковій системі числення) в автоматі Мура, якщо кількість станів у яких він може знаходитися, дорівнює 266	9
	Визначити і підкреслити мінімальну розрядність зворотного зв'язку (кількість біт у 16-ковій системі числення) в автоматі Мура, якщо кількість станів у яких він може знаходитися, дорівнює 648	A
	Визначити і підкреслити мінімальну розрядність зворотного зв'язку (кількість біт у 16-ковій системі числення) в автоматі Мура, якщо кількість станів у яких він може знаходитися, дорівнює 10414	E

	Визначити і підкреслити мінімальну розрядність зворотного зв'язку (кількість біт у 16-ковій системі числення) в автоматі Мура, якщо кількість станів у яких він може знаходитися, дорівнює 244	8
	Визначити і підкреслити мінімальну розрядність зворотного зв'язку (кількість біт у 16-ковій системі числення) в автоматі Мура, якщо кількість станів у яких він може знаходитися, дорівнює 4579	D
	Визначити і підкреслити мінімальну розрядність зворотного зв'язку (кількість біт у 16-ковій системі числення) в автоматі Мура, якщо кількість станів у яких він може знаходитися, дорівнює 117	7
	Визначити і підкреслити мінімальну розрядність зворотного зв'язку (кількість біт у 16-ковій системі числення) в автоматі Мура, якщо кількість станів у яких він може знаходитися, дорівнює 169	8
	Визначити і підкреслити мінімальну розрядність зворотного зв'язку (кількість біт у 16-ковій системі числення) в автоматі Мура, якщо кількість станів у яких він може знаходитися, дорівнює 3837	C
	Визначити і підкреслити мінімальну розрядність зворотного зв'язку (кількість біт у 16-ковій системі числення) в автоматі Мура, якщо кількість станів у яких він може знаходитися, дорівнює 29615	F
	Визначити і підкреслити мінімальну розрядність зворотного зв'язку (кількість біт у 16-ковій системі числення) в автоматі Мура, якщо кількість станів у яких він може знаходитися, дорівнює 36	6
	Визначити і підкреслити мінімальну розрядність зворотного зв'язку (кількість біт у 16-ковій системі числення) в автоматі Мура, якщо кількість станів у яких він може знаходитися, дорівнює 5	3
	Визначити і підкреслити мінімальну розрядність зворотного зв'язку (кількість біт у 16-ковій системі числення) в автоматі Мура, якщо кількість станів у яких він може знаходитися, дорівнює 4	2
	Визначити і підкреслити мінімальну розрядність зворотного зв'язку (кількість біт у 16-ковій системі числення) в автоматі Мура, якщо кількість станів у яких він може знаходитися, дорівнює 2614	C
	Визначити і підкреслити мінімальну розрядність зворотного зв'язку (кількість біт у 16-ковій системі числення) в автоматі Мура, якщо кількість станів у яких він може знаходитися, дорівнює 3527	C
	Визначити і підкреслити мінімальну розрядність зворотного зв'язку (кількість біт у 16-ковій системі числення) в автоматі Мура, якщо кількість станів у яких він може знаходитися, дорівнює 11446	E
	Визначити і підкреслити мінімальну розрядність зворотного зв'язку (кількість біт у 16-ковій системі числення) в автоматі Мура, якщо кількість станів у яких він може знаходитися, дорівнює 188	8
	Визначити і підкреслити мінімальну розрядність зворотного зв'язку (кількість біт у 16-ковій системі числення) в автоматі Мура, якщо кількість станів у яких він може знаходитися, дорівнює 11	4
	Визначити і підкреслити мінімальну розрядність зворотного зв'язку (кількість біт у 16-ковій системі числення) в автоматі Мура, якщо кількість станів у яких він може знаходитися, дорівнює 25764	F
	Визначити і підкреслити мінімальну розрядність зворотного зв'язку (кількість біт у 16-ковій системі числення) в автоматі Мура, якщо кількість станів у яких він може знаходитися, дорівнює 3143	C
	Визначити і підкреслити мінімальну розрядність зворотного зв'язку (кількість біт у 16-ковій системі числення) в автоматі Мура, якщо кількість станів у яких він може знаходитися, дорівнює 1893	B

	Визначити і підкреслити мінімальну розрядність зворотного зв'язку (кількість біт у 16-ковій системі числення) в автоматі Мура, якщо кількість станів у яких він може знаходитися, дорівнює 23640	F
	Визначити і підкреслити мінімальну розрядність зворотного зв'язку (кількість біт у 16-ковій системі числення) в автоматі Мура, якщо кількість станів у яких він може знаходитися, дорівнює 974	A
	Визначити і підкреслити мінімальну розрядність зворотного зв'язку (кількість біт у 16-ковій системі числення) в автоматі Мура, якщо кількість станів у яких він може знаходитися, дорівнює 3193	C
	Визначити і підкреслити мінімальну розрядність зворотного зв'язку (кількість біт у 16-ковій системі числення) в автоматі Мура, якщо кількість станів у яких він може знаходитися, дорівнює 53	6
	Визначити і підкреслити мінімальну розрядність зворотного зв'язку (кількість біт у 16-ковій системі числення) в автоматі Мура, якщо кількість станів у яких він може знаходитися, дорівнює 93	7
	Визначити і підкреслити мінімальну розрядність зворотного зв'язку (кількість біт у 16-ковій системі числення) в автоматі Мура, якщо кількість станів у яких він може знаходитися, дорівнює 1396	B
	Визначити і підкреслити мінімальну розрядність зворотного зв'язку (кількість біт у 16-ковій системі числення) в автоматі Мура, якщо кількість станів у яких він може знаходитися, дорівнює 18295	F
	Визначити і підкреслити мінімальну розрядність зворотного зв'язку (кількість біт у 16-ковій системі числення) в автоматі Мура, якщо кількість станів у яких він може знаходитися, дорівнює 1841	B
	Визначити і підкреслити мінімальну розрядність зворотного зв'язку (кількість біт у 16-ковій системі числення) в автоматі Мура, якщо кількість станів у яких він може знаходитися, дорівнює 1613	B
	Визначити і підкреслити мінімальну розрядність зворотного зв'язку (кількість біт у 16-ковій системі числення) в автоматі Мілі, якщо кількість станів у яких він може знаходитися, дорівнює 1390	B
	Визначити і підкреслити мінімальну розрядність зворотного зв'язку (кількість біт у 16-ковій системі числення) в автоматі Мілі, якщо кількість станів у яких він може знаходитися, дорівнює 2443	C
	Визначити і підкреслити мінімальну розрядність зворотного зв'язку (кількість біт у 16-ковій системі числення) в автоматі Мілі, якщо кількість станів у яких він може знаходитися, дорівнює 55	6
	Визначити і підкреслити мінімальну розрядність зворотного зв'язку (кількість біт у 16-ковій системі числення) в автоматі Мілі, якщо кількість станів у яких він може знаходитися, дорівнює 7	3
	Визначити і підкреслити мінімальну розрядність зворотного зв'язку (кількість біт у 16-ковій системі числення) в автоматі Мілі, якщо кількість станів у яких він може знаходитися, дорівнює 40	6
	Визначити і підкреслити мінімальну розрядність зворотного зв'язку (кількість біт у 16-ковій системі числення) в автоматі Мілі, якщо кількість станів у яких він може знаходитися, дорівнює 5293	D
	Визначити і підкреслити мінімальну розрядність зворотного зв'язку (кількість біт у 16-ковій системі числення) в автоматі Мілі, якщо кількість станів у яких він може знаходитися, дорівнює 5	3
	Визначити і підкреслити мінімальну розрядність зворотного зв'язку (кількість біт у 16-ковій системі числення) в автоматі Мілі, якщо кількість станів у яких він може знаходитися, дорівнює 27207	F

	Визначити і підкреслити мінімальну розрядність зворотного зв'язку (кількість біт у 16-ковій системі числення) в автоматі Мілі, якщо кількість станів у яких він може знаходитися, дорівнює 1831	B
	Визначити і підкреслити мінімальну розрядність зворотного зв'язку (кількість біт у 16-ковій системі числення) в автоматі Мілі, якщо кількість станів у яких він може знаходитися, дорівнює 688	A
	Визначити і підкреслити мінімальну розрядність зворотного зв'язку (кількість біт у 16-ковій системі числення) в автоматі Мілі, якщо кількість станів у яких він може знаходитися, дорівнює 3	2
	Визначити і підкреслити мінімальну розрядність зворотного зв'язку (кількість біт у 16-ковій системі числення) в автоматі Мілі, якщо кількість станів у яких він може знаходитися, дорівнює 259	9
	Визначити і підкреслити мінімальну розрядність зворотного зв'язку (кількість біт у 16-ковій системі числення) в автоматі Мілі, якщо кількість станів у яких він може знаходитися, дорівнює 3	2
	Визначити і підкреслити мінімальну розрядність зворотного зв'язку (кількість біт у 16-ковій системі числення) в автоматі Мілі, якщо кількість станів у яких він може знаходитися, дорівнює 29897	F
	Визначити і підкреслити мінімальну розрядність зворотного зв'язку (кількість біт у 16-ковій системі числення) в автоматі Мілі, якщо кількість станів у яких він може знаходитися, дорівнює 11497	E
	Визначити і підкреслити мінімальну розрядність зворотного зв'язку (кількість біт у 16-ковій системі числення) в автоматі Мілі, якщо кількість станів у яких він може знаходитися, дорівнює 55	6
	Визначити і підкреслити мінімальну розрядність зворотного зв'язку (кількість біт у 16-ковій системі числення) в автоматі Мілі, якщо кількість станів у яких він може знаходитися, дорівнює 22812	F
	Визначити і підкреслити мінімальну розрядність зворотного зв'язку (кількість біт у 16-ковій системі числення) в автоматі Мілі, якщо кількість станів у яких він може знаходитися, дорівнює 14340	E
	Визначити і підкреслити мінімальну розрядність зворотного зв'язку (кількість біт у 16-ковій системі числення) в автоматі Мілі, якщо кількість станів у яких він може знаходитися, дорівнює 19268	F
	Визначити і підкреслити мінімальну розрядність зворотного зв'язку (кількість біт у 16-ковій системі числення) в автоматі Мілі, якщо кількість станів у яких він може знаходитися, дорівнює 12	4
	Визначити і підкреслити мінімальну розрядність зворотного зв'язку (кількість біт у 16-ковій системі числення) в автоматі Мілі, якщо кількість станів у яких він може знаходитися, дорівнює 501	9
	Визначити і підкреслити мінімальну розрядність зворотного зв'язку (кількість біт у 16-ковій системі числення) в автоматі Мілі, якщо кількість станів у яких він може знаходитися, дорівнює 30382	F
	Визначити і підкреслити мінімальну розрядність зворотного зв'язку (кількість біт у 16-ковій системі числення) в автоматі Мілі, якщо кількість станів у яких він може знаходитися, дорівнює 16	4
	Визначити і підкреслити мінімальну розрядність зворотного зв'язку (кількість біт у 16-ковій системі числення) в автоматі Мілі, якщо кількість станів у яких він може знаходитися, дорівнює 1344	B
	Визначити і підкреслити мінімальну розрядність зворотного зв'язку (кількість біт у 16-ковій системі числення) в автоматі Мілі, якщо кількість станів у яких він може знаходитися, дорівнює 10	4

	Визначити і підкреслити мінімальну розрядність зворотного зв'язку (кількість біт у 16-ковій системі числення) в автоматі Мілі, якщо кількість станів у яких він може знаходитися, дорівнює 3628	C
	Визначити і підкреслити мінімальну розрядність зворотного зв'язку (кількість біт у 16-ковій системі числення) в автоматі Мілі, якщо кількість станів у яких він може знаходитися, дорівнює 6640	D
	Визначити і підкреслити мінімальну розрядність зворотного зв'язку (кількість біт у 16-ковій системі числення) в автоматі Мілі, якщо кількість станів у яких він може знаходитися, дорівнює 205	8
	Визначити і підкреслити мінімальну розрядність зворотного зв'язку (кількість біт у 16-ковій системі числення) в автоматі Мілі, якщо кількість станів у яких він може знаходитися, дорівнює 35	6
	Визначити і підкреслити мінімальну розрядність зворотного зв'язку (кількість біт у 16-ковій системі числення) в автоматі Мілі, якщо кількість станів у яких він може знаходитися, дорівнює 18460	F
	Визначити і підкреслити мінімальну розрядність зворотного зв'язку (кількість біт у 16-ковій системі числення) в автоматі Мілі, якщо кількість станів у яких він може знаходитися, дорівнює 3813	C
	Визначити і підкреслити мінімальну розрядність зворотного зв'язку (кількість біт у 16-ковій системі числення) в автоматі Мілі, якщо кількість станів у яких він може знаходитися, дорівнює 7	3
	Визначити і підкреслити мінімальну розрядність зворотного зв'язку (кількість біт у 16-ковій системі числення) в автоматі Мілі, якщо кількість станів у яких він може знаходитися, дорівнює 612	A
	Визначити і підкреслити мінімальну розрядність зворотного зв'язку (кількість біт у 16-ковій системі числення) в автоматі Мілі, якщо кількість станів у яких він може знаходитися, дорівнює 1115	B
	Визначити і підкреслити мінімальну розрядність зворотного зв'язку (кількість біт у 16-ковій системі числення) в автоматі Мілі, якщо кількість станів у яких він може знаходитися, дорівнює 16	4
	Визначити і підкреслити мінімальну розрядність зворотного зв'язку (кількість біт у 16-ковій системі числення) в автоматі Мілі, якщо кількість станів у яких він може знаходитися, дорівнює 4607	D
	Визначити і підкреслити мінімальну розрядність зворотного зв'язку (кількість біт у 16-ковій системі числення) в автоматі Мілі, якщо кількість станів у яких він може знаходитися, дорівнює 1454	B
	Визначити і підкреслити мінімальну розрядність зворотного зв'язку (кількість біт у 16-ковій системі числення) в автоматі Мілі, якщо кількість станів у яких він може знаходитися, дорівнює 6	3
	Визначити і підкреслити мінімальну розрядність зворотного зв'язку (кількість біт у 16-ковій системі числення) в автоматі Мілі, якщо кількість станів у яких він може знаходитися, дорівнює 66	7
	Визначити і підкреслити мінімальну розрядність зворотного зв'язку (кількість біт у 16-ковій системі числення) в автоматі Мілі, якщо кількість станів у яких він може знаходитися, дорівнює 1834	B
	Визначити і підкреслити мінімальну розрядність зворотного зв'язку (кількість біт у 16-ковій системі числення) в автоматі Мілі, якщо кількість станів у яких він може знаходитися, дорівнює 9683	E
	Визначити і підкреслити мінімальну розрядність зворотного зв'язку (кількість біт у 16-ковій системі числення) в автоматі Мілі, якщо кількість станів у яких він може знаходитися, дорівнює 40	6

	Визначити і підкреслити мінімальну розрядність зворотного зв'язку (кількість біт у 16-ковій системі числення) в автоматі Мілі, якщо кількість станів у яких він може знаходитися, дорівнює 3	2
	Визначити і підкреслити мінімальну розрядність зворотного зв'язку (кількість біт у 16-ковій системі числення) в автоматі Мілі, якщо кількість станів у яких він може знаходитися, дорівнює 2	1
	Визначити і підкреслити мінімальну розрядність зворотного зв'язку (кількість біт у 16-ковій системі числення) в автоматі Мілі, якщо кількість станів у яких він може знаходитися, дорівнює 3084	C
	Визначити і підкреслити мінімальну розрядність зворотного зв'язку (кількість біт у 16-ковій системі числення) в автоматі Мілі, якщо кількість станів у яких він може знаходитися, дорівнює 5814	D
	Визначити і підкреслити мінімальну розрядність зворотного зв'язку (кількість біт у 16-ковій системі числення) в автоматі Мілі, якщо кількість станів у яких він може знаходитися, дорівнює 32424	F
	Визначити і підкреслити мінімальну розрядність зворотного зв'язку (кількість біт у 16-ковій системі числення) в автоматі Мілі, якщо кількість станів у яких він може знаходитися, дорівнює 23	5
	Визначити і підкреслити мінімальну розрядність зворотного зв'язку (кількість біт у 16-ковій системі числення) в автоматі Мілі, якщо кількість станів у яких він може знаходитися, дорівнює 223	8
	Визначити і підкреслити мінімальну розрядність зворотного зв'язку (кількість біт у 16-ковій системі числення) в автоматі Мілі, якщо кількість станів у яких він може знаходитися, дорівнює 57	6
	Визначити і підкреслити мінімальну розрядність (кількість біт у 16-ковій системі числення) коду вершин графа автомата Мілі, якщо кількість станів у яких автомат може знаходитися, дорівнює 2165	C
	Визначити і підкреслити мінімальну розрядність (кількість біт у 16-ковій системі числення) коду вершин графа автомата Мілі, якщо кількість станів у яких автомат може знаходитися, дорівнює 426	9
	Визначити і підкреслити мінімальну розрядність (кількість біт у 16-ковій системі числення) коду вершин графа автомата Мілі, якщо кількість станів у яких автомат може знаходитися, дорівнює 257	9
	Визначити і підкреслити мінімальну розрядність (кількість біт у 16-ковій системі числення) коду вершин графа автомата Мілі, якщо кількість станів у яких автомат може знаходитися, дорівнює 312	9
	Визначити і підкреслити мінімальну розрядність (кількість біт у 16-ковій системі числення) коду вершин графа автомата Мілі, якщо кількість станів у яких автомат може знаходитися, дорівнює 69	7
	Визначити і підкреслити мінімальну розрядність (кількість біт у 16-ковій системі числення) коду вершин графа автомата Мілі, якщо кількість станів у яких автомат може знаходитися, дорівнює 22	5
	Визначити і підкреслити мінімальну розрядність (кількість біт у 16-ковій системі числення) коду вершин графа автомата Мілі, якщо кількість станів у яких автомат може знаходитися, дорівнює 334	9
	Визначити і підкреслити мінімальну розрядність (кількість біт у 16-ковій системі числення) коду вершин графа автомата Мілі, якщо кількість станів у яких автомат може знаходитися, дорівнює 1378	B
	Визначити і підкреслити мінімальну розрядність (кількість біт у 16-ковій системі числення) коду вершин графа автомата Мілі, якщо кількість станів у яких автомат може знаходитися, дорівнює 22	5

	Визначити і підкреслити мінімальну розрядність (кількість біт у 16-ковій системі числення) коду вершин графа автомата Мілі, якщо кількість станів у яких автомат може знаходитися, дорівнює 2107	C
	Визначити і підкреслити мінімальну розрядність (кількість біт у 16-ковій системі числення) коду вершин графа автомата Мілі, якщо кількість станів у яких автомат може знаходитися, дорівнює 75	7
	Визначити і підкреслити мінімальну розрядність (кількість біт у 16-ковій системі числення) коду вершин графа автомата Мілі, якщо кількість станів у яких автомат може знаходитися, дорівнює 5	3
	Визначити і підкреслити мінімальну розрядність (кількість біт у 16-ковій системі числення) коду вершин графа автомата Мілі, якщо кількість станів у яких автомат може знаходитися, дорівнює 538	A
	Визначити і підкреслити мінімальну розрядність (кількість біт у 16-ковій системі числення) коду вершин графа автомата Мілі, якщо кількість станів у яких автомат може знаходитися, дорівнює 18364	F
	Визначити і підкреслити мінімальну розрядність (кількість біт у 16-ковій системі числення) коду вершин графа автомата Мілі, якщо кількість станів у яких автомат може знаходитися, дорівнює 18	5
	Визначити і підкреслити мінімальну розрядність (кількість біт у 16-ковій системі числення) коду вершин графа автомата Мілі, якщо кількість станів у яких автомат може знаходитися, дорівнює 1289	B
	Визначити і підкреслити мінімальну розрядність (кількість біт у 16-ковій системі числення) коду вершин графа автомата Мілі, якщо кількість станів у яких автомат може знаходитися, дорівнює 46	6
	Визначити і підкреслити мінімальну розрядність (кількість біт у 16-ковій системі числення) коду вершин графа автомата Мілі, якщо кількість станів у яких автомат може знаходитися, дорівнює 5	3
	Визначити і підкреслити мінімальну розрядність (кількість біт у 16-ковій системі числення) коду вершин графа автомата Мілі, якщо кількість станів у яких автомат може знаходитися, дорівнює 165	8
	Визначити і підкреслити мінімальну розрядність (кількість біт у 16-ковій системі числення) коду вершин графа автомата Мілі, якщо кількість станів у яких автомат може знаходитися, дорівнює 4026	C
	Визначити і підкреслити мінімальну розрядність (кількість біт у 16-ковій системі числення) коду вершин графа автомата Мілі, якщо кількість станів у яких автомат може знаходитися, дорівнює 10357	E
	Визначити і підкреслити мінімальну розрядність (кількість біт у 16-ковій системі числення) коду вершин графа автомата Мілі, якщо кількість станів у яких автомат може знаходитися, дорівнює 3227	C
	Визначити і підкреслити мінімальну розрядність (кількість біт у 16-ковій системі числення) коду вершин графа автомата Мілі, якщо кількість станів у яких автомат може знаходитися, дорівнює 34	6
	Визначити і підкреслити мінімальну розрядність (кількість біт у 16-ковій системі числення) коду вершин графа автомата Мілі, якщо кількість станів у яких автомат може знаходитися, дорівнює 8118	D
	Визначити і підкреслити мінімальну розрядність (кількість біт у 16-ковій системі числення) коду вершин графа автомата Мілі, якщо кількість станів у яких автомат може знаходитися, дорівнює 48	6
	Визначити і підкреслити мінімальну розрядність (кількість біт у 16-ковій системі числення) коду вершин графа автомата Мілі, якщо кількість станів у яких автомат може знаходитися, дорівнює 45	6

	Визначити і підкреслити мінімальну розрядність (кількість біт у 16-ковій системі числення) коду вершин графа автомата Мілі, якщо кількість станів у яких автомат може знаходитися, дорівнює 330	9
	Визначити і підкреслити мінімальну розрядність (кількість біт у 16-ковій системі числення) коду вершин графа автомата Мілі, якщо кількість станів у яких автомат може знаходитися, дорівнює 9	4
	Визначити і підкреслити мінімальну розрядність (кількість біт у 16-ковій системі числення) коду вершин графа автомата Мілі, якщо кількість станів у яких автомат може знаходитися, дорівнює 70	7
	Визначити і підкреслити мінімальну розрядність (кількість біт у 16-ковій системі числення) коду вершин графа автомата Мілі, якщо кількість станів у яких автомат може знаходитися, дорівнює 11199	E
	Визначити і підкреслити мінімальну розрядність (кількість біт у 16-ковій системі числення) коду вершин графа автомата Мілі, якщо кількість станів у яких автомат може знаходитися, дорівнює 148	8
	Визначити і підкреслити мінімальну розрядність (кількість біт у 16-ковій системі числення) коду вершин графа автомата Мілі, якщо кількість станів у яких автомат може знаходитися, дорівнює 19	5
	Визначити і підкреслити мінімальну розрядність (кількість біт у 16-ковій системі числення) коду вершин графа автомата Мілі, якщо кількість станів у яких автомат може знаходитися, дорівнює 2987	C
	Визначити і підкреслити мінімальну розрядність (кількість біт у 16-ковій системі числення) коду вершин графа автомата Мілі, якщо кількість станів у яких автомат може знаходитися, дорівнює 6121	D
	Визначити і підкреслити мінімальну розрядність (кількість біт у 16-ковій системі числення) коду вершин графа автомата Мілі, якщо кількість станів у яких автомат може знаходитися, дорівнює 205	8
	Визначити і підкреслити мінімальну розрядність (кількість біт у 16-ковій системі числення) коду вершин графа автомата Мілі, якщо кількість станів у яких автомат може знаходитися, дорівнює 27210	F
	Визначити і підкреслити мінімальну розрядність (кількість біт у 16-ковій системі числення) коду вершин графа автомата Мілі, якщо кількість станів у яких автомат може знаходитися, дорівнює 18	5
	Визначити і підкреслити мінімальну розрядність (кількість біт у 16-ковій системі числення) коду вершин графа автомата Мілі, якщо кількість станів у яких автомат може знаходитися, дорівнює 9	4
	Визначити і підкреслити мінімальну розрядність (кількість біт у 16-ковій системі числення) коду вершин графа автомата Мілі, якщо кількість станів у яких автомат може знаходитися, дорівнює 32078	F
	Визначити і підкреслити мінімальну розрядність (кількість біт у 16-ковій системі числення) коду вершин графа автомата Мілі, якщо кількість станів у яких автомат може знаходитися, дорівнює 2	1
	Визначити і підкреслити мінімальну розрядність (кількість біт у 16-ковій системі числення) коду вершин графа автомата Мілі, якщо кількість станів у яких автомат може знаходитися, дорівнює 902	A
	Визначити і підкреслити мінімальну розрядність (кількість біт у 16-ковій системі числення) коду вершин графа автомата Мілі, якщо кількість станів у яких автомат може знаходитися, дорівнює 4	2
	Визначити і підкреслити мінімальну розрядність (кількість біт у 16-ковій системі числення) коду вершин графа автомата Мілі, якщо кількість станів у яких автомат може знаходитися, дорівнює 13716	E

	Визначити і підкреслити мінімальну розрядність (кількість біт у 16-ковій системі числення) коду вершин графа автомата Мілі, якщо кількість станів у яких автомат може знаходитися, дорівнює 16	4
	Визначити і підкреслити мінімальну розрядність (кількість біт у 16-ковій системі числення) коду вершин графа автомата Мілі, якщо кількість станів у яких автомат може знаходитися, дорівнює 28	5
	Визначити і підкреслити мінімальну розрядність (кількість біт у 16-ковій системі числення) коду вершин графа автомата Мілі, якщо кількість станів у яких автомат може знаходитися, дорівнює 13	4
	Визначити і підкреслити мінімальну розрядність (кількість біт у 16-ковій системі числення) коду вершин графа автомата Мілі, якщо кількість станів у яких автомат може знаходитися, дорівнює 62	6
	Визначити і підкреслити мінімальну розрядність (кількість біт у 16-ковій системі числення) коду вершин графа автомата Мілі, якщо кількість станів у яких автомат може знаходитися, дорівнює 809	A
	Визначити і підкреслити мінімальну розрядність (кількість біт у 16-ковій системі числення) коду вершин графа автомата Мілі, якщо кількість станів у яких автомат може знаходитися, дорівнює 8166	D
	Визначити і підкреслити мінімальну розрядність (кількість біт у 16-ковій системі числення) коду вершин графа автомата Мілі, якщо кількість станів у яких автомат може знаходитися, дорівнює 7395	D
	Визначити і підкреслити мінімальну розрядність (кількість біт у 16-ковій системі числення) коду вершин графа автомата Мура, якщо кількість станів у яких автомат може знаходитися, дорівнює 5	3
	Визначити і підкреслити мінімальну розрядність (кількість біт у 16-ковій системі числення) коду вершин графа автомата Мура, якщо кількість станів у яких автомат може знаходитися, дорівнює 736	A
	Визначити і підкреслити мінімальну розрядність (кількість біт у 16-ковій системі числення) коду вершин графа автомата Мура, якщо кількість станів у яких автомат може знаходитися, дорівнює 79	7
	Визначити і підкреслити мінімальну розрядність (кількість біт у 16-ковій системі числення) коду вершин графа автомата Мура, якщо кількість станів у яких автомат може знаходитися, дорівнює 2700	C
	Визначити і підкреслити мінімальну розрядність (кількість біт у 16-ковій системі числення) коду вершин графа автомата Мура, якщо кількість станів у яких автомат може знаходитися, дорівнює 3392	C
	Визначити і підкреслити мінімальну розрядність (кількість біт у 16-ковій системі числення) коду вершин графа автомата Мура, якщо кількість станів у яких автомат може знаходитися, дорівнює 30231	F
	Визначити і підкреслити мінімальну розрядність (кількість біт у 16-ковій системі числення) коду вершин графа автомата Мура, якщо кількість станів у яких автомат може знаходитися, дорівнює 40	6
	Визначити і підкреслити мінімальну розрядність (кількість біт у 16-ковій системі числення) коду вершин графа автомата Мура, якщо кількість станів у яких автомат може знаходитися, дорівнює 1797	B
	Визначити і підкреслити мінімальну розрядність (кількість біт у 16-ковій системі числення) коду вершин графа автомата Мура, якщо кількість станів у яких автомат може знаходитися, дорівнює 1639	B
	Визначити і підкреслити мінімальну розрядність (кількість біт у 16-ковій системі числення) коду вершин графа автомата Мура, якщо кількість станів у яких автомат може знаходитися, дорівнює 4	2

	Визначити і підкреслити мінімальну розрядність (кількість біт у 16-ковій системі числення) коду вершин графа автомата Мура, якщо кількість станів у яких автомат може знаходитися, дорівнює 16923	F
	Визначити і підкреслити мінімальну розрядність (кількість біт у 16-ковій системі числення) коду вершин графа автомата Мура, якщо кількість станів у яких автомат може знаходитися, дорівнює 2213	C
	Визначити і підкреслити мінімальну розрядність (кількість біт у 16-ковій системі числення) коду вершин графа автомата Мура, якщо кількість станів у яких автомат може знаходитися, дорівнює 14	4
	Визначити і підкреслити мінімальну розрядність (кількість біт у 16-ковій системі числення) коду вершин графа автомата Мура, якщо кількість станів у яких автомат може знаходитися, дорівнює 872	A
	Визначити і підкреслити мінімальну розрядність (кількість біт у 16-ковій системі числення) коду вершин графа автомата Мура, якщо кількість станів у яких автомат може знаходитися, дорівнює 2	1
	Визначити і підкреслити мінімальну розрядність (кількість біт у 16-ковій системі числення) коду вершин графа автомата Мура, якщо кількість станів у яких автомат може знаходитися, дорівнює 2	1
	Визначити і підкреслити мінімальну розрядність (кількість біт у 16-ковій системі числення) коду вершин графа автомата Мура, якщо кількість станів у яких автомат може знаходитися, дорівнює 3414	C
	Визначити і підкреслити мінімальну розрядність (кількість біт у 16-ковій системі числення) коду вершин графа автомата Мура, якщо кількість станів у яких автомат може знаходитися, дорівнює 2	1
	Визначити і підкреслити мінімальну розрядність (кількість біт у 16-ковій системі числення) коду вершин графа автомата Мура, якщо кількість станів у яких автомат може знаходитися, дорівнює 31088	F
	Визначити і підкреслити мінімальну розрядність (кількість біт у 16-ковій системі числення) коду вершин графа автомата Мура, якщо кількість станів у яких автомат може знаходитися, дорівнює 25300	F
	Визначити і підкреслити мінімальну розрядність (кількість біт у 16-ковій системі числення) коду вершин графа автомата Мура, якщо кількість станів у яких автомат може знаходитися, дорівнює 3	2
	Визначити і підкреслити мінімальну розрядність (кількість біт у 16-ковій системі числення) коду вершин графа автомата Мура, якщо кількість станів у яких автомат може знаходитися, дорівнює 2	1
	Визначити і підкреслити мінімальну розрядність (кількість біт у 16-ковій системі числення) коду вершин графа автомата Мура, якщо кількість станів у яких автомат може знаходитися, дорівнює 2	1
	Визначити і підкреслити мінімальну розрядність (кількість біт у 16-ковій системі числення) коду вершин графа автомата Мура, якщо кількість станів у яких автомат може знаходитися, дорівнює 25016	F
	Визначити і підкреслити мінімальну розрядність (кількість біт у 16-ковій системі числення) коду вершин графа автомата Мура, якщо кількість станів у яких автомат може знаходитися, дорівнює 30014	F
	Визначити і підкреслити мінімальну розрядність (кількість біт у 16-ковій системі числення) коду вершин графа автомата Мура, якщо кількість станів у яких автомат може знаходитися, дорівнює 1891	B
	Визначити і підкреслити мінімальну розрядність (кількість біт у 16-ковій системі числення) коду вершин графа автомата Мура, якщо кількість станів у яких автомат може знаходитися, дорівнює 78	7

	Визначити і підкреслити мінімальну розрядність (кількість біт у 16-ковій системі числення) коду вершин графа автомата Мура, якщо кількість станів у яких автомат може знаходитися, дорівнює 1676	B
	Визначити і підкреслити мінімальну розрядність (кількість біт у 16-ковій системі числення) коду вершин графа автомата Мура, якщо кількість станів у яких автомат може знаходитися, дорівнює 6	3
	Визначити і підкреслити мінімальну розрядність (кількість біт у 16-ковій системі числення) коду вершин графа автомата Мура, якщо кількість станів у яких автомат може знаходитися, дорівнює 10746	E
	Визначити і підкреслити мінімальну розрядність (кількість біт у 16-ковій системі числення) коду вершин графа автомата Мура, якщо кількість станів у яких автомат може знаходитися, дорівнює 9	4
	Визначити і підкреслити мінімальну розрядність (кількість біт у 16-ковій системі числення) коду вершин графа автомата Мура, якщо кількість станів у яких автомат може знаходитися, дорівнює 951	A
	Визначити і підкреслити мінімальну розрядність (кількість біт у 16-ковій системі числення) коду вершин графа автомата Мура, якщо кількість станів у яких автомат може знаходитися, дорівнює 836	A
	Визначити і підкреслити мінімальну розрядність (кількість біт у 16-ковій системі числення) коду вершин графа автомата Мура, якщо кількість станів у яких автомат може знаходитися, дорівнює 2	1
	Визначити і підкреслити мінімальну розрядність (кількість біт у 16-ковій системі числення) коду вершин графа автомата Мура, якщо кількість станів у яких автомат може знаходитися, дорівнює 30371	F
	Визначити і підкреслити мінімальну розрядність (кількість біт у 16-ковій системі числення) коду вершин графа автомата Мура, якщо кількість станів у яких автомат може знаходитися, дорівнює 2	1
	Визначити і підкреслити мінімальну розрядність (кількість біт у 16-ковій системі числення) коду вершин графа автомата Мура, якщо кількість станів у яких автомат може знаходитися, дорівнює 71	7
	Визначити і підкреслити мінімальну розрядність (кількість біт у 16-ковій системі числення) коду вершин графа автомата Мура, якщо кількість станів у яких автомат може знаходитися, дорівнює 68	7
	Визначити і підкреслити мінімальну розрядність (кількість біт у 16-ковій системі числення) коду вершин графа автомата Мура, якщо кількість станів у яких автомат може знаходитися, дорівнює 10	4
	Визначити і підкреслити мінімальну розрядність (кількість біт у 16-ковій системі числення) коду вершин графа автомата Мура, якщо кількість станів у яких автомат може знаходитися, дорівнює 30	5
	Визначити і підкреслити мінімальну розрядність (кількість біт у 16-ковій системі числення) коду вершин графа автомата Мура, якщо кількість станів у яких автомат може знаходитися, дорівнює 182	8
	Визначити і підкреслити мінімальну розрядність (кількість біт у 16-ковій системі числення) коду вершин графа автомата Мура, якщо кількість станів у яких автомат може знаходитися, дорівнює 1969	B
	Визначити і підкреслити мінімальну розрядність (кількість біт у 16-ковій системі числення) коду вершин графа автомата Мура, якщо кількість станів у яких автомат може знаходитися, дорівнює 2	1
	Визначити і підкреслити мінімальну розрядність (кількість біт у 16-ковій системі числення) коду вершин графа автомата Мура, якщо кількість станів у яких автомат може знаходитися, дорівнює 19	5

	Визначити і підкреслити мінімальну розрядність (кількість біт у 16-ковій системі числення) коду вершин графа автомата Мура, якщо кількість станів у яких автомат може знаходитися, дорівнює 6	3
	Визначити і підкреслити мінімальну розрядність (кількість біт у 16-ковій системі числення) коду вершин графа автомата Мура, якщо кількість станів у яких автомат може знаходитися, дорівнює 507	9
	Визначити і підкреслити мінімальну розрядність (кількість біт у 16-ковій системі числення) коду вершин графа автомата Мура, якщо кількість станів у яких автомат може знаходитися, дорівнює 20	5
	Визначити і підкреслити мінімальну розрядність (кількість біт у 16-ковій системі числення) коду вершин графа автомата Мура, якщо кількість станів у яких автомат може знаходитися, дорівнює 4266	D
	Визначити і підкреслити мінімальну розрядність (кількість біт у 16-ковій системі числення) коду вершин графа автомата Мура, якщо кількість станів у яких автомат може знаходитися, дорівнює 47	6
	Визначити і підкреслити мінімальну розрядність (кількість біт у 16-ковій системі числення) коду вершин графа автомата Мура, якщо кількість станів у яких автомат може знаходитися, дорівнює 5680	D
	На R та S входи RS-тригера протягом 16 тактів подаються 16-бітні послідовності двійкових сигналів, які описуються 16-ковими числами 738E та 7663, відповідно. Біти цих кодів з однаковими номерами з'являються на входах тригера одночасно з початком чергового такту. У 1-му такті на входи тригера подаються старші біти кодів (біти з номером 15), у 16-му такті - молодші біти (з номером 0). Визначити 16-вий код K, який утвориться з послідовності станів прямого виходу тигера за 16 тактів (з 1-го по 16-ий такт). Початковий стан тригера - 1. Як відповідь записати число Kmod15. Вважати, що в ситуації, коли можливе виникнення генерації , стан виходу тригера не змінюється.	5
	На R та S входи RS-тригера протягом 16 тактів подаються 16-бітні послідовності двійкових сигналів, які описуються 16-ковими числами BB3C та 70A9, відповідно. Біти цих кодів з однаковими номерами з'являються на входах тригера одночасно з початком чергового такту. У 1-му такті на входи тригера подаються старші біти кодів (біти з номером 15), у 16-му такті - молодші біти (з номером 0). Визначити 16-вий код K, який утвориться з послідовності станів прямого виходу тигера за 16 тактів (з 1-го по 16-ий такт). Початковий стан тригера - 0. Як відповідь записати число Kmod15. Вважати, що в ситуації, коли можливе виникнення генерації , стан виходу тригера не змінюється.	2
	На R та S входи RS-тригера протягом 16 тактів подаються 16-бітні послідовності двійкових сигналів, які описуються 16-ковими числами 25D4 та 8426, відповідно. Біти цих кодів з однаковими номерами з'являються на входах тригера одночасно з початком чергового такту. У 1-му такті на входи тригера подаються старші біти кодів (біти з номером 15), у 16-му такті - молодші біти (з номером 0). Визначити 16-вий код K, який утвориться з послідовності станів прямого виходу тигера за 16 тактів (з 1-го по 16-ий такт). Початковий стан тригера - 1. Як відповідь записати число Kmod15. Вважати, що в ситуації, коли можливе виникнення генерації , стан виходу тригера не змінюється.	2
	На R та S входи RS-тригера протягом 16 тактів подаються 16-бітні послідовності двійкових сигналів, які описуються 16-ковими числами 6CCD та 5117, відповідно. Біти цих кодів з однаковими номерами з'являються на входах тригера одночасно з початком чергового такту. У 1-му такті на входи тригера подаються старші біти кодів (біти з номером 15), у 16-му такті - молодші біти (з номером 0). Визначити 16-вий код K, який утвориться з послідовності станів прямого виходу тигера за 16 тактів (з 1-го по 16-ий такт). Початковий стан тригера - 1. Як відповідь записати число Kmod15. Вважати, що в ситуації, коли можливе виникнення генерації , стан виходу тригера не змінюється.	D
	На R та S входи RS-тригера протягом 16 тактів подаються 16-бітні послідовності двійкових сигналів, які описуються 16-ковими числами B37B та 07EB, відповідно. Біти цих кодів з однаковими номерами з'являються на входах тригера одночасно з початком	C

	чергового такту. У 1-му такті на входи тригера подаються старші біти кодів (біти з номером 15), у 16-му такті - молодші біти (з номером 0). Визначити 16-вий код К, який утвориться з послідовності станів прямого виходу тигера за 16 тактів (з 1-го по 16-ий такт). Початковий стан тригера - 1. Як відповідь записати число Kmod15. Вважати, що в ситуації, коли можливе виникнення генерації , стан виходу тригера не змінюється.	
	На R та S входи RS-тригера протягом 16 тактів подаються 16-бітні послідовності двійкових сигналів, які описуються 16-ковими числами 5012 та 9C88, відповідно. Біти цих кодів з однаковими номерами з'являються на входах тригера одночасно з початком чергового такту. У 1-му такті на входи тригера подаються старші біти кодів (біти з номером 15), у 16-му такті - молодші біти (з номером 0). Визначити 16-вий код К, який утвориться з послідовності станів прямого виходу тигера за 16 тактів (з 1-го по 16-ий такт). Початковий стан тригера - 0. Як відповідь записати число Kmod15. Вважати, що в ситуації, коли можливе виникнення генерації , стан виходу тригера не змінюється.	4
	На R та S входи RS-тригера протягом 16 тактів подаються 16-бітні послідовності двійкових сигналів, які описуються 16-ковими числами 8545 та F9BA, відповідно. Біти цих кодів з однаковими номерами з'являються на входах тригера одночасно з початком чергового такту. У 1-му такті на входи тригера подаються старші біти кодів (біти з номером 15), у 16-му такті - молодші біти (з номером 0). Визначити 16-вий код К, який утвориться з послідовності станів прямого виходу тигера за 16 тактів (з 1-го по 16-ий такт). Початковий стан тригера - 1. Як відповідь записати число Kmod15. Вважати, що в ситуації, коли можливе виникнення генерації , стан виходу тригера не змінюється.	6
	На R та S входи RS-тригера протягом 16 тактів подаються 16-бітні послідовності двійкових сигналів, які описуються 16-ковими числами A16F та 052B, відповідно. Біти цих кодів з однаковими номерами з'являються на входах тригера одночасно з початком чергового такту. У 1-му такті на входи тригера подаються старші біти кодів (біти з номером 15), у 16-му такті - молодші біти (з номером 0). Визначити 16-вий код К, який утвориться з послідовності станів прямого виходу тигера за 16 тактів (з 1-го по 16-ий такт). Початковий стан тригера - 0. Як відповідь записати число Kmod15. Вважати, що в ситуації, коли можливе виникнення генерації , стан виходу тригера не змінюється.	6
	На R та S входи RS-тригера протягом 16 тактів подаються 16-бітні послідовності двійкових сигналів, які описуються 16-ковими числами 9B41 та 8884, відповідно. Біти цих кодів з однаковими номерами з'являються на входах тригера одночасно з початком чергового такту. У 1-му такті на входи тригера подаються старші біти кодів (біти з номером 15), у 16-му такті - молодші біти (з номером 0). Визначити 16-вий код К, який утвориться з послідовності станів прямого виходу тигера за 16 тактів (з 1-го по 16-ий такт). Початковий стан тригера - 0. Як відповідь записати число Kmod15. Вважати, що в ситуації, коли можливе виникнення генерації , стан виходу тригера не змінюється.	E
	На R та S входи RS-тригера протягом 16 тактів подаються 16-бітні послідовності двійкових сигналів, які описуються 16-ковими числами 45CB та 7DFF, відповідно. Біти цих кодів з однаковими номерами з'являються на входах тригера одночасно з початком чергового такту. У 1-му такті на входи тригера подаються старші біти кодів (біти з номером 15), у 16-му такті - молодші біти (з номером 0). Визначити 16-вий код К, який утвориться з послідовності станів прямого виходу тигера за 16 тактів (з 1-го по 16-ий такт). Початковий стан тригера - 1. Як відповідь записати число Kmod15. Вважати, що в ситуації, коли можливе виникнення генерації , стан виходу тригера не змінюється.	B
	На R та S входи RS-тригера протягом 16 тактів подаються 16-бітні послідовності двійкових сигналів, які описуються 16-ковими числами 9396 та 3B9C, відповідно. Біти цих кодів з однаковими номерами з'являються на входах тригера одночасно з початком чергового такту. У 1-му такті на входи тригера подаються старші біти кодів (біти з номером 15), у 16-му такті - молодші біти (з номером 0). Визначити 16-вий код К, який утвориться з послідовності станів прямого виходу тигера за 16 тактів (з 1-го по 16-ий такт). Початковий стан тригера - 1. Як відповідь записати число Kmod15. Вважати, що в ситуації, коли можливе виникнення генерації , стан виходу тригера не змінюється.	7

	На R та S входи RS-тригера протягом 16 тактів подаються 16-бітні послідовності двійкових сигналів, які описуються 16-ковими числами 3A52 та FEF5, відповідно. Біти цих кодів з однаковими номерами з'являються на входах тригера одночасно з початком чергового такту. У 1-му такті на входи тригера подаються старші біти кодів (біти з номером 15), у 16-му такті - молодші біти (з номером 0). Визначити 16-вий код K, який утвориться з послідовності станів прямого виходу тигера за 16 тактів (з 1-го по 16-ий такт). Початковий стан тригера - 1. Як відповідь записати число Kmod15. Вважати, що в ситуації, коли можливе виникнення генерації , стан виходу тригера не змінюється.	1
	На R та S входи RS-тригера протягом 16 тактів подаються 16-бітні послідовності двійкових сигналів, які описуються 16-ковими числами 5319 та 6B71, відповідно. Біти цих кодів з однаковими номерами з'являються на входах тригера одночасно з початком чергового такту. У 1-му такті на входи тригера подаються старші біти кодів (біти з номером 15), у 16-му такті - молодші біти (з номером 0). Визначити 16-вий код K, який утвориться з послідовності станів прямого виходу тигера за 16 тактів (з 1-го по 16-ий такт). Початковий стан тригера - 1. Як відповідь записати число Kmod15. Вважати, що в ситуації, коли можливе виникнення генерації , стан виходу тригера не змінюється.	D
	На R та S входи RS-тригера протягом 16 тактів подаються 16-бітні послідовності двійкових сигналів, які описуються 16-ковими числами 27DD та 77D4, відповідно. Біти цих кодів з однаковими номерами з'являються на входах тригера одночасно з початком чергового такту. У 1-му такті на входи тригера подаються старші біти кодів (біти з номером 15), у 16-му такті - молодші біти (з номером 0). Визначити 16-вий код K, який утвориться з послідовності станів прямого виходу тигера за 16 тактів (з 1-го по 16-ий такт). Початковий стан тригера - 0. Як відповідь записати число Kmod15. Вважати, що в ситуації, коли можливе виникнення генерації , стан виходу тригера не змінюється.	D
	На R та S входи RS-тригера протягом 16 тактів подаються 16-бітні послідовності двійкових сигналів, які описуються 16-ковими числами 31DB та 7EF9, відповідно. Біти цих кодів з однаковими номерами з'являються на входах тригера одночасно з початком чергового такту. У 1-му такті на входи тригера подаються старші біти кодів (біти з номером 15), у 16-му такті - молодші біти (з номером 0). Визначити 16-вий код K, який утвориться з послідовності станів прямого виходу тигера за 16 тактів (з 1-го по 16-ий такт). Початковий стан тригера - 0. Як відповідь записати число Kmod15. Вважати, що в ситуації, коли можливе виникнення генерації , стан виходу тригера не змінюється.	5
	На R та S входи RS-тригера протягом 16 тактів подаються 16-бітні послідовності двійкових сигналів, які описуються 16-ковими числами 8E83 та 8B93, відповідно. Біти цих кодів з однаковими номерами з'являються на входах тригера одночасно з початком чергового такту. У 1-му такті на входи тригера подаються старші біти кодів (біти з номером 15), у 16-му такті - молодші біти (з номером 0). Визначити 16-вий код K, який утвориться з послідовності станів прямого виходу тигера за 16 тактів (з 1-го по 16-ий такт). Початковий стан тригера - 1. Як відповідь записати число Kmod15. Вважати, що в ситуації, коли можливе виникнення генерації , стан виходу тригера не змінюється.	E
	На R та S входи RS-тригера протягом 16 тактів подаються 16-бітні послідовності двійкових сигналів, які описуються 16-ковими числами F7C7 та 52A8, відповідно. Біти цих кодів з однаковими номерами з'являються на входах тригера одночасно з початком чергового такту. У 1-му такті на входи тригера подаються старші біти кодів (біти з номером 15), у 16-му такті - молодші біти (з номером 0). Визначити 16-вий код K, який утвориться з послідовності станів прямого виходу тигера за 16 тактів (з 1-го по 16-ий такт). Початковий стан тригера - 0. Як відповідь записати число Kmod15. Вважати, що в ситуації, коли можливе виникнення генерації , стан виходу тригера не змінюється.	B
	На R та S входи RS-тригера протягом 16 тактів подаються 16-бітні послідовності двійкових сигналів, які описуються 16-ковими числами CD5F та D673, відповідно. Біти цих кодів з однаковими номерами з'являються на входах тригера одночасно з початком чергового такту. У 1-му такті на входи тригера подаються старші біти кодів (біти з номером 15), у 16-му такті - молодші біти (з номером 0). Визначити 16-вий код K, який	5

	утвориться з послідовності станів прямого виходу тигера за 16 тактів (з 1-го по 16-ий такт). Початковий стан тригера - 0. Як відповідь записати число Kmod15. Вважати, що в ситуації, коли можливе виникнення генерації , стан виходу тригера не змінюється.	
	На R та S входи RS-тригера протягом 16 тактів подаються 16-бітні послідовності двійкових сигналів, які описуються 16-ковими числами 23E7 та 9282, відповідно. Біти цих кодів з однаковими номерами з'являються на входах тригера одночасно з початком чергового такту. У 1-му такті на входи тригера подаються старші біти кодів (біти з номером 15), у 16-му такті - молодші біти (з номером 0). Визначити 16-вий код К, який утвориться з послідовності станів прямого виходу тигера за 16 тактів (з 1-го по 16-ий такт). Початковий стан тригера - 1. Як відповідь записати число Kmod15. Вважати, що в ситуації, коли можливе виникнення генерації , стан виходу тригера не змінюється.	A
	На R та S входи RS-тригера протягом 16 тактів подаються 16-бітні послідовності двійкових сигналів, які описуються 16-ковими числами CC34 та F1DB, відповідно. Біти цих кодів з однаковими номерами з'являються на входах тригера одночасно з початком чергового такту. У 1-му такті на входи тригера подаються старші біти кодів (біти з номером 15), у 16-му такті - молодші біти (з номером 0). Визначити 16-вий код К, який утвориться з послідовності станів прямого виходу тигера за 16 тактів (з 1-го по 16-ий такт). Початковий стан тригера - 1. Як відповідь записати число Kmod15. Вважати, що в ситуації, коли можливе виникнення генерації , стан виходу тригера не змінюється.	C
	На R та S входи RS-тригера протягом 16 тактів подаються 16-бітні послідовності двійкових сигналів, які описуються 16-ковими числами 1132 та 6849, відповідно. Біти цих кодів з однаковими номерами з'являються на входах тригера одночасно з початком чергового такту. У 1-му такті на входи тригера подаються старші біти кодів (біти з номером 15), у 16-му такті - молодші біти (з номером 0). Визначити 16-вий код К, який утвориться з послідовності станів прямого виходу тигера за 16 тактів (з 1-го по 16-ий такт). Початковий стан тригера - 1. Як відповідь записати число Kmod15. Вважати, що в ситуації, коли можливе виникнення генерації , стан виходу тригера не змінюється.	0
	На R та S входи RS-тригера протягом 16 тактів подаються 16-бітні послідовності двійкових сигналів, які описуються 16-ковими числами FBC6 та 7FD4, відповідно. Біти цих кодів з однаковими номерами з'являються на входах тригера одночасно з початком чергового такту. У 1-му такті на входи тригера подаються старші біти кодів (біти з номером 15), у 16-му такті - молодші біти (з номером 0). Визначити 16-вий код К, який утвориться з послідовності станів прямого виходу тигера за 16 тактів (з 1-го по 16-ий такт). Початковий стан тригера - 0. Як відповідь записати число Kmod15. Вважати, що в ситуації, коли можливе виникнення генерації , стан виходу тригера не змінюється.	D
	На R та S входи RS-тригера протягом 16 тактів подаються 16-бітні послідовності двійкових сигналів, які описуються 16-ковими числами E7C6 та 3B33, відповідно. Біти цих кодів з однаковими номерами з'являються на входах тригера одночасно з початком чергового такту. У 1-му такті на входи тригера подаються старші біти кодів (біти з номером 15), у 16-му такті - молодші біти (з номером 0). Визначити 16-вий код К, який утвориться з послідовності станів прямого виходу тигера за 16 тактів (з 1-го по 16-ий такт). Початковий стан тригера - 1. Як відповідь записати число Kmod15. Вважати, що в ситуації, коли можливе виникнення генерації , стан виходу тригера не змінюється.	6
	На R та S входи RS-тригера протягом 16 тактів подаються 16-бітні послідовності двійкових сигналів, які описуються 16-ковими числами E2C7 та 1AAA, відповідно. Біти цих кодів з однаковими номерами з'являються на входах тригера одночасно з початком чергового такту. У 1-му такті на входи тригера подаються старші біти кодів (біти з номером 15), у 16-му такті - молодші біти (з номером 0). Визначити 16-вий код К, який утвориться з послідовності станів прямого виходу тигера за 16 тактів (з 1-го по 16-ий такт). Початковий стан тригера - 0. Як відповідь записати число Kmod15. Вважати, що в ситуації, коли можливе виникнення генерації , стан виходу тригера не змінюється.	9

	На R та S входи RS-тригера протягом 16 тактів подаються 16-бітні послідовності двійкових сигналів, які описуються 16-ковими числами 2588 та F09B, відповідно. Біти цих кодів з однаковими номерами з'являються на входах тригера одночасно з початком чергового такту. У 1-му такті на входи тригера подаються старші біти кодів (біти з номером 15), у 16-му такті - молодші біти (з номером 0). Визначити 16-вий код K, який утвориться з послідовності станів прямого виходу тигера за 16 тактів (з 1-го по 16-ий такт). Початковий стан тригера - 1. Як відповідь записати число Kmod15. Вважати, що в ситуації, коли можливе виникнення генерації , стан виходу тригера не змінюється.	A
	На R та S входи RS-тригера протягом 16 тактів подаються 16-бітні послідовності двійкових сигналів, які описуються 16-ковими числами ADE2 та BB56, відповідно. Біти цих кодів з однаковими номерами з'являються на входах тригера одночасно з початком чергового такту. У 1-му такті на входи тригера подаються старші біти кодів (біти з номером 15), у 16-му такті - молодші біти (з номером 0). Визначити 16-вий код K, який утвориться з послідовності станів прямого виходу тигера за 16 тактів (з 1-го по 16-ий такт). Початковий стан тригера - 0. Як відповідь записати число Kmod15. Вважати, що в ситуації, коли можливе виникнення генерації , стан виходу тригера не змінюється.	1
	На R та S входи RS-тригера протягом 16 тактів подаються 16-бітні послідовності двійкових сигналів, які описуються 16-ковими числами 29CF та 9D36, відповідно. Біти цих кодів з однаковими номерами з'являються на входах тригера одночасно з початком чергового такту. У 1-му такті на входи тригера подаються старші біти кодів (біти з номером 15), у 16-му такті - молодші біти (з номером 0). Визначити 16-вий код K, який утвориться з послідовності станів прямого виходу тигера за 16 тактів (з 1-го по 16-ий такт). Початковий стан тригера - 0. Як відповідь записати число Kmod15. Вважати, що в ситуації, коли можливе виникнення генерації , стан виходу тригера не змінюється.	7
	На R та S входи RS-тригера протягом 16 тактів подаються 16-бітні послідовності двійкових сигналів, які описуються 16-ковими числами A6E9 та 8FA9, відповідно. Біти цих кодів з однаковими номерами з'являються на входах тригера одночасно з початком чергового такту. У 1-му такті на входи тригера подаються старші біти кодів (біти з номером 15), у 16-му такті - молодші біти (з номером 0). Визначити 16-вий код K, який утвориться з послідовності станів прямого виходу тигера за 16 тактів (з 1-го по 16-ий такт). Початковий стан тригера - 1. Як відповідь записати число Kmod15. Вважати, що в ситуації, коли можливе виникнення генерації , стан виходу тригера не змінюється.	9
	На R та S входи RS-тригера протягом 16 тактів подаються 16-бітні послідовності двійкових сигналів, які описуються 16-ковими числами 2745 та 4427, відповідно. Біти цих кодів з однаковими номерами з'являються на входах тригера одночасно з початком чергового такту. У 1-му такті на входи тригера подаються старші біти кодів (біти з номером 15), у 16-му такті - молодші біти (з номером 0). Визначити 16-вий код K, який утвориться з послідовності станів прямого виходу тигера за 16 тактів (з 1-го по 16-ий такт). Початковий стан тригера - 1. Як відповідь записати число Kmod15. Вважати, що в ситуації, коли можливе виникнення генерації , стан виходу тригера не змінюється.	A
	На R та S входи RS-тригера протягом 16 тактів подаються 16-бітні послідовності двійкових сигналів, які описуються 16-ковими числами 438A та 867B, відповідно. Біти цих кодів з однаковими номерами з'являються на входах тригера одночасно з початком чергового такту. У 1-му такті на входи тригера подаються старші біти кодів (біти з номером 15), у 16-му такті - молодші біти (з номером 0). Визначити 16-вий код K, який утвориться з послідовності станів прямого виходу тигера за 16 тактів (з 1-го по 16-ий такт). Початковий стан тригера - 1. Як відповідь записати число Kmod15. Вважати, що в ситуації, коли можливе виникнення генерації , стан виходу тригера не змінюється.	5
	На R та S входи RS-тригера протягом 16 тактів подаються 16-бітні послідовності двійкових сигналів, які описуються 16-ковими числами 0501 та 9AC8, відповідно. Біти цих кодів з однаковими номерами з'являються на входах тригера одночасно з початком чергового такту. У 1-му такті на входи тригера подаються старші біти кодів (біти з номером 15), у 16-му такті - молодші біти (з номером 0). Визначити 16-вий код K, який	9

	утвориться з послідовності станів прямого виходу тигера за 16 тактів (з 1-го по 16-ий такт). Початковий стан тригера - 1. Як відповідь записати число Kmod15. Вважати, що в ситуації, коли можливе виникнення генерації , стан виходу тригера не змінюється.	
	На R та S входи RS-тригера протягом 16 тактів подаються 16-бітні послідовності двійкових сигналів, які описуються 16-ковими числами 7F25 та 4579, відповідно. Біти цих кодів з однаковими номерами з'являються на входах тригера одночасно з початком чергового такту. У 1-му такті на входи тригера подаються старші біти кодів (біти з номером 15), у 16-му такті - молодші біти (з номером 0). Визначити 16-вий код К, який утвориться з послідовності станів прямого виходу тигера за 16 тактів (з 1-го по 16-ий такт). Початковий стан тригера - 0. Як відповідь записати число Kmod15. Вважати, що в ситуації, коли можливе виникнення генерації , стан виходу тригера не змінюється.	D
	На R та S входи RS-тригера протягом 16 тактів подаються 16-бітні послідовності двійкових сигналів, які описуються 16-ковими числами 10FF та 959D, відповідно. Біти цих кодів з однаковими номерами з'являються на входах тригера одночасно з початком чергового такту. У 1-му такті на входи тригера подаються старші біти кодів (біти з номером 15), у 16-му такті - молодші біти (з номером 0). Визначити 16-вий код К, який утвориться з послідовності станів прямого виходу тигера за 16 тактів (з 1-го по 16-ий такт). Початковий стан тригера - 1. Як відповідь записати число Kmod15. Вважати, що в ситуації, коли можливе виникнення генерації , стан виходу тригера не змінюється.	6
	На R та S входи RS-тригера протягом 16 тактів подаються 16-бітні послідовності двійкових сигналів, які описуються 16-ковими числами 05D6 та 4259, відповідно. Біти цих кодів з однаковими номерами з'являються на входах тригера одночасно з початком чергового такту. У 1-му такті на входи тригера подаються старші біти кодів (біти з номером 15), у 16-му такті - молодші біти (з номером 0). Визначити 16-вий код К, який утвориться з послідовності станів прямого виходу тигера за 16 тактів (з 1-го по 16-ий такт). Початковий стан тригера - 0. Як відповідь записати число Kmod15. Вважати, що в ситуації, коли можливе виникнення генерації , стан виходу тригера не змінюється.	B
	На R та S входи RS-тригера протягом 16 тактів подаються 16-бітні послідовності двійкових сигналів, які описуються 16-ковими числами D198 та 4A76, відповідно. Біти цих кодів з однаковими номерами з'являються на входах тригера одночасно з початком чергового такту. У 1-му такті на входи тригера подаються старші біти кодів (біти з номером 15), у 16-му такті - молодші біти (з номером 0). Визначити 16-вий код К, який утвориться з послідовності станів прямого виходу тигера за 16 тактів (з 1-го по 16-ий такт). Початковий стан тригера - 1. Як відповідь записати число Kmod15. Вважати, що в ситуації, коли можливе виникнення генерації , стан виходу тригера не змінюється.	C
	На R та S входи RS-тригера протягом 16 тактів подаються 16-бітні послідовності двійкових сигналів, які описуються 16-ковими числами EC9E та 34AC, відповідно. Біти цих кодів з однаковими номерами з'являються на входах тригера одночасно з початком чергового такту. У 1-му такті на входи тригера подаються старші біти кодів (біти з номером 15), у 16-му такті - молодші біти (з номером 0). Визначити 16-вий код К, який утвориться з послідовності станів прямого виходу тигера за 16 тактів (з 1-го по 16-ий такт). Початковий стан тригера - 0. Як відповідь записати число Kmod15. Вважати, що в ситуації, коли можливе виникнення генерації , стан виходу тригера не змінюється.	3
	На R та S входи RS-тригера протягом 16 тактів подаються 16-бітні послідовності двійкових сигналів, які описуються 16-ковими числами DAE5 та D200, відповідно. Біти цих кодів з однаковими номерами з'являються на входах тригера одночасно з початком чергового такту. У 1-му такті на входи тригера подаються старші біти кодів (біти з номером 15), у 16-му такті - молодші біти (з номером 0). Визначити 16-вий код К, який утвориться з послідовності станів прямого виходу тигера за 16 тактів (з 1-го по 16-ий такт). Початковий стан тригера - 0. Як відповідь записати число Kmod15. Вважати, що в ситуації, коли можливе виникнення генерації , стан виходу тригера не змінюється.	0

	На R та S входи RS-тригера протягом 16 тактів подаються 16-бітні послідовності двійкових сигналів, які описуються 16-ковими числами 84C7 та AF16, відповідно. Біти цих кодів з однаковими номерами з'являються на входах тригера одночасно з початком чергового такту. У 1-му такті на входи тригера подаються старші біти кодів (біти з номером 15), у 16-му такті - молодші біти (з номером 0). Визначити 16-вий код K, який утвориться з послідовності станів прямого виходу тигера за 16 тактів (з 1-го по 16-ий такт). Початковий стан тригера - 0. Як відповідь записати число Kmod15. Вважати, що в ситуації, коли можливе виникнення генерації , стан виходу тригера не змінюється.	8
	На R та S входи RS-тригера протягом 16 тактів подаються 16-бітні послідовності двійкових сигналів, які описуються 16-ковими числами 4356 та 77A7, відповідно. Біти цих кодів з однаковими номерами з'являються на входах тригера одночасно з початком чергового такту. У 1-му такті на входи тригера подаються старші біти кодів (біти з номером 15), у 16-му такті - молодші біти (з номером 0). Визначити 16-вий код K, який утвориться з послідовності станів прямого виходу тигера за 16 тактів (з 1-го по 16-ий такт). Початковий стан тригера - 0. Як відповідь записати число Kmod15. Вважати, що в ситуації, коли можливе виникнення генерації , стан виходу тригера не змінюється.	B
	На R та S входи RS-тригера протягом 16 тактів подаються 16-бітні послідовності двійкових сигналів, які описуються 16-ковими числами D65B та 827F, відповідно. Біти цих кодів з однаковими номерами з'являються на входах тригера одночасно з початком чергового такту. У 1-му такті на входи тригера подаються старші біти кодів (біти з номером 15), у 16-му такті - молодші біти (з номером 0). Визначити 16-вий код K, який утвориться з послідовності станів прямого виходу тигера за 16 тактів (з 1-го по 16-ий такт). Початковий стан тригера - 0. Як відповідь записати число Kmod15. Вважати, що в ситуації, коли можливе виникнення генерації , стан виходу тригера не змінюється.	6
	На R та S входи RS-тригера протягом 16 тактів подаються 16-бітні послідовності двійкових сигналів, які описуються 16-ковими числами AED4 та 4300, відповідно. Біти цих кодів з однаковими номерами з'являються на входах тригера одночасно з початком чергового такту. У 1-му такті на входи тригера подаються старші біти кодів (біти з номером 15), у 16-му такті - молодші біти (з номером 0). Визначити 16-вий код K, який утвориться з послідовності станів прямого виходу тигера за 16 тактів (з 1-го по 16-ий такт). Початковий стан тригера - 0. Як відповідь записати число Kmod15. Вважати, що в ситуації, коли можливе виникнення генерації , стан виходу тригера не змінюється.	5
	На R та S входи RS-тригера протягом 16 тактів подаються 16-бітні послідовності двійкових сигналів, які описуються 16-ковими числами 11C9 та C961, відповідно. Біти цих кодів з однаковими номерами з'являються на входах тригера одночасно з початком чергового такту. У 1-му такті на входи тригера подаються старші біти кодів (біти з номером 15), у 16-му такті - молодші біти (з номером 0). Визначити 16-вий код K, який утвориться з послідовності станів прямого виходу тигера за 16 тактів (з 1-го по 16-ий такт). Початковий стан тригера - 0. Як відповідь записати число Kmod15. Вважати, що в ситуації, коли можливе виникнення генерації , стан виходу тригера не змінюється.	1
	На R та S входи RS-тригера протягом 16 тактів подаються 16-бітні послідовності двійкових сигналів, які описуються 16-ковими числами 0010 та 9B18, відповідно. Біти цих кодів з однаковими номерами з'являються на входах тригера одночасно з початком чергового такту. У 1-му такті на входи тригера подаються старші біти кодів (біти з номером 15), у 16-му такті - молодші біти (з номером 0). Визначити 16-вий код K, який утвориться з послідовності станів прямого виходу тигера за 16 тактів (з 1-го по 16-ий такт). Початковий стан тригера - 1. Як відповідь записати число Kmod15. Вважати, що в ситуації, коли можливе виникнення генерації , стан виходу тригера не змінюється.	E
	На R та S входи RS-тригера протягом 16 тактів подаються 16-бітні послідовності двійкових сигналів, які описуються 16-ковими числами 1818 та AB1C, відповідно. Біти цих кодів з однаковими номерами з'являються на входах тригера одночасно з початком чергового такту. У 1-му такті на входи тригера подаються старші біти кодів (біти з номером 15), у 16-му такті - молодші біти (з номером 0). Визначити 16-вий код K, який	8

	утвориться з послідовності станів прямого виходу тигера за 16 тактів (з 1-го по 16-ий такт). Початковий стан тригера - 0. Як відповідь записати число Kmod15. Вважати, що в ситуації, коли можливе виникнення генерації , стан виходу тригера не змінюється.	
	На R та S входи RS-тригера протягом 16 тактів подаються 16-бітні послідовності двійкових сигналів, які описуються 16-ковими числами 6416 та 5968, відповідно. Біти цих кодів з однаковими номерами з'являються на входах тригера одночасно з початком чергового такту. У 1-му такті на входи тригера подаються старші біти кодів (біти з номером 15), у 16-му такті - молодші біти (з номером 0). Визначити 16-вий код К, який утвориться з послідовності станів прямого виходу тигера за 16 тактів (з 1-го по 16-ий такт). Початковий стан тригера - 1. Як відповідь записати число Kmod15. Вважати, що в ситуації, коли можливе виникнення генерації , стан виходу тригера не змінюється.	A
	На R та S входи RS-тригера протягом 16 тактів подаються 16-бітні послідовності двійкових сигналів, які описуються 16-ковими числами 64B4 та B437, відповідно. Біти цих кодів з однаковими номерами з'являються на входах тригера одночасно з початком чергового такту. У 1-му такті на входи тригера подаються старші біти кодів (біти з номером 15), у 16-му такті - молодші біти (з номером 0). Визначити 16-вий код К, який утвориться з послідовності станів прямого виходу тигера за 16 тактів (з 1-го по 16-ий такт). Початковий стан тригера - 0. Як відповідь записати число Kmod15. Вважати, що в ситуації, коли можливе виникнення генерації , стан виходу тригера не змінюється.	5
	На R та S входи RS-тригера протягом 16 тактів подаються 16-бітні послідовності двійкових сигналів, які описуються 16-ковими числами 03B5 та E504, відповідно. Біти цих кодів з однаковими номерами з'являються на входах тригера одночасно з початком чергового такту. У 1-му такті на входи тригера подаються старші біти кодів (біти з номером 15), у 16-му такті - молодші біти (з номером 0). Визначити 16-вий код К, який утвориться з послідовності станів прямого виходу тигера за 16 тактів (з 1-го по 16-ий такт). Початковий стан тригера - 1. Як відповідь записати число Kmod15. Вважати, що в ситуації, коли можливе виникнення генерації , стан виходу тригера не змінюється.	C
	На R та S входи RS-тригера протягом 16 тактів подаються 16-бітні послідовності двійкових сигналів, які описуються 16-ковими числами 008D та 67E8, відповідно. Біти цих кодів з однаковими номерами з'являються на входах тригера одночасно з початком чергового такту. У 1-му такті на входи тригера подаються старші біти кодів (біти з номером 15), у 16-му такті - молодші біти (з номером 0). Визначити 16-вий код К, який утвориться з послідовності станів прямого виходу тигера за 16 тактів (з 1-го по 16-ий такт). Початковий стан тригера - 1. Як відповідь записати число Kmod15. Вважати, що в ситуації, коли можливе виникнення генерації , стан виходу тригера не змінюється.	7
	На R та S входи RS-тригера протягом 16 тактів подаються 16-бітні послідовності двійкових сигналів, які описуються 16-ковими числами E94C та BD44, відповідно. Біти цих кодів з однаковими номерами з'являються на входах тригера одночасно з початком чергового такту. У 1-му такті на входи тригера подаються старші біти кодів (біти з номером 15), у 16-му такті - молодші біти (з номером 0). Визначити 16-вий код К, який утвориться з послідовності станів прямого виходу тигера за 16 тактів (з 1-го по 16-ий такт). Початковий стан тригера - 0. Як відповідь записати число Kmod15. Вважати, що в ситуації, коли можливе виникнення генерації , стан виходу тригера не змінюється.	7
	На R та S входи RS-тригера протягом 16 тактів подаються 16-бітні послідовності двійкових сигналів, які описуються 16-ковими числами 49AA та C74A, відповідно. Біти цих кодів з однаковими номерами з'являються на входах тригера одночасно з початком чергового такту. У 1-му такті на входи тригера подаються старші біти кодів (біти з номером 15), у 16-му такті - молодші біти (з номером 0). Визначити 16-вий код К, який утвориться з послідовності станів прямого виходу тигера за 16 тактів (з 1-го по 16-ий такт). Початковий стан тригера - 1. Як відповідь записати число Kmod15. Вважати, що в ситуації, коли можливе виникнення генерації , стан виходу тригера не змінюється.	3

	На R та S входи RS-тригера протягом 16 тактів подаються 16-бітні послідовності двійкових сигналів, які описуються 16-ковими числами 0928 та F3E8, відповідно. Біти цих кодів з однаковими номерами з'являються на входах тригера одночасно з початком чергового такту. У 1-му такті на входи тригера подаються старші біти кодів (біти з номером 15), у 16-му такті - молодші біти (з номером 0). Визначити 16-вий код K, який утвориться з послідовності станів прямого виходу тигера за 16 тактів (з 1-го по 16-ий такт). Початковий стан тригера - 1. Як відповідь записати число Kmod15. Вважати, що в ситуації, коли можливе виникнення генерації , стан виходу тригера не змінюється.	E
	На R та S входи RS-тригера протягом 16 тактів подаються 16-бітні послідовності двійкових сигналів, які описуються 16-ковими числами 7881 та CBD5, відповідно. Біти цих кодів з однаковими номерами з'являються на входах тригера одночасно з початком чергового такту. У 1-му такті на входи тригера подаються старші біти кодів (біти з номером 15), у 16-му такті - молодші біти (з номером 0). Визначити 16-вий код K, який утвориться з послідовності станів прямого виходу тигера за 16 тактів (з 1-го по 16-ий такт). Початковий стан тригера - 1. Як відповідь записати число Kmod15. Вважати, що в ситуації, коли можливе виникнення генерації , стан виходу тригера не змінюється.	2
	На R та S входи RS-тригера протягом 16 тактів подаються 16-бітні послідовності двійкових сигналів, які описуються 16-ковими числами 4AE2 та C933, відповідно. Біти цих кодів з однаковими номерами з'являються на входах тригера одночасно з початком чергового такту. У 1-му такті на входи тригера подаються старші біти кодів (біти з номером 15), у 16-му такті - молодші біти (з номером 0). Визначити 16-вий код K, який утвориться з послідовності станів прямого виходу тигера за 16 тактів (з 1-го по 16-ий такт). Початковий стан тригера - 0. Як відповідь записати число Kmod15. Вважати, що в ситуації, коли можливе виникнення генерації , стан виходу тригера не змінюється.	8
	На R та S входи RS-тригера протягом 16 тактів подаються 16-бітні послідовності двійкових сигналів, які описуються 16-ковими числами 9543 та C32D, відповідно. Біти цих кодів з однаковими номерами з'являються на входах тригера одночасно з початком чергового такту. У 1-му такті на входи тригера подаються старші біти кодів (біти з номером 15), у 16-му такті - молодші біти (з номером 0). Визначити 16-вий код K, який утвориться з послідовності станів прямого виходу тигера за 16 тактів (з 1-го по 16-ий такт). Початковий стан тригера - 0. Як відповідь записати число Kmod15. Вважати, що в ситуації, коли можливе виникнення генерації , стан виходу тригера не змінюється.	8
	На R та S входи RS-тригера протягом 16 тактів подаються 16-бітні послідовності двійкових сигналів, які описуються 16-ковими числами 31D7 та E65D, відповідно. Біти цих кодів з однаковими номерами з'являються на входах тригера одночасно з початком чергового такту. У 1-му такті на входи тригера подаються старші біти кодів (біти з номером 15), у 16-му такті - молодші біти (з номером 0). Визначити 16-вий код K, який утвориться з послідовності станів прямого виходу тигера за 16 тактів (з 1-го по 16-ий такт). Початковий стан тригера - 0. Як відповідь записати число Kmod15. Вважати, що в ситуації, коли можливе виникнення генерації , стан виходу тригера не змінюється.	B
	На R та S входи RS-тригера протягом 16 тактів подаються 16-бітні послідовності двійкових сигналів, які описуються 16-ковими числами ACBC та 008C, відповідно. Біти цих кодів з однаковими номерами з'являються на входах тригера одночасно з початком чергового такту. У 1-му такті на входи тригера подаються старші біти кодів (біти з номером 15), у 16-му такті - молодші біти (з номером 0). Визначити 16-вий код K, який утвориться з послідовності станів прямого виходу тигера за 16 тактів (з 1-го по 16-ий такт). Початковий стан тригера - 1. Як відповідь записати число Kmod15. Вважати, що в ситуації, коли можливе виникнення генерації , стан виходу тригера не змінюється.	0
	На R та S входи RS-тригера протягом 16 тактів подаються 16-бітні послідовності двійкових сигналів, які описуються 16-ковими числами DD2E та 64B3, відповідно. Біти цих кодів з однаковими номерами з'являються на входах тригера одночасно з початком чергового такту. У 1-му такті на входи тригера подаються старші біти кодів (біти з номером 15), у 16-му такті - молодші біти (з номером 0). Визначити 16-вий код K, який	1

	утвориться з послідовності станів прямого виходу тигера за 16 тактів (з 1-го по 16-ий такт). Початковий стан тригера - 0. Як відповідь записати число Kmod15. Вважати, що в ситуації, коли можливе виникнення генерації , стан виходу тригера не змінюється.	
	На R та S входи RS-тригера протягом 16 тактів подаються 16-бітні послідовності двійкових сигналів, які описуються 16-ковими числами D4FC та 88A1, відповідно. Біти цих кодів з однаковими номерами з'являються на входах тригера одночасно з початком чергового такту. У 1-му такті на входи тригера подаються старші біти кодів (біти з номером 15), у 16-му такті - молодші біти (з номером 0). Визначити 16-вий код К, який утвориться з послідовності станів прямого виходу тигера за 16 тактів (з 1-го по 16-ий такт). Початковий стан тригера - 1. Як відповідь записати число Kmod15. Вважати, що в ситуації, коли можливе виникнення генерації , стан виходу тригера не змінюється.	9
	На R та S входи RS-тригера протягом 16 тактів подаються 16-бітні послідовності двійкових сигналів, які описуються 16-ковими числами 488C та 7B67, відповідно. Біти цих кодів з однаковими номерами з'являються на входах тригера одночасно з початком чергового такту. У 1-му такті на входи тригера подаються старші біти кодів (біти з номером 15), у 16-му такті - молодші біти (з номером 0). Визначити 16-вий код К, який утвориться з послідовності станів прямого виходу тигера за 16 тактів (з 1-го по 16-ий такт). Початковий стан тригера - 0. Як відповідь записати число Kmod15. Вважати, що в ситуації, коли можливе виникнення генерації , стан виходу тригера не змінюється.	1
	На R та S входи RS-тригера протягом 16 тактів подаються 16-бітні послідовності двійкових сигналів, які описуються 16-ковими числами 1DA3 та 6C98, відповідно. Біти цих кодів з однаковими номерами з'являються на входах тригера одночасно з початком чергового такту. У 1-му такті на входи тригера подаються старші біти кодів (біти з номером 15), у 16-му такті - молодші біти (з номером 0). Визначити 16-вий код К, який утвориться з послідовності станів прямого виходу тигера за 16 тактів (з 1-го по 16-ий такт). Початковий стан тригера - 0. Як відповідь записати число Kmod15. Вважати, що в ситуації, коли можливе виникнення генерації , стан виходу тригера не змінюється.	4
	На R та S входи RS-тригера протягом 16 тактів подаються 16-бітні послідовності двійкових сигналів, які описуються 16-ковими числами 3FDF та B961, відповідно. Біти цих кодів з однаковими номерами з'являються на входах тригера одночасно з початком чергового такту. У 1-му такті на входи тригера подаються старші біти кодів (біти з номером 15), у 16-му такті - молодші біти (з номером 0). Визначити 16-вий код К, який утвориться з послідовності станів прямого виходу тигера за 16 тактів (з 1-го по 16-ий такт). Початковий стан тригера - 0. Як відповідь записати число Kmod15. Вважати, що в ситуації, коли можливе виникнення генерації , стан виходу тригера не змінюється.	E
	На R та S входи RS-тригера протягом 16 тактів подаються 16-бітні послідовності двійкових сигналів, які описуються 16-ковими числами E05B та 3CF1, відповідно. Біти цих кодів з однаковими номерами з'являються на входах тригера одночасно з початком чергового такту. У 1-му такті на входи тригера подаються старші біти кодів (біти з номером 15), у 16-му такті - молодші біти (з номером 0). Визначити 16-вий код К, який утвориться з послідовності станів прямого виходу тигера за 16 тактів (з 1-го по 16-ий такт). Початковий стан тригера - 0. Як відповідь записати число Kmod15. Вважати, що в ситуації, коли можливе виникнення генерації , стан виходу тригера не змінюється.	B
	На R та S входи RS-тригера протягом 16 тактів подаються 16-бітні послідовності двійкових сигналів, які описуються 16-ковими числами A0DC та 8756, відповідно. Біти цих кодів з однаковими номерами з'являються на входах тригера одночасно з початком чергового такту. У 1-му такті на входи тригера подаються старші біти кодів (біти з номером 15), у 16-му такті - молодші біти (з номером 0). Визначити 16-вий код К, який утвориться з послідовності станів прямого виходу тигера за 16 тактів (з 1-го по 16-ий такт). Початковий стан тригера - 1. Як відповідь записати число Kmod15. Вважати, що в ситуації, коли можливе виникнення генерації , стан виходу тригера не змінюється.	A

	На R та S входи RS-тригера протягом 16 тактів подаються 16-бітні послідовності двійкових сигналів, які описуються 16-ковими числами 7C3B та DC40, відповідно. Біти цих кодів з однаковими номерами з'являються на входах тригера одночасно з початком чергового такту. У 1-му такті на входи тригера подаються старші біти кодів (біти з номером 15), у 16-му такті - молодші біти (з номером 0). Визначити 16-вий код K, який утвориться з послідовності станів прямого виходу тигера за 16 тактів (з 1-го по 16-ий такт). Початковий стан тригера - 1. Як відповідь записати число Kmod15. Вважати, що в ситуації, коли можливе виникнення генерації , стан виходу тригера не змінюється.	C
	На R та S входи RS-тригера протягом 16 тактів подаються 16-бітні послідовності двійкових сигналів, які описуються 16-ковими числами C472 та 9818, відповідно. Біти цих кодів з однаковими номерами з'являються на входах тригера одночасно з початком чергового такту. У 1-му такті на входи тригера подаються старші біти кодів (біти з номером 15), у 16-му такті - молодші біти (з номером 0). Визначити 16-вий код K, який утвориться з послідовності станів прямого виходу тигера за 16 тактів (з 1-го по 16-ий такт). Початковий стан тригера - 1. Як відповідь записати число Kmod15. Вважати, що в ситуації, коли можливе виникнення генерації , стан виходу тригера не змінюється.	6
	На R та S входи RS-тригера протягом 16 тактів подаються 16-бітні послідовності двійкових сигналів, які описуються 16-ковими числами 486F та F2B1, відповідно. Біти цих кодів з однаковими номерами з'являються на входах тригера одночасно з початком чергового такту. У 1-му такті на входи тригера подаються старші біти кодів (біти з номером 15), у 16-му такті - молодші біти (з номером 0). Визначити 16-вий код K, який утвориться з послідовності станів прямого виходу тигера за 16 тактів (з 1-го по 16-ий такт). Початковий стан тригера - 0. Як відповідь записати число Kmod15. Вважати, що в ситуації, коли можливе виникнення генерації , стан виходу тригера не змінюється.	8
	На R та S входи RS-тригера протягом 16 тактів подаються 16-бітні послідовності двійкових сигналів, які описуються 16-ковими числами DD30 та 2265, відповідно. Біти цих кодів з однаковими номерами з'являються на входах тригера одночасно з початком чергового такту. У 1-му такті на входи тригера подаються старші біти кодів (біти з номером 15), у 16-му такті - молодші біти (з номером 0). Визначити 16-вий код K, який утвориться з послідовності станів прямого виходу тигера за 16 тактів (з 1-го по 16-ий такт). Початковий стан тригера - 0. Як відповідь записати число Kmod15. Вважати, що в ситуації, коли можливе виникнення генерації , стан виходу тригера не змінюється.	0
	На R та S входи RS-тригера протягом 16 тактів подаються 16-бітні послідовності двійкових сигналів, які описуються 16-ковими числами EBB5 та 840E, відповідно. Біти цих кодів з однаковими номерами з'являються на входах тригера одночасно з початком чергового такту. У 1-му такті на входи тригера подаються старші біти кодів (біти з номером 15), у 16-му такті - молодші біти (з номером 0). Визначити 16-вий код K, який утвориться з послідовності станів прямого виходу тигера за 16 тактів (з 1-го по 16-ий такт). Початковий стан тригера - 0. Як відповідь записати число Kmod15. Вважати, що в ситуації, коли можливе виникнення генерації , стан виходу тригера не змінюється.	E
	На R та S входи RS-тригера протягом 16 тактів подаються 16-бітні послідовності двійкових сигналів, які описуються 16-ковими числами 5191 та 702C, відповідно. Біти цих кодів з однаковими номерами з'являються на входах тригера одночасно з початком чергового такту. У 1-му такті на входи тригера подаються старші біти кодів (біти з номером 15), у 16-му такті - молодші біти (з номером 0). Визначити 16-вий код K, який утвориться з послідовності станів прямого виходу тигера за 16 тактів (з 1-го по 16-ий такт). Початковий стан тригера - 1. Як відповідь записати число Kmod15. Вважати, що в ситуації, коли можливе виникнення генерації , стан виходу тригера не змінюється.	B
	На R та S входи RS-тригера протягом 16 тактів подаються 16-бітні послідовності двійкових сигналів, які описуються 16-ковими числами A9E9 та 352E, відповідно. Біти цих кодів з однаковими номерами з'являються на входах тригера одночасно з початком чергового такту. У 1-му такті на входи тригера подаються старші біти кодів (біти з номером 15), у 16-му такті - молодші біти (з номером 0). Визначити 16-вий код K, який	D

	утвориться з послідовності станів прямого виходу тигера за 16 тактів (з 1-го по 16-ий такт). Початковий стан тригера - 1. Як відповідь записати число Kmod15. Вважати, що в ситуації, коли можливе виникнення генерації , стан виходу тригера не змінюється.	
	На R та S входи RS-тригера протягом 16 тактів подаються 16-бітні послідовності двійкових сигналів, які описуються 16-ковими числами C2FE та 9D2D, відповідно. Біти цих кодів з однаковими номерами з'являються на входах тригера одночасно з початком чергового такту. У 1-му такті на входи тригера подаються старші біти кодів (біти з номером 15), у 16-му такті - молодші біти (з номером 0). Визначити 16-вий код K, який утвориться з послідовності станів прямого виходу тигера за 16 тактів (з 1-го по 16-ий такт). Початковий стан тригера - 0. Як відповідь записати число Kmod15. Вважати, що в ситуації, коли можливе виникнення генерації , стан виходу тригера не змінюється.	0
	На R та S входи RS-тригера протягом 16 тактів подаються 16-бітні послідовності двійкових сигналів, які описуються 16-ковими числами B537 та 93BF, відповідно. Біти цих кодів з однаковими номерами з'являються на входах тригера одночасно з початком чергового такту. У 1-му такті на входи тригера подаються старші біти кодів (біти з номером 15), у 16-му такті - молодші біти (з номером 0). Визначити 16-вий код K, який утвориться з послідовності станів прямого виходу тигера за 16 тактів (з 1-го по 16-ий такт). Початковий стан тригера - 0. Як відповідь записати число Kmod15. Вважати, що в ситуації, коли можливе виникнення генерації , стан виходу тригера не змінюється.	7
	На R та S входи RS-тригера протягом 16 тактів подаються 16-бітні послідовності двійкових сигналів, які описуються 16-ковими числами 06B0 та BCB3, відповідно. Біти цих кодів з однаковими номерами з'являються на входах тригера одночасно з початком чергового такту. У 1-му такті на входи тригера подаються старші біти кодів (біти з номером 15), у 16-му такті - молодші біти (з номером 0). Визначити 16-вий код K, який утвориться з послідовності станів прямого виходу тигера за 16 тактів (з 1-го по 16-ий такт). Початковий стан тригера - 0. Як відповідь записати число Kmod15. Вважати, що в ситуації, коли можливе виникнення генерації , стан виходу тригера не змінюється.	B
	На R та S входи RS-тригера протягом 16 тактів подаються 16-бітні послідовності двійкових сигналів, які описуються 16-ковими числами 45BB та 09C8, відповідно. Біти цих кодів з однаковими номерами з'являються на входах тригера одночасно з початком чергового такту. У 1-му такті на входи тригера подаються старші біти кодів (біти з номером 15), у 16-му такті - молодші біти (з номером 0). Визначити 16-вий код K, який утвориться з послідовності станів прямого виходу тигера за 16 тактів (з 1-го по 16-ий такт). Початковий стан тригера - 1. Як відповідь записати число Kmod15. Вважати, що в ситуації, коли можливе виникнення генерації , стан виходу тригера не змінюється.	5
	На R та S входи RS-тригера протягом 16 тактів подаються 16-бітні послідовності двійкових сигналів, які описуються 16-ковими числами 7814 та 909C, відповідно. Біти цих кодів з однаковими номерами з'являються на входах тригера одночасно з початком чергового такту. У 1-му такті на входи тригера подаються старші біти кодів (біти з номером 15), у 16-му такті - молодші біти (з номером 0). Визначити 16-вий код K, який утвориться з послідовності станів прямого виходу тигера за 16 тактів (з 1-го по 16-ий такт). Початковий стан тригера - 0. Як відповідь записати число Kmod15. Вважати, що в ситуації, коли можливе виникнення генерації , стан виходу тригера не змінюється.	0
	На R та S входи RS-тригера протягом 16 тактів подаються 16-бітні послідовності двійкових сигналів, які описуються 16-ковими числами B123 та 656D, відповідно. Біти цих кодів з однаковими номерами з'являються на входах тригера одночасно з початком чергового такту. У 1-му такті на входи тригера подаються старші біти кодів (біти з номером 15), у 16-му такті - молодші біти (з номером 0). Визначити 16-вий код K, який утвориться з послідовності станів прямого виходу тигера за 16 тактів (з 1-го по 16-ий такт). Початковий стан тригера - 1. Як відповідь записати число Kmod15. Вважати, що в ситуації, коли можливе виникнення генерації , стан виходу тригера не змінюється.	B

	На R та S входи RS-тригера протягом 16 тактів подаються 16-бітні послідовності двійкових сигналів, які описуються 16-ковими числами 1F52 та BEC0, відповідно. Біти цих кодів з однаковими номерами з'являються на входах тригера одночасно з початком чергового такту. У 1-му такті на входи тригера подаються старші біти кодів (біти з номером 15), у 16-му такті - молодші біти (з номером 0). Визначити 16-вий код K, який утвориться з послідовності станів прямого виходу тигера за 16 тактів (з 1-го по 16-ий такт). Початковий стан тригера - 0. Як відповідь записати число Kmod15. Вважати, що в ситуації, коли можливе виникнення генерації , стан виходу тригера не змінюється.	7
	На R та S входи RS-тригера протягом 16 тактів подаються 16-бітні послідовності двійкових сигналів, які описуються 16-ковими числами 5204 та FD48, відповідно. Біти цих кодів з однаковими номерами з'являються на входах тригера одночасно з початком чергового такту. У 1-му такті на входи тригера подаються старші біти кодів (біти з номером 15), у 16-му такті - молодші біти (з номером 0). Визначити 16-вий код K, який утвориться з послідовності станів прямого виходу тигера за 16 тактів (з 1-го по 16-ий такт). Початковий стан тригера - 0. Як відповідь записати число Kmod15. Вважати, що в ситуації, коли можливе виникнення генерації , стан виходу тригера не змінюється.	1
	На R та S входи RS-тригера протягом 16 тактів подаються 16-бітні послідовності двійкових сигналів, які описуються 16-ковими числами 3C8A та 6C7D, відповідно. Біти цих кодів з однаковими номерами з'являються на входах тригера одночасно з початком чергового такту. У 1-му такті на входи тригера подаються старші біти кодів (біти з номером 15), у 16-му такті - молодші біти (з номером 0). Визначити 16-вий код K, який утвориться з послідовності станів прямого виходу тигера за 16 тактів (з 1-го по 16-ий такт). Початковий стан тригера - 0. Як відповідь записати число Kmod15. Вважати, що в ситуації, коли можливе виникнення генерації , стан виходу тригера не змінюється.	1
	На R та S входи RS-тригера протягом 16 тактів подаються 16-бітні послідовності двійкових сигналів, які описуються 16-ковими числами F852 та 4F20, відповідно. Біти цих кодів з однаковими номерами з'являються на входах тригера одночасно з початком чергового такту. У 1-му такті на входи тригера подаються старші біти кодів (біти з номером 15), у 16-му такті - молодші біти (з номером 0). Визначити 16-вий код K, який утвориться з послідовності станів прямого виходу тигера за 16 тактів (з 1-го по 16-ий такт). Початковий стан тригера - 1. Як відповідь записати число Kmod15. Вважати, що в ситуації, коли можливе виникнення генерації , стан виходу тригера не змінюється.	2
	На R та S входи RS-тригера протягом 16 тактів подаються 16-бітні послідовності двійкових сигналів, які описуються 16-ковими числами 7785 та 75F4, відповідно. Біти цих кодів з однаковими номерами з'являються на входах тригера одночасно з початком чергового такту. У 1-му такті на входи тригера подаються старші біти кодів (біти з номером 15), у 16-му такті - молодші біти (з номером 0). Визначити 16-вий код K, який утвориться з послідовності станів прямого виходу тигера за 16 тактів (з 1-го по 16-ий такт). Початковий стан тригера - 1. Як відповідь записати число Kmod15. Вважати, що в ситуації, коли можливе виникнення генерації , стан виходу тригера не змінюється.	8
	На R та S входи RS-тригера протягом 16 тактів подаються 16-бітні послідовності двійкових сигналів, які описуються 16-ковими числами 3CA8 та C5B7, відповідно. Біти цих кодів з однаковими номерами з'являються на входах тригера одночасно з початком чергового такту. У 1-му такті на входи тригера подаються старші біти кодів (біти з номером 15), у 16-му такті - молодші біти (з номером 0). Визначити 16-вий код K, який утвориться з послідовності станів прямого виходу тигера за 16 тактів (з 1-го по 16-ий такт). Початковий стан тригера - 0. Як відповідь записати число Kmod15. Вважати, що в ситуації, коли можливе виникнення генерації , стан виходу тригера не змінюється.	6
	На R та S входи RS-тригера протягом 16 тактів подаються 16-бітні послідовності двійкових сигналів, які описуються 16-ковими числами EB46 та C25C, відповідно. Біти цих кодів з однаковими номерами з'являються на входах тригера одночасно з початком чергового такту. У 1-му такті на входи тригера подаються старші біти кодів (біти з номером 15), у 16-му такті - молодші біти (з номером 0). Визначити 16-вий код K, який	9

	утвориться з послідовності станів прямого виходу тигера за 16 тактів (з 1-го по 16-ий такт). Початковий стан тригера - 1. Як відповідь записати число Kmod15. Вважати, що в ситуації, коли можливе виникнення генерації , стан виходу тригера не змінюється.	
	На R та S входи RS-тригера протягом 16 тактів подаються 16-бітні послідовності двійкових сигналів, які описуються 16-ковими числами 32B1 та 147A, відповідно. Біти цих кодів з однаковими номерами з'являються на входах тригера одночасно з початком чергового такту. У 1-му такті на входи тригера подаються старші біти кодів (біти з номером 15), у 16-му такті - молодші біти (з номером 0). Визначити 16-вий код K, який утвориться з послідовності станів прямого виходу тигера за 16 тактів (з 1-го по 16-ий такт). Початковий стан тригера - 0. Як відповідь записати число Kmod15. Вважати, що в ситуації, коли можливе виникнення генерації , стан виходу тригера не змінюється.	7
	На R та S входи RS-тригера протягом 16 тактів подаються 16-бітні послідовності двійкових сигналів, які описуються 16-ковими числами C789 та C4AB, відповідно. Біти цих кодів з однаковими номерами з'являються на входах тригера одночасно з початком чергового такту. У 1-му такті на входи тригера подаються старші біти кодів (біти з номером 15), у 16-му такті - молодші біти (з номером 0). Визначити 16-вий код K, який утвориться з послідовності станів прямого виходу тигера за 16 тактів (з 1-го по 16-ий такт). Початковий стан тригера - 1. Як відповідь записати число Kmod15. Вважати, що в ситуації, коли можливе виникнення генерації , стан виходу тригера не змінюється.	5
	На R та S входи RS-тригера протягом 16 тактів подаються 16-бітні послідовності двійкових сигналів, які описуються 16-ковими числами 3A83 та 863C, відповідно. Біти цих кодів з однаковими номерами з'являються на входах тригера одночасно з початком чергового такту. У 1-му такті на входи тригера подаються старші біти кодів (біти з номером 15), у 16-му такті - молодші біти (з номером 0). Визначити 16-вий код K, який утвориться з послідовності станів прямого виходу тигера за 16 тактів (з 1-го по 16-ий такт). Початковий стан тригера - 0. Як відповідь записати число Kmod15. Вважати, що в ситуації, коли можливе виникнення генерації , стан виходу тригера не змінюється.	1
	На R та S входи RS-тригера протягом 16 тактів подаються 16-бітні послідовності двійкових сигналів, які описуються 16-ковими числами 5CB6 та 7B53, відповідно. Біти цих кодів з однаковими номерами з'являються на входах тригера одночасно з початком чергового такту. У 1-му такті на входи тригера подаються старші біти кодів (біти з номером 15), у 16-му такті - молодші біти (з номером 0). Визначити 16-вий код K, який утвориться з послідовності станів прямого виходу тигера за 16 тактів (з 1-го по 16-ий такт). Початковий стан тригера - 0. Як відповідь записати число Kmod15. Вважати, що в ситуації, коли можливе виникнення генерації , стан виходу тригера не змінюється.	A
	На R та S входи RS-тригера протягом 16 тактів подаються 16-бітні послідовності двійкових сигналів, які описуються 16-ковими числами 4389 та F922, відповідно. Біти цих кодів з однаковими номерами з'являються на входах тригера одночасно з початком чергового такту. У 1-му такті на входи тригера подаються старші біти кодів (біти з номером 15), у 16-му такті - молодші біти (з номером 0). Визначити 16-вий код K, який утвориться з послідовності станів прямого виходу тигера за 16 тактів (з 1-го по 16-ий такт). Початковий стан тригера - 0. Як відповідь записати число Kmod15. Вважати, що в ситуації, коли можливе виникнення генерації , стан виходу тригера не змінюється.	D
	На R та S входи RS-тригера протягом 16 тактів подаються 16-бітні послідовності двійкових сигналів, які описуються 16-ковими числами 7628 та B4D4, відповідно. Біти цих кодів з однаковими номерами з'являються на входах тригера одночасно з початком чергового такту. У 1-му такті на входи тригера подаються старші біти кодів (біти з номером 15), у 16-му такті - молодші біти (з номером 0). Визначити 16-вий код K, який утвориться з послідовності станів прямого виходу тигера за 16 тактів (з 1-го по 16-ий такт). Початковий стан тригера - 0. Як відповідь записати число Kmod15. Вважати, що в ситуації, коли можливе виникнення генерації , стан виходу тригера не змінюється.	D

	На R та S входи RS-тригера протягом 16 тактів подаються 16-бітні послідовності двійкових сигналів, які описуються 16-ковими числами 1531 та CAEC, відповідно. Біти цих кодів з однаковими номерами з'являються на входах тригера одночасно з початком чергового такту. У 1-му такті на входи тригера подаються старші біти кодів (біти з номером 15), у 16-му такті - молодші біти (з номером 0). Визначити 16-вий код K, який утвориться з послідовності станів прямого виходу тигера за 16 тактів (з 1-го по 16-ий такт). Початковий стан тригера - 1. Як відповідь записати число Kmod15. Вважати, що в ситуації, коли можливе виникнення генерації , стан виходу тригера не змінюється.	5
	На R та S входи RS-тригера протягом 16 тактів подаються 16-бітні послідовності двійкових сигналів, які описуються 16-ковими числами FA34 та B8C9, відповідно. Біти цих кодів з однаковими номерами з'являються на входах тригера одночасно з початком чергового такту. У 1-му такті на входи тригера подаються старші біти кодів (біти з номером 15), у 16-му такті - молодші біти (з номером 0). Визначити 16-вий код K, який утвориться з послідовності станів прямого виходу тигера за 16 тактів (з 1-го по 16-ий такт). Початковий стан тригера - 0. Як відповідь записати число Kmod15. Вважати, що в ситуації, коли можливе виникнення генерації , стан виходу тригера не змінюється.	6
	На R та S входи RS-тригера протягом 16 тактів подаються 16-бітні послідовності двійкових сигналів, які описуються 16-ковими числами 557B та 5B67, відповідно. Біти цих кодів з однаковими номерами з'являються на входах тригера одночасно з початком чергового такту. У 1-му такті на входи тригера подаються старші біти кодів (біти з номером 15), у 16-му такті - молодші біти (з номером 0). Визначити 16-вий код K, який утвориться з послідовності станів прямого виходу тигера за 16 тактів (з 1-го по 16-ий такт). Початковий стан тригера - 0. Як відповідь записати число Kmod15. Вважати, що в ситуації, коли можливе виникнення генерації , стан виходу тригера не змінюється.	E
	На R та S входи RS-тригера протягом 16 тактів подаються 16-бітні послідовності двійкових сигналів, які описуються 16-ковими числами 451B та 7502, відповідно. Біти цих кодів з однаковими номерами з'являються на входах тригера одночасно з початком чергового такту. У 1-му такті на входи тригера подаються старші біти кодів (біти з номером 15), у 16-му такті - молодші біти (з номером 0). Визначити 16-вий код K, який утвориться з послідовності станів прямого виходу тигера за 16 тактів (з 1-го по 16-ий такт). Початковий стан тригера - 0. Як відповідь записати число Kmod15. Вважати, що в ситуації, коли можливе виникнення генерації , стан виходу тригера не змінюється.	B
	На R та S входи RS-тригера протягом 16 тактів подаються 16-бітні послідовності двійкових сигналів, які описуються 16-ковими числами 996D та FCF4, відповідно. Біти цих кодів з однаковими номерами з'являються на входах тригера одночасно з початком чергового такту. У 1-му такті на входи тригера подаються старші біти кодів (біти з номером 15), у 16-му такті - молодші біти (з номером 0). Визначити 16-вий код K, який утвориться з послідовності станів прямого виходу тигера за 16 тактів (з 1-го по 16-ий такт). Початковий стан тригера - 0. Як відповідь записати число Kmod15. Вважати, що в ситуації, коли можливе виникнення генерації , стан виходу тригера не змінюється.	6
	На R та S входи RS-тригера протягом 16 тактів подаються 16-бітні послідовності двійкових сигналів, які описуються 16-ковими числами 887D та 385F, відповідно. Біти цих кодів з однаковими номерами з'являються на входах тригера одночасно з початком чергового такту. У 1-му такті на входи тригера подаються старші біти кодів (біти з номером 15), у 16-му такті - молодші біти (з номером 0). Визначити 16-вий код K, який утвориться з послідовності станів прямого виходу тигера за 16 тактів (з 1-го по 16-ий такт). Початковий стан тригера - 0. Як відповідь записати число Kmod15. Вважати, що в ситуації, коли можливе виникнення генерації , стан виходу тригера не змінюється.	5
	На R та S входи RS-тригера протягом 16 тактів подаються 16-бітні послідовності двійкових сигналів, які описуються 16-ковими числами 349C та 5991, відповідно. Біти цих кодів з однаковими номерами з'являються на входах тригера одночасно з початком чергового такту. У 1-му такті на входи тригера подаються старші біти кодів (біти з номером 15), у 16-му такті - молодші біти (з номером 0). Визначити 16-вий код K, який	7

	утвориться з послідовності станів прямого виходу тигера за 16 тактів (з 1-го по 16-ий такт). Початковий стан тригера - 1. Як відповідь записати число Kmod15. Вважати, що в ситуації, коли можливе виникнення генерації , стан виходу тригера не змінюється.	
	На R та S входи RS-тригера протягом 16 тактів подаються 16-бітні послідовності двійкових сигналів, які описуються 16-ковими числами E8F1 та A9AD, відповідно. Біти цих кодів з однаковими номерами з'являються на входах тригера одночасно з початком чергового такту. У 1-му такті на входи тригера подаються старші біти кодів (біти з номером 15), у 16-му такті - молодші біти (з номером 0). Визначити 16-вий код K, який утвориться з послідовності станів прямого виходу тигера за 16 тактів (з 1-го по 16-ий такт). Початковий стан тригера - 1. Як відповідь записати число Kmod15. Вважати, що в ситуації, коли можливе виникнення генерації , стан виходу тригера не змінюється.	0
	На R та S входи RS-тригера протягом 16 тактів подаються 16-бітні послідовності двійкових сигналів, які описуються 16-ковими числами 03D0 та 3326, відповідно. Біти цих кодів з однаковими номерами з'являються на входах тригера одночасно з початком чергового такту. У 1-му такті на входи тригера подаються старші біти кодів (біти з номером 15), у 16-му такті - молодші біти (з номером 0). Визначити 16-вий код K, який утвориться з послідовності станів прямого виходу тигера за 16 тактів (з 1-го по 16-ий такт). Початковий стан тригера - 0. Як відповідь записати число Kmod15. Вважати, що в ситуації, коли можливе виникнення генерації , стан виходу тригера не змінюється.	9
	На R та S входи RS-тригера протягом 16 тактів подаються 16-бітні послідовності двійкових сигналів, які описуються 16-ковими числами 75B4 та 8602, відповідно. Біти цих кодів з однаковими номерами з'являються на входах тригера одночасно з початком чергового такту. У 1-му такті на входи тригера подаються старші біти кодів (біти з номером 15), у 16-му такті - молодші біти (з номером 0). Визначити 16-вий код K, який утвориться з послідовності станів прямого виходу тигера за 16 тактів (з 1-го по 16-ий такт). Початковий стан тригера - 1. Як відповідь записати число Kmod15. Вважати, що в ситуації, коли можливе виникнення генерації , стан виходу тригера не змінюється.	D
	На R та S входи RS-тригера протягом 16 тактів подаються 16-бітні послідовності двійкових сигналів, які описуються 16-ковими числами 300C та DB2E, відповідно. Біти цих кодів з однаковими номерами з'являються на входах тригера одночасно з початком чергового такту. У 1-му такті на входи тригера подаються старші біти кодів (біти з номером 15), у 16-му такті - молодші біти (з номером 0). Визначити 16-вий код K, який утвориться з послідовності станів прямого виходу тигера за 16 тактів (з 1-го по 16-ий такт). Початковий стан тригера - 0. Як відповідь записати число Kmod15. Вважати, що в ситуації, коли можливе виникнення генерації , стан виходу тригера не змінюється.	0
	На R та S входи неRneS-тригера протягом 16 тактів подаються 16-бітні послідовності двійкових сигналів, які описуються 16-ковими числами ED8F та 2D93, відповідно. Біти цих кодів з однаковими номерами з'являються на входах тригера одночасно з початком чергового такту. У 1-му такті на входи тригера подаються старші біти кодів (біти з номером 15), у 16-му такті - молодші біти (з номером 0). Визначити 16-вий код K, який утвориться з послідовності станів прямого виходу тигера за 16 тактів (з 1-го по 16-ий такт). Початковий стан тригера - 1. Як відповідь записати число Kmod15. Вважати, що в ситуації, коли можливе виникнення генерації , стан виходу тригера не змінюється.	E
	На R та S входи неRneS-тригера протягом 16 тактів подаються 16-бітні послідовності двійкових сигналів, які описуються 16-ковими числами 026E та 3975, відповідно. Біти цих кодів з однаковими номерами з'являються на входах тригера одночасно з початком чергового такту. У 1-му такті на входи тригера подаються старші біти кодів (біти з номером 15), у 16-му такті - молодші біти (з номером 0). Визначити 16-вий код K, який утвориться з послідовності станів прямого виходу тигера за 16 тактів (з 1-го по 16-ий такт). Початковий стан тригера - 1. Як відповідь записати число Kmod15. Вважати, що в ситуації, коли можливе виникнення генерації , стан виходу тригера не змінюється.	1

	На R та S входи неRneS-тригера протягом 16 тактів подаються 16-бітні послідовності двійкових сигналів, які описуються 16-ковими числами 1AA8 та 06AD, відповідно. Біти цих кодів з однаковими номерами з'являються на входах тригера одночасно з початком чергового такту. У 1-му такті на входи тригера подаються старші біти кодів (біти з номером 15), у 16-му такті - молодші біти (з номером 0). Визначити 16-вий код K, який утвориться з послідовності станів прямого виходу тигера за 16 тактів (з 1-го по 16-ий такт). Початковий стан тригера - 1. Як відповідь записати число Kmod15. Вважати, що в ситуації, коли можливе виникнення генерації , стан виходу тригера не змінюється.	4
	На R та S входи неRneS-тригера протягом 16 тактів подаються 16-бітні послідовності двійкових сигналів, які описуються 16-ковими числами BBB6 та C268, відповідно. Біти цих кодів з однаковими номерами з'являються на входах тригера одночасно з початком чергового такту. У 1-му такті на входи тригера подаються старші біти кодів (біти з номером 15), у 16-му такті - молодші біти (з номером 0). Визначити 16-вий код K, який утвориться з послідовності станів прямого виходу тигера за 16 тактів (з 1-го по 16-ий такт). Початковий стан тригера - 1. Як відповідь записати число Kmod15. Вважати, що в ситуації, коли можливе виникнення генерації , стан виходу тригера не змінюється.	C
	На R та S входи неRneS-тригера протягом 16 тактів подаються 16-бітні послідовності двійкових сигналів, які описуються 16-ковими числами 4B8E та 93AA, відповідно. Біти цих кодів з однаковими номерами з'являються на входах тригера одночасно з початком чергового такту. У 1-му такті на входи тригера подаються старші біти кодів (біти з номером 15), у 16-му такті - молодші біти (з номером 0). Визначити 16-вий код K, який утвориться з послідовності станів прямого виходу тигера за 16 тактів (з 1-го по 16-ий такт). Початковий стан тригера - 0. Як відповідь записати число Kmod15. Вважати, що в ситуації, коли можливе виникнення генерації , стан виходу тригера не змінюється.	4
	На R та S входи неRneS-тригера протягом 16 тактів подаються 16-бітні послідовності двійкових сигналів, які описуються 16-ковими числами E80D та 3253, відповідно. Біти цих кодів з однаковими номерами з'являються на входах тригера одночасно з початком чергового такту. У 1-му такті на входи тригера подаються старші біти кодів (біти з номером 15), у 16-му такті - молодші біти (з номером 0). Визначити 16-вий код K, який утвориться з послідовності станів прямого виходу тигера за 16 тактів (з 1-го по 16-ий такт). Початковий стан тригера - 0. Як відповідь записати число Kmod15. Вважати, що в ситуації, коли можливе виникнення генерації , стан виходу тригера не змінюється.	4
	На R та S входи неRneS-тригера протягом 16 тактів подаються 16-бітні послідовності двійкових сигналів, які описуються 16-ковими числами 935E та BFA0, відповідно. Біти цих кодів з однаковими номерами з'являються на входах тригера одночасно з початком чергового такту. У 1-му такті на входи тригера подаються старші біти кодів (біти з номером 15), у 16-му такті - молодші біти (з номером 0). Визначити 16-вий код K, який утвориться з послідовності станів прямого виходу тигера за 16 тактів (з 1-го по 16-ий такт). Початковий стан тригера - 0. Як відповідь записати число Kmod15. Вважати, що в ситуації, коли можливе виникнення генерації , стан виходу тригера не змінюється.	9
	На R та S входи неRneS-тригера протягом 16 тактів подаються 16-бітні послідовності двійкових сигналів, які описуються 16-ковими числами 79C7 та 978F, відповідно. Біти цих кодів з однаковими номерами з'являються на входах тригера одночасно з початком чергового такту. У 1-му такті на входи тригера подаються старші біти кодів (біти з номером 15), у 16-му такті - молодші біти (з номером 0). Визначити 16-вий код K, який утвориться з послідовності станів прямого виходу тигера за 16 тактів (з 1-го по 16-ий такт). Початковий стан тригера - 1. Як відповідь записати число Kmod15. Вважати, що в ситуації, коли можливе виникнення генерації , стан виходу тригера не змінюється.	7
	На R та S входи неRneS-тригера протягом 16 тактів подаються 16-бітні послідовності двійкових сигналів, які описуються 16-ковими числами ADBA та 0A73, відповідно. Біти цих кодів з однаковими номерами з'являються на входах тригера одночасно з початком чергового такту. У 1-му такті на входи тригера подаються старші біти кодів (біти з номером 15), у 16-му такті - молодші біти (з номером 0). Визначити 16-вий код K, який	5

	утвориться з послідовності станів прямого виходу тигера за 16 тактів (з 1-го по 16-ий такт). Початковий стан тригера - 1. Як відповідь записати число Kmod15. Вважати, що в ситуації, коли можливе виникнення генерації , стан виходу тригера не змінюється.	
	На R та S входи неRneS-тригера протягом 16 тактів подаються 16-бітні послідовності двійкових сигналів, які описуються 16-ковими числами D7B6 та AB26, відповідно. Біти цих кодів з однаковими номерами з'являються на входах тригера одночасно з початком чергового такту. У 1-му такті на входи тригера подаються старші біти кодів (біти з номером 15), у 16-му такті - молодші біти (з номером 0). Визначити 16-вий код K, який утвориться з послідовності станів прямого виходу тигера за 16 тактів (з 1-го по 16-ий такт). Початковий стан тригера - 0. Як відповідь записати число Kmod15. Вважати, що в ситуації, коли можливе виникнення генерації , стан виходу тригера не змінюється.	C
	На R та S входи неRneS-тригера протягом 16 тактів подаються 16-бітні послідовності двійкових сигналів, які описуються 16-ковими числами E0AC та 6006, відповідно. Біти цих кодів з однаковими номерами з'являються на входах тригера одночасно з початком чергового такту. У 1-му такті на входи тригера подаються старші біти кодів (біти з номером 15), у 16-му такті - молодші біти (з номером 0). Визначити 16-вий код K, який утвориться з послідовності станів прямого виходу тигера за 16 тактів (з 1-го по 16-ий такт). Початковий стан тригера - 1. Як відповідь записати число Kmod15. Вважати, що в ситуації, коли можливе виникнення генерації , стан виходу тригера не змінюється.	D
	На R та S входи неRneS-тригера протягом 16 тактів подаються 16-бітні послідовності двійкових сигналів, які описуються 16-ковими числами FF53 та E715, відповідно. Біти цих кодів з однаковими номерами з'являються на входах тригера одночасно з початком чергового такту. У 1-му такті на входи тригера подаються старші біти кодів (біти з номером 15), у 16-му такті - молодші біти (з номером 0). Визначити 16-вий код K, який утвориться з послідовності станів прямого виходу тигера за 16 тактів (з 1-го по 16-ий такт). Початковий стан тригера - 1. Як відповідь записати число Kmod15. Вважати, що в ситуації, коли можливе виникнення генерації , стан виходу тригера не змінюється.	B
	На R та S входи неRneS-тригера протягом 16 тактів подаються 16-бітні послідовності двійкових сигналів, які описуються 16-ковими числами A4B7 та A2AA, відповідно. Біти цих кодів з однаковими номерами з'являються на входах тригера одночасно з початком чергового такту. У 1-му такті на входи тригера подаються старші біти кодів (біти з номером 15), у 16-му такті - молодші біти (з номером 0). Визначити 16-вий код K, який утвориться з послідовності станів прямого виходу тигера за 16 тактів (з 1-го по 16-ий такт). Початковий стан тригера - 0. Як відповідь записати число Kmod15. Вважати, що в ситуації, коли можливе виникнення генерації , стан виходу тригера не змінюється.	C
	На R та S входи неRneS-тригера протягом 16 тактів подаються 16-бітні послідовності двійкових сигналів, які описуються 16-ковими числами C10B та E82F, відповідно. Біти цих кодів з однаковими номерами з'являються на входах тригера одночасно з початком чергового такту. У 1-му такті на входи тригера подаються старші біти кодів (біти з номером 15), у 16-му такті - молодші біти (з номером 0). Визначити 16-вий код K, який утвориться з послідовності станів прямого виходу тигера за 16 тактів (з 1-го по 16-ий такт). Початковий стан тригера - 1. Як відповідь записати число Kmod15. Вважати, що в ситуації, коли можливе виникнення генерації , стан виходу тригера не змінюється.	B
	На R та S входи неRneS-тригера протягом 16 тактів подаються 16-бітні послідовності двійкових сигналів, які описуються 16-ковими числами 6815 та 634A, відповідно. Біти цих кодів з однаковими номерами з'являються на входах тригера одночасно з початком чергового такту. У 1-му такті на входи тригера подаються старші біти кодів (біти з номером 15), у 16-му такті - молодші біти (з номером 0). Визначити 16-вий код K, який утвориться з послідовності станів прямого виходу тигера за 16 тактів (з 1-го по 16-ий такт). Початковий стан тригера - 0. Як відповідь записати число Kmod15. Вважати, що в ситуації, коли можливе виникнення генерації , стан виходу тригера не змінюється.	D

	На R та S входи неRneS-тригера протягом 16 тактів подаються 16-бітні послідовності двійкових сигналів, які описуються 16-ковими числами D8EC та 9DDC, відповідно. Біти цих кодів з однаковими номерами з'являються на входах тригера одночасно з початком чергового такту. У 1-му такті на входи тригера подаються старші біти кодів (біти з номером 15), у 16-му такті - молодші біти (з номером 0). Визначити 16-вий код K, який утвориться з послідовності станів прямого виходу тигера за 16 тактів (з 1-го по 16-ий такт). Початковий стан тригера - 0. Як відповідь записати число Kmod15. Вважати, що в ситуації, коли можливе виникнення генерації , стан виходу тригера не змінюється.	7
	На R та S входи неRneS-тригера протягом 16 тактів подаються 16-бітні послідовності двійкових сигналів, які описуються 16-ковими числами CDCA та 7851, відповідно. Біти цих кодів з однаковими номерами з'являються на входах тригера одночасно з початком чергового такту. У 1-му такті на входи тригера подаються старші біти кодів (біти з номером 15), у 16-му такті - молодші біти (з номером 0). Визначити 16-вий код K, який утвориться з послідовності станів прямого виходу тигера за 16 тактів (з 1-го по 16-ий такт). Початковий стан тригера - 0. Як відповідь записати число Kmod15. Вважати, що в ситуації, коли можливе виникнення генерації , стан виходу тригера не змінюється.	2
	На R та S входи неRneS-тригера протягом 16 тактів подаються 16-бітні послідовності двійкових сигналів, які описуються 16-ковими числами 2487 та B5D7, відповідно. Біти цих кодів з однаковими номерами з'являються на входах тригера одночасно з початком чергового такту. У 1-му такті на входи тригера подаються старші біти кодів (біти з номером 15), у 16-му такті - молодші біти (з номером 0). Визначити 16-вий код K, який утвориться з послідовності станів прямого виходу тигера за 16 тактів (з 1-го по 16-ий такт). Початковий стан тригера - 0. Як відповідь записати число Kmod15. Вважати, що в ситуації, коли можливе виникнення генерації , стан виходу тригера не змінюється.	7
	На R та S входи неRneS-тригера протягом 16 тактів подаються 16-бітні послідовності двійкових сигналів, які описуються 16-ковими числами 1221 та 80B7, відповідно. Біти цих кодів з однаковими номерами з'являються на входах тригера одночасно з початком чергового такту. У 1-му такті на входи тригера подаються старші біти кодів (біти з номером 15), у 16-му такті - молодші біти (з номером 0). Визначити 16-вий код K, який утвориться з послідовності станів прямого виходу тигера за 16 тактів (з 1-го по 16-ий такт). Початковий стан тригера - 1. Як відповідь записати число Kmod15. Вважати, що в ситуації, коли можливе виникнення генерації , стан виходу тригера не змінюється.	6
	На R та S входи неRneS-тригера протягом 16 тактів подаються 16-бітні послідовності двійкових сигналів, які описуються 16-ковими числами 2403 та 5DBB, відповідно. Біти цих кодів з однаковими номерами з'являються на входах тригера одночасно з початком чергового такту. У 1-му такті на входи тригера подаються старші біти кодів (біти з номером 15), у 16-му такті - молодші біти (з номером 0). Визначити 16-вий код K, який утвориться з послідовності станів прямого виходу тигера за 16 тактів (з 1-го по 16-ий такт). Початковий стан тригера - 1. Як відповідь записати число Kmod15. Вважати, що в ситуації, коли можливе виникнення генерації , стан виходу тригера не змінюється.	8
	На R та S входи неRneS-тригера протягом 16 тактів подаються 16-бітні послідовності двійкових сигналів, які описуються 16-ковими числами D985 та D346, відповідно. Біти цих кодів з однаковими номерами з'являються на входах тригера одночасно з початком чергового такту. У 1-му такті на входи тригера подаються старші біти кодів (біти з номером 15), у 16-му такті - молодші біти (з номером 0). Визначити 16-вий код K, який утвориться з послідовності станів прямого виходу тигера за 16 тактів (з 1-го по 16-ий такт). Початковий стан тригера - 0. Як відповідь записати число Kmod15. Вважати, що в ситуації, коли можливе виникнення генерації , стан виходу тригера не змінюється.	9
	На R та S входи неRneS-тригера протягом 16 тактів подаються 16-бітні послідовності двійкових сигналів, які описуються 16-ковими числами AF3E та 2DCF, відповідно. Біти цих кодів з однаковими номерами з'являються на входах тригера одночасно з початком чергового такту. У 1-му такті на входи тригера подаються старші біти кодів (біти з номером 15), у 16-му такті - молодші біти (з номером 0). Визначити 16-вий код K, який	2

	утвориться з послідовності станів прямого виходу тигера за 16 тактів (з 1-го по 16-ий такт). Початковий стан тригера - 1. Як відповідь записати число Kmod15. Вважати, що в ситуації, коли можливе виникнення генерації , стан виходу тригера не змінюється.	
	На R та S входи неRneS-тригера протягом 16 тактів подаються 16-бітні послідовності двійкових сигналів, які описуються 16-ковими числами E54E та 8BA0, відповідно. Біти цих кодів з однаковими номерами з'являються на входах тригера одночасно з початком чергового такту. У 1-му такті на входи тригера подаються старші біти кодів (біти з номером 15), у 16-му такті - молодші біти (з номером 0). Визначити 16-вий код K, який утвориться з послідовності станів прямого виходу тигера за 16 тактів (з 1-го по 16-ий такт). Початковий стан тригера - 1. Як відповідь записати число Kmod15. Вважати, що в ситуації, коли можливе виникнення генерації , стан виходу тригера не змінюється.	9
	На R та S входи неRneS-тригера протягом 16 тактів подаються 16-бітні послідовності двійкових сигналів, які описуються 16-ковими числами 18BD та E211, відповідно. Біти цих кодів з однаковими номерами з'являються на входах тригера одночасно з початком чергового такту. У 1-му такті на входи тригера подаються старші біти кодів (біти з номером 15), у 16-му такті - молодші біти (з номером 0). Визначити 16-вий код K, який утвориться з послідовності станів прямого виходу тигера за 16 тактів (з 1-го по 16-ий такт). Початковий стан тригера - 1. Як відповідь записати число Kmod15. Вважати, що в ситуації, коли можливе виникнення генерації , стан виходу тригера не змінюється.	E
	На R та S входи неRneS-тригера протягом 16 тактів подаються 16-бітні послідовності двійкових сигналів, які описуються 16-ковими числами 39C0 та 7039, відповідно. Біти цих кодів з однаковими номерами з'являються на входах тригера одночасно з початком чергового такту. У 1-му такті на входи тригера подаються старші біти кодів (біти з номером 15), у 16-му такті - молодші біти (з номером 0). Визначити 16-вий код K, який утвориться з послідовності станів прямого виходу тигера за 16 тактів (з 1-го по 16-ий такт). Початковий стан тригера - 1. Як відповідь записати число Kmod15. Вважати, що в ситуації, коли можливе виникнення генерації , стан виходу тригера не змінюється.	B
	На R та S входи неRneS-тригера протягом 16 тактів подаються 16-бітні послідовності двійкових сигналів, які описуються 16-ковими числами 8CA0 та EE4C, відповідно. Біти цих кодів з однаковими номерами з'являються на входах тригера одночасно з початком чергового такту. У 1-му такті на входи тригера подаються старші біти кодів (біти з номером 15), у 16-му такті - молодші біти (з номером 0). Визначити 16-вий код K, який утвориться з послідовності станів прямого виходу тигера за 16 тактів (з 1-го по 16-ий такт). Початковий стан тригера - 0. Як відповідь записати число Kmod15. Вважати, що в ситуації, коли можливе виникнення генерації , стан виходу тригера не змінюється.	D
	На R та S входи неRneS-тригера протягом 16 тактів подаються 16-бітні послідовності двійкових сигналів, які описуються 16-ковими числами E57D та 3FBF, відповідно. Біти цих кодів з однаковими номерами з'являються на входах тригера одночасно з початком чергового такту. У 1-му такті на входи тригера подаються старші біти кодів (біти з номером 15), у 16-му такті - молодші біти (з номером 0). Визначити 16-вий код K, який утвориться з послідовності станів прямого виходу тигера за 16 тактів (з 1-го по 16-ий такт). Початковий стан тригера - 1. Як відповідь записати число Kmod15. Вважати, що в ситуації, коли можливе виникнення генерації , стан виходу тригера не змінюється.	3
	На R та S входи неRneS-тригера протягом 16 тактів подаються 16-бітні послідовності двійкових сигналів, які описуються 16-ковими числами 21A2 та 25BB, відповідно. Біти цих кодів з однаковими номерами з'являються на входах тригера одночасно з початком чергового такту. У 1-му такті на входи тригера подаються старші біти кодів (біти з номером 15), у 16-му такті - молодші біти (з номером 0). Визначити 16-вий код K, який утвориться з послідовності станів прямого виходу тигера за 16 тактів (з 1-го по 16-ий такт). Початковий стан тригера - 0. Як відповідь записати число Kmod15. Вважати, що в ситуації, коли можливе виникнення генерації , стан виходу тригера не змінюється.	1

	На R та S входи неRneS-тригера протягом 16 тактів подаються 16-бітні послідовності двійкових сигналів, які описуються 16-ковими числами E06E та 2F17, відповідно. Біти цих кодів з однаковими номерами з'являються на входах тригера одночасно з початком чергового такту. У 1-му такті на входи тригера подаються старші біти кодів (біти з номером 15), у 16-му такті - молодші біти (з номером 0). Визначити 16-вий код K, який утвориться з послідовності станів прямого виходу тигера за 16 тактів (з 1-го по 16-ий такт). Початковий стан тригера - 1. Як відповідь записати число Kmod15. Вважати, що в ситуації, коли можливе виникнення генерації , стан виходу тригера не змінюється.	D
	На R та S входи неRneS-тригера протягом 16 тактів подаються 16-бітні послідовності двійкових сигналів, які описуються 16-ковими числами E6B1 та D6FA, відповідно. Біти цих кодів з однаковими номерами з'являються на входах тригера одночасно з початком чергового такту. У 1-му такті на входи тригера подаються старші біти кодів (біти з номером 15), у 16-му такті - молодші біти (з номером 0). Визначити 16-вий код K, який утвориться з послідовності станів прямого виходу тигера за 16 тактів (з 1-го по 16-ий такт). Початковий стан тригера - 1. Як відповідь записати число Kmod15. Вважати, що в ситуації, коли можливе виникнення генерації , стан виходу тригера не змінюється.	C
	На R та S входи неRneS-тригера протягом 16 тактів подаються 16-бітні послідовності двійкових сигналів, які описуються 16-ковими числами 971C та A76F, відповідно. Біти цих кодів з однаковими номерами з'являються на входах тригера одночасно з початком чергового такту. У 1-му такті на входи тригера подаються старші біти кодів (біти з номером 15), у 16-му такті - молодші біти (з номером 0). Визначити 16-вий код K, який утвориться з послідовності станів прямого виходу тигера за 16 тактів (з 1-го по 16-ий такт). Початковий стан тригера - 1. Як відповідь записати число Kmod15. Вважати, що в ситуації, коли можливе виникнення генерації , стан виходу тригера не змінюється.	4
	На R та S входи неRneS-тригера протягом 16 тактів подаються 16-бітні послідовності двійкових сигналів, які описуються 16-ковими числами 84E8 та C4B2, відповідно. Біти цих кодів з однаковими номерами з'являються на входах тригера одночасно з початком чергового такту. У 1-му такті на входи тригера подаються старші біти кодів (біти з номером 15), у 16-му такті - молодші біти (з номером 0). Визначити 16-вий код K, який утвориться з послідовності станів прямого виходу тигера за 16 тактів (з 1-го по 16-ий такт). Початковий стан тригера - 0. Як відповідь записати число Kmod15. Вважати, що в ситуації, коли можливе виникнення генерації , стан виходу тригера не змінюється.	0
	На R та S входи неRneS-тригера протягом 16 тактів подаються 16-бітні послідовності двійкових сигналів, які описуються 16-ковими числами 93E1 та A531, відповідно. Біти цих кодів з однаковими номерами з'являються на входах тригера одночасно з початком чергового такту. У 1-му такті на входи тригера подаються старші біти кодів (біти з номером 15), у 16-му такті - молодші біти (з номером 0). Визначити 16-вий код K, який утвориться з послідовності станів прямого виходу тигера за 16 тактів (з 1-го по 16-ий такт). Початковий стан тригера - 1. Як відповідь записати число Kmod15. Вважати, що в ситуації, коли можливе виникнення генерації , стан виходу тригера не змінюється.	8
	На R та S входи неRneS-тригера протягом 16 тактів подаються 16-бітні послідовності двійкових сигналів, які описуються 16-ковими числами 81DF та 1F01, відповідно. Біти цих кодів з однаковими номерами з'являються на входах тригера одночасно з початком чергового такту. У 1-му такті на входи тригера подаються старші біти кодів (біти з номером 15), у 16-му такті - молодші біти (з номером 0). Визначити 16-вий код K, який утвориться з послідовності станів прямого виходу тигера за 16 тактів (з 1-го по 16-ий такт). Початковий стан тригера - 0. Як відповідь записати число Kmod15. Вважати, що в ситуації, коли можливе виникнення генерації , стан виходу тригера не змінюється.	E
	На R та S входи неRneS-тригера протягом 16 тактів подаються 16-бітні послідовності двійкових сигналів, які описуються 16-ковими числами ACCD та 5C8E, відповідно. Біти цих кодів з однаковими номерами з'являються на входах тригера одночасно з початком чергового такту. У 1-му такті на входи тригера подаються старші біти кодів (біти з номером 15), у 16-му такті - молодші біти (з номером 0). Визначити 16-вий код K, який	B

	утвориться з послідовності станів прямого виходу тигера за 16 тактів (з 1-го по 16-ий такт). Початковий стан тригера - 0. Як відповідь записати число Kmod15. Вважати, що в ситуації, коли можливе виникнення генерації , стан виходу тригера не змінюється.	
	На R та S входи неRneS-тригера протягом 16 тактів подаються 16-бітні послідовності двійкових сигналів, які описуються 16-ковими числами 07EB та 5EB0, відповідно. Біти цих кодів з однаковими номерами з'являються на входах тригера одночасно з початком чергового такту. У 1-му такті на входи тригера подаються старші біти кодів (біти з номером 15), у 16-му такті - молодші біти (з номером 0). Визначити 16-вий код K, який утвориться з послідовності станів прямого виходу тигера за 16 тактів (з 1-го по 16-ий такт). Початковий стан тригера - 0. Як відповідь записати число Kmod15. Вважати, що в ситуації, коли можливе виникнення генерації , стан виходу тригера не змінюється.	A
	На R та S входи неRneS-тригера протягом 16 тактів подаються 16-бітні послідовності двійкових сигналів, які описуються 16-ковими числами 151A та A9C5, відповідно. Біти цих кодів з однаковими номерами з'являються на входах тригера одночасно з початком чергового такту. У 1-му такті на входи тригера подаються старші біти кодів (біти з номером 15), у 16-му такті - молодші біти (з номером 0). Визначити 16-вий код K, який утвориться з послідовності станів прямого виходу тигера за 16 тактів (з 1-го по 16-ий такт). Початковий стан тригера - 1. Як відповідь записати число Kmod15. Вважати, що в ситуації, коли можливе виникнення генерації , стан виходу тригера не змінюється.	A
	На R та S входи неRneS-тригера протягом 16 тактів подаються 16-бітні послідовності двійкових сигналів, які описуються 16-ковими числами A5D5 та 12DE, відповідно. Біти цих кодів з однаковими номерами з'являються на входах тригера одночасно з початком чергового такту. У 1-му такті на входи тригера подаються старші біти кодів (біти з номером 15), у 16-му такті - молодші біти (з номером 0). Визначити 16-вий код K, який утвориться з послідовності станів прямого виходу тигера за 16 тактів (з 1-го по 16-ий такт). Початковий стан тригера - 1. Як відповідь записати число Kmod15. Вважати, що в ситуації, коли можливе виникнення генерації , стан виходу тригера не змінюється.	D
	На R та S входи неRneS-тригера протягом 16 тактів подаються 16-бітні послідовності двійкових сигналів, які описуються 16-ковими числами E141 та D8A9, відповідно. Біти цих кодів з однаковими номерами з'являються на входах тригера одночасно з початком чергового такту. У 1-му такті на входи тригера подаються старші біти кодів (біти з номером 15), у 16-му такті - молодші біти (з номером 0). Визначити 16-вий код K, який утвориться з послідовності станів прямого виходу тигера за 16 тактів (з 1-го по 16-ий такт). Початковий стан тригера - 1. Як відповідь записати число Kmod15. Вважати, що в ситуації, коли можливе виникнення генерації , стан виходу тригера не змінюється.	3
	На R та S входи неRneS-тригера протягом 16 тактів подаються 16-бітні послідовності двійкових сигналів, які описуються 16-ковими числами 2D1A та 11FB, відповідно. Біти цих кодів з однаковими номерами з'являються на входах тригера одночасно з початком чергового такту. У 1-му такті на входи тригера подаються старші біти кодів (біти з номером 15), у 16-му такті - молодші біти (з номером 0). Визначити 16-вий код K, який утвориться з послідовності станів прямого виходу тигера за 16 тактів (з 1-го по 16-ий такт). Початковий стан тригера - 1. Як відповідь записати число Kmod15. Вважати, що в ситуації, коли можливе виникнення генерації , стан виходу тригера не змінюється.	5
	На R та S входи неRneS-тригера протягом 16 тактів подаються 16-бітні послідовності двійкових сигналів, які описуються 16-ковими числами 8DBF та 2528, відповідно. Біти цих кодів з однаковими номерами з'являються на входах тригера одночасно з початком чергового такту. У 1-му такті на входи тригера подаються старші біти кодів (біти з номером 15), у 16-му такті - молодші біти (з номером 0). Визначити 16-вий код K, який утвориться з послідовності станів прямого виходу тигера за 16 тактів (з 1-го по 16-ий такт). Початковий стан тригера - 0. Як відповідь записати число Kmod15. Вважати, що в ситуації, коли можливе виникнення генерації , стан виходу тригера не змінюється.	D

	На R та S входи неRneS-тригера протягом 16 тактів подаються 16-бітні послідовності двійкових сигналів, які описуються 16-ковими числами DEEB та 741C, відповідно. Біти цих кодів з однаковими номерами з'являються на входах тригера одночасно з початком чергового такту. У 1-му такті на входи тригера подаються старші біти кодів (біти з номером 15), у 16-му такті - молодші біти (з номером 0). Визначити 16-вий код K, який утвориться з послідовності станів прямого виходу тигера за 16 тактів (з 1-го по 16-ий такт). Початковий стан тригера - 1. Як відповідь записати число Kmod15. Вважати, що в ситуації, коли можливе виникнення генерації , стан виходу тригера не змінюється.	E
	На R та S входи неRneS-тригера протягом 16 тактів подаються 16-бітні послідовності двійкових сигналів, які описуються 16-ковими числами 4A6F та 6C92, відповідно. Біти цих кодів з однаковими номерами з'являються на входах тригера одночасно з початком чергового такту. У 1-му такті на входи тригера подаються старші біти кодів (біти з номером 15), у 16-му такті - молодші біти (з номером 0). Визначити 16-вий код K, який утвориться з послідовності станів прямого виходу тигера за 16 тактів (з 1-го по 16-ий такт). Початковий стан тригера - 0. Як відповідь записати число Kmod15. Вважати, що в ситуації, коли можливе виникнення генерації , стан виходу тригера не змінюється.	0
	На R та S входи неRneS-тригера протягом 16 тактів подаються 16-бітні послідовності двійкових сигналів, які описуються 16-ковими числами 9913 та 2E74, відповідно. Біти цих кодів з однаковими номерами з'являються на входах тригера одночасно з початком чергового такту. У 1-му такті на входи тригера подаються старші біти кодів (біти з номером 15), у 16-му такті - молодші біти (з номером 0). Визначити 16-вий код K, який утвориться з послідовності станів прямого виходу тигера за 16 тактів (з 1-го по 16-ий такт). Початковий стан тригера - 0. Як відповідь записати число Kmod15. Вважати, що в ситуації, коли можливе виникнення генерації , стан виходу тригера не змінюється.	B
	На R та S входи неRneS-тригера протягом 16 тактів подаються 16-бітні послідовності двійкових сигналів, які описуються 16-ковими числами E815 та 8398, відповідно. Біти цих кодів з однаковими номерами з'являються на входах тригера одночасно з початком чергового такту. У 1-му такті на входи тригера подаються старші біти кодів (біти з номером 15), у 16-му такті - молодші біти (з номером 0). Визначити 16-вий код K, який утвориться з послідовності станів прямого виходу тигера за 16 тактів (з 1-го по 16-ий такт). Початковий стан тригера - 0. Як відповідь записати число Kmod15. Вважати, що в ситуації, коли можливе виникнення генерації , стан виходу тригера не змінюється.	3
	На R та S входи неRneS-тригера протягом 16 тактів подаються 16-бітні послідовності двійкових сигналів, які описуються 16-ковими числами 7046 та EAB8, відповідно. Біти цих кодів з однаковими номерами з'являються на входах тригера одночасно з початком чергового такту. У 1-му такті на входи тригера подаються старші біти кодів (біти з номером 15), у 16-му такті - молодші біти (з номером 0). Визначити 16-вий код K, який утвориться з послідовності станів прямого виходу тигера за 16 тактів (з 1-го по 16-ий такт). Початковий стан тригера - 1. Як відповідь записати число Kmod15. Вважати, що в ситуації, коли можливе виникнення генерації , стан виходу тригера не змінюється.	2
	На R та S входи неRneS-тригера протягом 16 тактів подаються 16-бітні послідовності двійкових сигналів, які описуються 16-ковими числами B207 та DA2E, відповідно. Біти цих кодів з однаковими номерами з'являються на входах тригера одночасно з початком чергового такту. У 1-му такті на входи тригера подаються старші біти кодів (біти з номером 15), у 16-му такті - молодші біти (з номером 0). Визначити 16-вий код K, який утвориться з послідовності станів прямого виходу тигера за 16 тактів (з 1-го по 16-ий такт). Початковий стан тригера - 0. Як відповідь записати число Kmod15. Вважати, що в ситуації, коли можливе виникнення генерації , стан виходу тригера не змінюється.	9
	На R та S входи неRneS-тригера протягом 16 тактів подаються 16-бітні послідовності двійкових сигналів, які описуються 16-ковими числами 93CE та E2F4, відповідно. Біти цих кодів з однаковими номерами з'являються на входах тригера одночасно з початком чергового такту. У 1-му такті на входи тригера подаються старші біти кодів (біти з номером 15), у 16-му такті - молодші біти (з номером 0). Визначити 16-вий код K, який	6

	утвориться з послідовності станів прямого виходу тигера за 16 тактів (з 1-го по 16-ий такт). Початковий стан тригера - 1. Як відповідь записати число Kmod15. Вважати, що в ситуації, коли можливе виникнення генерації , стан виходу тригера не змінюється.	
	На R та S входи неRneS-тригера протягом 16 тактів подаються 16-бітні послідовності двійкових сигналів, які описуються 16-ковими числами 2EF3 та 69A7, відповідно. Біти цих кодів з однаковими номерами з'являються на входах тригера одночасно з початком чергового такту. У 1-му такті на входи тригера подаються старші біти кодів (біти з номером 15), у 16-му такті - молодші біти (з номером 0). Визначити 16-вий код K, який утвориться з послідовності станів прямого виходу тигера за 16 тактів (з 1-го по 16-ий такт). Початковий стан тригера - 0. Як відповідь записати число Kmod15. Вважати, що в ситуації, коли можливе виникнення генерації , стан виходу тригера не змінюється.	8
	На R та S входи неRneS-тригера протягом 16 тактів подаються 16-бітні послідовності двійкових сигналів, які описуються 16-ковими числами 28D1 та 5337, відповідно. Біти цих кодів з однаковими номерами з'являються на входах тригера одночасно з початком чергового такту. У 1-му такті на входи тригера подаються старші біти кодів (біти з номером 15), у 16-му такті - молодші біти (з номером 0). Визначити 16-вий код K, який утвориться з послідовності станів прямого виходу тигера за 16 тактів (з 1-го по 16-ий такт). Початковий стан тригера - 0. Як відповідь записати число Kmod15. Вважати, що в ситуації, коли можливе виникнення генерації , стан виходу тригера не змінюється.	C
	На R та S входи неRneS-тригера протягом 16 тактів подаються 16-бітні послідовності двійкових сигналів, які описуються 16-ковими числами 96FC та DFB2, відповідно. Біти цих кодів з однаковими номерами з'являються на входах тригера одночасно з початком чергового такту. У 1-му такті на входи тригера подаються старші біти кодів (біти з номером 15), у 16-му такті - молодші біти (з номером 0). Визначити 16-вий код K, який утвориться з послідовності станів прямого виходу тигера за 16 тактів (з 1-го по 16-ий такт). Початковий стан тригера - 0. Як відповідь записати число Kmod15. Вважати, що в ситуації, коли можливе виникнення генерації , стан виходу тригера не змінюється.	8
	На R та S входи неRneS-тригера протягом 16 тактів подаються 16-бітні послідовності двійкових сигналів, які описуються 16-ковими числами B7E5 та AC1D, відповідно. Біти цих кодів з однаковими номерами з'являються на входах тригера одночасно з початком чергового такту. У 1-му такті на входи тригера подаються старші біти кодів (біти з номером 15), у 16-му такті - молодші біти (з номером 0). Визначити 16-вий код K, який утвориться з послідовності станів прямого виходу тигера за 16 тактів (з 1-го по 16-ий такт). Початковий стан тригера - 1. Як відповідь записати число Kmod15. Вважати, що в ситуації, коли можливе виникнення генерації , стан виходу тригера не змінюється.	5
	На R та S входи неRneS-тригера протягом 16 тактів подаються 16-бітні послідовності двійкових сигналів, які описуються 16-ковими числами 58EB та D401, відповідно. Біти цих кодів з однаковими номерами з'являються на входах тригера одночасно з початком чергового такту. У 1-му такті на входи тригера подаються старші біти кодів (біти з номером 15), у 16-му такті - молодші біти (з номером 0). Визначити 16-вий код K, який утвориться з послідовності станів прямого виходу тигера за 16 тактів (з 1-го по 16-ий такт). Початковий стан тригера - 0. Як відповідь записати число Kmod15. Вважати, що в ситуації, коли можливе виникнення генерації , стан виходу тригера не змінюється.	E
	На R та S входи неRneS-тригера протягом 16 тактів подаються 16-бітні послідовності двійкових сигналів, які описуються 16-ковими числами CFE1 та 7113, відповідно. Біти цих кодів з однаковими номерами з'являються на входах тригера одночасно з початком чергового такту. У 1-му такті на входи тригера подаються старші біти кодів (біти з номером 15), у 16-му такті - молодші біти (з номером 0). Визначити 16-вий код K, який утвориться з послідовності станів прямого виходу тигера за 16 тактів (з 1-го по 16-ий такт). Початковий стан тригера - 0. Як відповідь записати число Kmod15. Вважати, що в ситуації, коли можливе виникнення генерації , стан виходу тригера не змінюється.	8

	На R та S входи неRneS-тригера протягом 16 тактів подаються 16-бітні послідовності двійкових сигналів, які описуються 16-ковими числами 8817 та 580C, відповідно. Біти цих кодів з однаковими номерами з'являються на входах тригера одночасно з початком чергового такту. У 1-му такті на входи тригера подаються старші біти кодів (біти з номером 15), у 16-му такті - молодші біти (з номером 0). Визначити 16-вий код K, який утвориться з послідовності станів прямого виходу тигера за 16 тактів (з 1-го по 16-ий такт). Початковий стан тригера - 0. Як відповідь записати число Kmod15. Вважати, що в ситуації, коли можливе виникнення генерації , стан виходу тригера не змінюється.	5
	На R та S входи неRneS-тригера протягом 16 тактів подаються 16-бітні послідовності двійкових сигналів, які описуються 16-ковими числами A60E та E8BC, відповідно. Біти цих кодів з однаковими номерами з'являються на входах тригера одночасно з початком чергового такту. У 1-му такті на входи тригера подаються старші біти кодів (біти з номером 15), у 16-му такті - молодші біти (з номером 0). Визначити 16-вий код K, який утвориться з послідовності станів прямого виходу тигера за 16 тактів (з 1-го по 16-ий такт). Початковий стан тригера - 0. Як відповідь записати число Kmod15. Вважати, що в ситуації, коли можливе виникнення генерації , стан виходу тригера не змінюється.	0
	На R та S входи неRneS-тригера протягом 16 тактів подаються 16-бітні послідовності двійкових сигналів, які описуються 16-ковими числами 551D та 40CB, відповідно. Біти цих кодів з однаковими номерами з'являються на входах тригера одночасно з початком чергового такту. У 1-му такті на входи тригера подаються старші біти кодів (біти з номером 15), у 16-му такті - молодші біти (з номером 0). Визначити 16-вий код K, який утвориться з послідовності станів прямого виходу тигера за 16 тактів (з 1-го по 16-ий такт). Початковий стан тригера - 1. Як відповідь записати число Kmod15. Вважати, що в ситуації, коли можливе виникнення генерації , стан виходу тригера не змінюється.	0
	На R та S входи неRneS-тригера протягом 16 тактів подаються 16-бітні послідовності двійкових сигналів, які описуються 16-ковими числами C2BD та C3A7, відповідно. Біти цих кодів з однаковими номерами з'являються на входах тригера одночасно з початком чергового такту. У 1-му такті на входи тригера подаються старші біти кодів (біти з номером 15), у 16-му такті - молодші біти (з номером 0). Визначити 16-вий код K, який утвориться з послідовності станів прямого виходу тигера за 16 тактів (з 1-го по 16-ий такт). Початковий стан тригера - 0. Як відповідь записати число Kmod15. Вважати, що в ситуації, коли можливе виникнення генерації , стан виходу тригера не змінюється.	6
	На R та S входи неRneS-тригера протягом 16 тактів подаються 16-бітні послідовності двійкових сигналів, які описуються 16-ковими числами 4FB9 та BBF6, відповідно. Біти цих кодів з однаковими номерами з'являються на входах тригера одночасно з початком чергового такту. У 1-му такті на входи тригера подаються старші біти кодів (біти з номером 15), у 16-му такті - молодші біти (з номером 0). Визначити 16-вий код K, який утвориться з послідовності станів прямого виходу тигера за 16 тактів (з 1-го по 16-ий такт). Початковий стан тригера - 1. Як відповідь записати число Kmod15. Вважати, що в ситуації, коли можливе виникнення генерації , стан виходу тригера не змінюється.	D
	На R та S входи неRneS-тригера протягом 16 тактів подаються 16-бітні послідовності двійкових сигналів, які описуються 16-ковими числами 6547 та 1B3C, відповідно. Біти цих кодів з однаковими номерами з'являються на входах тригера одночасно з початком чергового такту. У 1-му такті на входи тригера подаються старші біти кодів (біти з номером 15), у 16-му такті - молодші біти (з номером 0). Визначити 16-вий код K, який утвориться з послідовності станів прямого виходу тигера за 16 тактів (з 1-го по 16-ий такт). Початковий стан тригера - 1. Як відповідь записати число Kmod15. Вважати, що в ситуації, коли можливе виникнення генерації , стан виходу тригера не змінюється.	3
	На R та S входи неRneS-тригера протягом 16 тактів подаються 16-бітні послідовності двійкових сигналів, які описуються 16-ковими числами C19D та 462F, відповідно. Біти цих кодів з однаковими номерами з'являються на входах тригера одночасно з початком чергового такту. У 1-му такті на входи тригера подаються старші біти кодів (біти з номером 15), у 16-му такті - молодші біти (з номером 0). Визначити 16-вий код K, який	4

	утвориться з послідовності станів прямого виходу тигера за 16 тактів (з 1-го по 16-ий такт). Початковий стан тригера - 1. Як відповідь записати число Kmod15. Вважати, що в ситуації, коли можливе виникнення генерації , стан виходу тригера не змінюється.	
	На R та S входи неRneS-тригера протягом 16 тактів подаються 16-бітні послідовності двійкових сигналів, які описуються 16-ковими числами 584B та F33D, відповідно. Біти цих кодів з однаковими номерами з'являються на входах тригера одночасно з початком чергового такту. У 1-му такті на входи тригера подаються старші біти кодів (біти з номером 15), у 16-му такті - молодші біти (з номером 0). Визначити 16-вий код K, який утвориться з послідовності станів прямого виходу тигера за 16 тактів (з 1-го по 16-ий такт). Початковий стан тригера - 1. Як відповідь записати число Kmod15. Вважати, що в ситуації, коли можливе виникнення генерації , стан виходу тригера не змінюється.	C
	На R та S входи неRneS-тригера протягом 16 тактів подаються 16-бітні послідовності двійкових сигналів, які описуються 16-ковими числами 3E78 та 7D25, відповідно. Біти цих кодів з однаковими номерами з'являються на входах тригера одночасно з початком чергового такту. У 1-му такті на входи тригера подаються старші біти кодів (біти з номером 15), у 16-му такті - молодші біти (з номером 0). Визначити 16-вий код K, який утвориться з послідовності станів прямого виходу тигера за 16 тактів (з 1-го по 16-ий такт). Початковий стан тригера - 1. Як відповідь записати число Kmod15. Вважати, що в ситуації, коли можливе виникнення генерації , стан виходу тригера не змінюється.	5
	На R та S входи неRneS-тригера протягом 16 тактів подаються 16-бітні послідовності двійкових сигналів, які описуються 16-ковими числами 535A та 59CD, відповідно. Біти цих кодів з однаковими номерами з'являються на входах тригера одночасно з початком чергового такту. У 1-му такті на входи тригера подаються старші біти кодів (біти з номером 15), у 16-му такті - молодші біти (з номером 0). Визначити 16-вий код K, який утвориться з послідовності станів прямого виходу тигера за 16 тактів (з 1-го по 16-ий такт). Початковий стан тригера - 1. Як відповідь записати число Kmod15. Вважати, що в ситуації, коли можливе виникнення генерації , стан виходу тригера не змінюється.	5
	На R та S входи неRneS-тригера протягом 16 тактів подаються 16-бітні послідовності двійкових сигналів, які описуються 16-ковими числами 5955 та 6381, відповідно. Біти цих кодів з однаковими номерами з'являються на входах тригера одночасно з початком чергового такту. У 1-му такті на входи тригера подаються старші біти кодів (біти з номером 15), у 16-му такті - молодші біти (з номером 0). Визначити 16-вий код K, який утвориться з послідовності станів прямого виходу тигера за 16 тактів (з 1-го по 16-ий такт). Початковий стан тригера - 1. Як відповідь записати число Kmod15. Вважати, що в ситуації, коли можливе виникнення генерації , стан виходу тригера не змінюється.	2
	На R та S входи неRneS-тригера протягом 16 тактів подаються 16-бітні послідовності двійкових сигналів, які описуються 16-ковими числами 7DDF та 581B, відповідно. Біти цих кодів з однаковими номерами з'являються на входах тригера одночасно з початком чергового такту. У 1-му такті на входи тригера подаються старші біти кодів (біти з номером 15), у 16-му такті - молодші біти (з номером 0). Визначити 16-вий код K, який утвориться з послідовності станів прямого виходу тигера за 16 тактів (з 1-го по 16-ий такт). Початковий стан тригера - 1. Як відповідь записати число Kmod15. Вважати, що в ситуації, коли можливе виникнення генерації , стан виходу тригера не змінюється.	0
	На R та S входи неRneS-тригера протягом 16 тактів подаються 16-бітні послідовності двійкових сигналів, які описуються 16-ковими числами 2434 та 4AC7, відповідно. Біти цих кодів з однаковими номерами з'являються на входах тригера одночасно з початком чергового такту. У 1-му такті на входи тригера подаються старші біти кодів (біти з номером 15), у 16-му такті - молодші біти (з номером 0). Визначити 16-вий код K, який утвориться з послідовності станів прямого виходу тигера за 16 тактів (з 1-го по 16-ий такт). Початковий стан тригера - 1. Як відповідь записати число Kmod15. Вважати, що в ситуації, коли можливе виникнення генерації , стан виходу тригера не змінюється.	1

	На R та S входи неRneS-тригера протягом 16 тактів подаються 16-бітні послідовності двійкових сигналів, які описуються 16-ковими числами 78D0 та FB99, відповідно. Біти цих кодів з однаковими номерами з'являються на входах тригера одночасно з початком чергового такту. У 1-му такті на входи тригера подаються старші біти кодів (біти з номером 15), у 16-му такті - молодші біти (з номером 0). Визначити 16-вий код K, який утвориться з послідовності станів прямого виходу тигера за 16 тактів (з 1-го по 16-ий такт). Початковий стан тригера - 0. Як відповідь записати число Kmod15. Вважати, що в ситуації, коли можливе виникнення генерації , стан виходу тригера не змінюється.	2
	На R та S входи неRneS-тригера протягом 16 тактів подаються 16-бітні послідовності двійкових сигналів, які описуються 16-ковими числами ECE9 та 0D50, відповідно. Біти цих кодів з однаковими номерами з'являються на входах тригера одночасно з початком чергового такту. У 1-му такті на входи тригера подаються старші біти кодів (біти з номером 15), у 16-му такті - молодші біти (з номером 0). Визначити 16-вий код K, який утвориться з послідовності станів прямого виходу тигера за 16 тактів (з 1-го по 16-ий такт). Початковий стан тригера - 0. Як відповідь записати число Kmod15. Вважати, що в ситуації, коли можливе виникнення генерації , стан виходу тригера не змінюється.	D
	На R та S входи неRneS-тригера протягом 16 тактів подаються 16-бітні послідовності двійкових сигналів, які описуються 16-ковими числами 7ECE та 1027, відповідно. Біти цих кодів з однаковими номерами з'являються на входах тригера одночасно з початком чергового такту. У 1-му такті на входи тригера подаються старші біти кодів (біти з номером 15), у 16-му такті - молодші біти (з номером 0). Визначити 16-вий код K, який утвориться з послідовності станів прямого виходу тигера за 16 тактів (з 1-го по 16-ий такт). Початковий стан тригера - 1. Як відповідь записати число Kmod15. Вважати, що в ситуації, коли можливе виникнення генерації , стан виходу тригера не змінюється.	C
	На R та S входи неRneS-тригера протягом 16 тактів подаються 16-бітні послідовності двійкових сигналів, які описуються 16-ковими числами 79BE та 264F, відповідно. Біти цих кодів з однаковими номерами з'являються на входах тригера одночасно з початком чергового такту. У 1-му такті на входи тригера подаються старші біти кодів (біти з номером 15), у 16-му такті - молодші біти (з номером 0). Визначити 16-вий код K, який утвориться з послідовності станів прямого виходу тигера за 16 тактів (з 1-го по 16-ий такт). Початковий стан тригера - 1. Як відповідь записати число Kmod15. Вважати, що в ситуації, коли можливе виникнення генерації , стан виходу тригера не змінюється.	4
	На R та S входи неRneS-тригера протягом 16 тактів подаються 16-бітні послідовності двійкових сигналів, які описуються 16-ковими числами AD35 та B119, відповідно. Біти цих кодів з однаковими номерами з'являються на входах тригера одночасно з початком чергового такту. У 1-му такті на входи тригера подаються старші біти кодів (біти з номером 15), у 16-му такті - молодші біти (з номером 0). Визначити 16-вий код K, який утвориться з послідовності станів прямого виходу тигера за 16 тактів (з 1-го по 16-ий такт). Початковий стан тригера - 1. Як відповідь записати число Kmod15. Вважати, що в ситуації, коли можливе виникнення генерації , стан виходу тригера не змінюється.	6
	На R та S входи неRneS-тригера протягом 16 тактів подаються 16-бітні послідовності двійкових сигналів, які описуються 16-ковими числами C854 та 52CF, відповідно. Біти цих кодів з однаковими номерами з'являються на входах тригера одночасно з початком чергового такту. У 1-му такті на входи тригера подаються старші біти кодів (біти з номером 15), у 16-му такті - молодші біти (з номером 0). Визначити 16-вий код K, який утвориться з послідовності станів прямого виходу тигера за 16 тактів (з 1-го по 16-ий такт). Початковий стан тригера - 0. Як відповідь записати число Kmod15. Вважати, що в ситуації, коли можливе виникнення генерації , стан виходу тригера не змінюється.	0
	На R та S входи неRneS-тригера протягом 16 тактів подаються 16-бітні послідовності двійкових сигналів, які описуються 16-ковими числами A777 та 333F, відповідно. Біти цих кодів з однаковими номерами з'являються на входах тригера одночасно з початком чергового такту. У 1-му такті на входи тригера подаються старші біти кодів (біти з номером 15), у 16-му такті - молодші біти (з номером 0). Визначити 16-вий код K, який	E

	утвориться з послідовності станів прямого виходу тигера за 16 тактів (з 1-го по 16-ий такт). Початковий стан тригера - 1. Як відповідь записати число Kmod15. Вважати, що в ситуації, коли можливе виникнення генерації , стан виходу тригера не змінюється.	
	На R та S входи неRneS-тригера протягом 16 тактів подаються 16-бітні послідовності двійкових сигналів, які описуються 16-ковими числами 6CD3 та 1283, відповідно. Біти цих кодів з однаковими номерами з'являються на входах тригера одночасно з початком чергового такту. У 1-му такті на входи тригера подаються старші біти кодів (біти з номером 15), у 16-му такті - молодші біти (з номером 0). Визначити 16-вий код К, який утвориться з послідовності станів прямого виходу тигера за 16 тактів (з 1-го по 16-ий такт). Початковий стан тригера - 1. Як відповідь записати число Kmod15. Вважати, що в ситуації, коли можливе виникнення генерації , стан виходу тригера не змінюється.	C
	На R та S входи неRneS-тригера протягом 16 тактів подаються 16-бітні послідовності двійкових сигналів, які описуються 16-ковими числами BB06 та D662, відповідно. Біти цих кодів з однаковими номерами з'являються на входах тригера одночасно з початком чергового такту. У 1-му такті на входи тригера подаються старші біти кодів (біти з номером 15), у 16-му такті - молодші біти (з номером 0). Визначити 16-вий код К, який утвориться з послідовності станів прямого виходу тигера за 16 тактів (з 1-го по 16-ий такт). Початковий стан тригера - 1. Як відповідь записати число Kmod15. Вважати, що в ситуації, коли можливе виникнення генерації , стан виходу тригера не змінюється.	E
	На R та S входи неRneS-тригера протягом 16 тактів подаються 16-бітні послідовності двійкових сигналів, які описуються 16-ковими числами 8260 та 36C5, відповідно. Біти цих кодів з однаковими номерами з'являються на входах тригера одночасно з початком чергового такту. У 1-му такті на входи тригера подаються старші біти кодів (біти з номером 15), у 16-му такті - молодші біти (з номером 0). Визначити 16-вий код К, який утвориться з послідовності станів прямого виходу тигера за 16 тактів (з 1-го по 16-ий такт). Початковий стан тригера - 1. Як відповідь записати число Kmod15. Вважати, що в ситуації, коли можливе виникнення генерації , стан виходу тригера не змінюється.	4
	На R та S входи неRneS-тригера протягом 16 тактів подаються 16-бітні послідовності двійкових сигналів, які описуються 16-ковими числами 4757 та 9B03, відповідно. Біти цих кодів з однаковими номерами з'являються на входах тригера одночасно з початком чергового такту. У 1-му такті на входи тригера подаються старші біти кодів (біти з номером 15), у 16-му такті - молодші біти (з номером 0). Визначити 16-вий код К, який утвориться з послідовності станів прямого виходу тигера за 16 тактів (з 1-го по 16-ий такт). Початковий стан тригера - 0. Як відповідь записати число Kmod15. Вважати, що в ситуації, коли можливе виникнення генерації , стан виходу тригера не змінюється.	D
	На R та S входи неRneS-тригера протягом 16 тактів подаються 16-бітні послідовності двійкових сигналів, які описуються 16-ковими числами CC9A та 9964, відповідно. Біти цих кодів з однаковими номерами з'являються на входах тригера одночасно з початком чергового такту. У 1-му такті на входи тригера подаються старші біти кодів (біти з номером 15), у 16-му такті - молодші біти (з номером 0). Визначити 16-вий код К, який утвориться з послідовності станів прямого виходу тигера за 16 тактів (з 1-го по 16-ий такт). Початковий стан тригера - 1. Як відповідь записати число Kmod15. Вважати, що в ситуації, коли можливе виникнення генерації , стан виходу тригера не змінюється.	A
	На R та S входи неRneS-тригера протягом 16 тактів подаються 16-бітні послідовності двійкових сигналів, які описуються 16-ковими числами 5714 та EF1A, відповідно. Біти цих кодів з однаковими номерами з'являються на входах тригера одночасно з початком чергового такту. У 1-му такті на входи тригера подаються старші біти кодів (біти з номером 15), у 16-му такті - молодші біти (з номером 0). Визначити 16-вий код К, який утвориться з послідовності станів прямого виходу тигера за 16 тактів (з 1-го по 16-ий такт). Початковий стан тригера - 0. Як відповідь записати число Kmod15. Вважати, що в ситуації, коли можливе виникнення генерації , стан виходу тригера не змінюється.	6

	На R та S входи неRneS-тригера протягом 16 тактів подаються 16-бітні послідовності двійкових сигналів, які описуються 16-ковими числами 7ADA та 469D, відповідно. Біти цих кодів з однаковими номерами з'являються на входах тригера одночасно з початком чергового такту. У 1-му такті на входи тригера подаються старші біти кодів (біти з номером 15), у 16-му такті - молодші біти (з номером 0). Визначити 16-вий код K, який утвориться з послідовності станів прямого виходу тигера за 16 тактів (з 1-го по 16-ий такт). Початковий стан тригера - 1. Як відповідь записати число Kmod15. Вважати, що в ситуації, коли можливе виникнення генерації , стан виходу тригера не змінюється.	4
	На R та S входи неRneS-тригера протягом 16 тактів подаються 16-бітні послідовності двійкових сигналів, які описуються 16-ковими числами 56DD та 33BB, відповідно. Біти цих кодів з однаковими номерами з'являються на входах тригера одночасно з початком чергового такту. У 1-му такті на входи тригера подаються старші біти кодів (біти з номером 15), у 16-му такті - молодші біти (з номером 0). Визначити 16-вий код K, який утвориться з послідовності станів прямого виходу тигера за 16 тактів (з 1-го по 16-ий такт). Початковий стан тригера - 1. Як відповідь записати число Kmod15. Вважати, що в ситуації, коли можливе виникнення генерації , стан виходу тригера не змінюється.	4
	На R та S входи неRneS-тригера протягом 16 тактів подаються 16-бітні послідовності двійкових сигналів, які описуються 16-ковими числами 77A9 та 6DC6, відповідно. Біти цих кодів з однаковими номерами з'являються на входах тригера одночасно з початком чергового такту. У 1-му такті на входи тригера подаються старші біти кодів (біти з номером 15), у 16-му такті - молодші біти (з номером 0). Визначити 16-вий код K, який утвориться з послідовності станів прямого виходу тигера за 16 тактів (з 1-го по 16-ий такт). Початковий стан тригера - 1. Як відповідь записати число Kmod15. Вважати, що в ситуації, коли можливе виникнення генерації , стан виходу тригера не змінюється.	8
	На R та S входи неRneS-тригера протягом 16 тактів подаються 16-бітні послідовності двійкових сигналів, які описуються 16-ковими числами 52DD та ED60, відповідно. Біти цих кодів з однаковими номерами з'являються на входах тригера одночасно з початком чергового такту. У 1-му такті на входи тригера подаються старші біти кодів (біти з номером 15), у 16-му такті - молодші біти (з номером 0). Визначити 16-вий код K, який утвориться з послідовності станів прямого виходу тигера за 16 тактів (з 1-го по 16-ий такт). Початковий стан тригера - 1. Як відповідь записати число Kmod15. Вважати, що в ситуації, коли можливе виникнення генерації , стан виходу тригера не змінюється.	1
	На R та S входи неRneS-тригера протягом 16 тактів подаються 16-бітні послідовності двійкових сигналів, які описуються 16-ковими числами 27BF та 2D82, відповідно. Біти цих кодів з однаковими номерами з'являються на входах тригера одночасно з початком чергового такту. У 1-му такті на входи тригера подаються старші біти кодів (біти з номером 15), у 16-му такті - молодші біти (з номером 0). Визначити 16-вий код K, який утвориться з послідовності станів прямого виходу тигера за 16 тактів (з 1-го по 16-ий такт). Початковий стан тригера - 0. Як відповідь записати число Kmod15. Вважати, що в ситуації, коли можливе виникнення генерації , стан виходу тригера не змінюється.	3
	На R та S входи неRneS-тригера протягом 16 тактів подаються 16-бітні послідовності двійкових сигналів, які описуються 16-ковими числами 9EC4 та 88A6, відповідно. Біти цих кодів з однаковими номерами з'являються на входах тригера одночасно з початком чергового такту. У 1-му такті на входи тригера подаються старші біти кодів (біти з номером 15), у 16-му такті - молодші біти (з номером 0). Визначити 16-вий код K, який утвориться з послідовності станів прямого виходу тигера за 16 тактів (з 1-го по 16-ий такт). Початковий стан тригера - 0. Як відповідь записати число Kmod15. Вважати, що в ситуації, коли можливе виникнення генерації , стан виходу тригера не змінюється.	3
	На R та S входи неRneS-тригера протягом 16 тактів подаються 16-бітні послідовності двійкових сигналів, які описуються 16-ковими числами F254 та 12CA, відповідно. Біти цих кодів з однаковими номерами з'являються на входах тригера одночасно з початком чергового такту. У 1-му такті на входи тригера подаються старші біти кодів (біти з номером 15), у 16-му такті - молодші біти (з номером 0). Визначити 16-вий код K, який	8

	утвориться з послідовності станів прямого виходу тигера за 16 тактів (з 1-го по 16-ий такт). Початковий стан тригера - 1. Як відповідь записати число Kmod15. Вважати, що в ситуації, коли можливе виникнення генерації , стан виходу тригера не змінюється.	
	На R та S входи неRneS-тригера протягом 16 тактів подаються 16-бітні послідовності двійкових сигналів, які описуються 16-ковими числами 7B87 та 8DE0, відповідно. Біти цих кодів з однаковими номерами з'являються на входах тригера одночасно з початком чергового такту. У 1-му такті на входи тригера подаються старші біти кодів (біти з номером 15), у 16-му такті - молодші біти (з номером 0). Визначити 16-вий код K, який утвориться з послідовності станів прямого виходу тигера за 16 тактів (з 1-го по 16-ий такт). Початковий стан тригера - 1. Як відповідь записати число Kmod15. Вважати, що в ситуації, коли можливе виникнення генерації , стан виходу тригера не змінюється.	C
	На R та S входи неRneS-тригера протягом 16 тактів подаються 16-бітні послідовності двійкових сигналів, які описуються 16-ковими числами 907D та 921E, відповідно. Біти цих кодів з однаковими номерами з'являються на входах тригера одночасно з початком чергового такту. У 1-му такті на входи тригера подаються старші біти кодів (біти з номером 15), у 16-му такті - молодші біти (з номером 0). Визначити 16-вий код K, який утвориться з послідовності станів прямого виходу тигера за 16 тактів (з 1-го по 16-ий такт). Початковий стан тригера - 0. Як відповідь записати число Kmod15. Вважати, що в ситуації, коли можливе виникнення генерації , стан виходу тригера не змінюється.	3
	На R та S входи неRneS-тригера протягом 16 тактів подаються 16-бітні послідовності двійкових сигналів, які описуються 16-ковими числами 2100 та 59F3, відповідно. Біти цих кодів з однаковими номерами з'являються на входах тригера одночасно з початком чергового такту. У 1-му такті на входи тригера подаються старші біти кодів (біти з номером 15), у 16-му такті - молодші біти (з номером 0). Визначити 16-вий код K, який утвориться з послідовності станів прямого виходу тигера за 16 тактів (з 1-го по 16-ий такт). Початковий стан тригера - 1. Як відповідь записати число Kmod15. Вважати, що в ситуації, коли можливе виникнення генерації , стан виходу тригера не змінюється.	E
	На R та S входи неRneS-тригера протягом 16 тактів подаються 16-бітні послідовності двійкових сигналів, які описуються 16-ковими числами 7454 та F6DD, відповідно. Біти цих кодів з однаковими номерами з'являються на входах тригера одночасно з початком чергового такту. У 1-му такті на входи тригера подаються старші біти кодів (біти з номером 15), у 16-му такті - молодші біти (з номером 0). Визначити 16-вий код K, який утвориться з послідовності станів прямого виходу тигера за 16 тактів (з 1-го по 16-ий такт). Початковий стан тригера - 0. Як відповідь записати число Kmod15. Вважати, що в ситуації, коли можливе виникнення генерації , стан виходу тригера не змінюється.	3
	На R та S входи неRneS-тригера протягом 16 тактів подаються 16-бітні послідовності двійкових сигналів, які описуються 16-ковими числами 22F8 та 50EB, відповідно. Біти цих кодів з однаковими номерами з'являються на входах тригера одночасно з початком чергового такту. У 1-му такті на входи тригера подаються старші біти кодів (біти з номером 15), у 16-му такті - молодші біти (з номером 0). Визначити 16-вий код K, який утвориться з послідовності станів прямого виходу тигера за 16 тактів (з 1-го по 16-ий такт). Початковий стан тригера - 1. Як відповідь записати число Kmod15. Вважати, що в ситуації, коли можливе виникнення генерації , стан виходу тригера не змінюється.	7
	На R та S входи неRneS-тригера протягом 16 тактів подаються 16-бітні послідовності двійкових сигналів, які описуються 16-ковими числами C25B та 6A25, відповідно. Біти цих кодів з однаковими номерами з'являються на входах тригера одночасно з початком чергового такту. У 1-му такті на входи тригера подаються старші біти кодів (біти з номером 15), у 16-му такті - молодші біти (з номером 0). Визначити 16-вий код K, який утвориться з послідовності станів прямого виходу тигера за 16 тактів (з 1-го по 16-ий такт). Початковий стан тригера - 1. Як відповідь записати число Kmod15. Вважати, що в ситуації, коли можливе виникнення генерації , стан виходу тригера не змінюється.	E

	На R та S входи неRneS-тригера протягом 16 тактів подаються 16-бітні послідовності двійкових сигналів, які описуються 16-ковими числами 337F та 6987, відповідно. Біти цих кодів з однаковими номерами з'являються на входах тригера одночасно з початком чергового такту. У 1-му такті на входи тригера подаються старші біти кодів (біти з номером 15), у 16-му такті - молодші біти (з номером 0). Визначити 16-вий код К, який утвориться з послідовності станів прямого виходу тигера за 16 тактів (з 1-го по 16-ий такт). Початковий стан тригера - 0. Як відповідь записати число Kmod15. Вважати, що в ситуації, коли можливе виникнення генерації , стан виходу тригера не змінюється.	8
	На R та S входи неRneS-тригера протягом 16 тактів подаються 16-бітні послідовності двійкових сигналів, які описуються 16-ковими числами DA61 та 9BE0, відповідно. Біти цих кодів з однаковими номерами з'являються на входах тригера одночасно з початком чергового такту. У 1-му такті на входи тригера подаються старші біти кодів (біти з номером 15), у 16-му такті - молодші біти (з номером 0). Визначити 16-вий код К, який утвориться з послідовності станів прямого виходу тигера за 16 тактів (з 1-го по 16-ий такт). Початковий стан тригера - 1. Як відповідь записати число Kmod15. Вважати, що в ситуації, коли можливе виникнення генерації , стан виходу тригера не змінюється.	0
	На R та S входи неRneS-тригера протягом 16 тактів подаються 16-бітні послідовності двійкових сигналів, які описуються 16-ковими числами ED81 та 4E59, відповідно. Біти цих кодів з однаковими номерами з'являються на входах тригера одночасно з початком чергового такту. У 1-му такті на входи тригера подаються старші біти кодів (біти з номером 15), у 16-му такті - молодші біти (з номером 0). Визначити 16-вий код К, який утвориться з послідовності станів прямого виходу тигера за 16 тактів (з 1-го по 16-ий такт). Початковий стан тригера - 1. Як відповідь записати число Kmod15. Вважати, що в ситуації, коли можливе виникнення генерації , стан виходу тригера не змінюється.	0
	На R та S входи неRneS-тригера протягом 16 тактів подаються 16-бітні послідовності двійкових сигналів, які описуються 16-ковими числами D3AC та 6B6F, відповідно. Біти цих кодів з однаковими номерами з'являються на входах тригера одночасно з початком чергового такту. У 1-му такті на входи тригера подаються старші біти кодів (біти з номером 15), у 16-му такті - молодші біти (з номером 0). Визначити 16-вий код К, який утвориться з послідовності станів прямого виходу тигера за 16 тактів (з 1-го по 16-ий такт). Початковий стан тригера - 0. Як відповідь записати число Kmod15. Вважати, що в ситуації, коли можливе виникнення генерації , стан виходу тригера не змінюється.	B
	На R та S входи неRneS-тригера протягом 16 тактів подаються 16-бітні послідовності двійкових сигналів, які описуються 16-ковими числами F337 та 4034, відповідно. Біти цих кодів з однаковими номерами з'являються на входах тригера одночасно з початком чергового такту. У 1-му такті на входи тригера подаються старші біти кодів (біти з номером 15), у 16-му такті - молодші біти (з номером 0). Визначити 16-вий код К, який утвориться з послідовності станів прямого виходу тигера за 16 тактів (з 1-го по 16-ий такт). Початковий стан тригера - 1. Як відповідь записати число Kmod15. Вважати, що в ситуації, коли можливе виникнення генерації , стан виходу тригера не змінюється.	0
	На R та S входи неRneS-тригера протягом 16 тактів подаються 16-бітні послідовності двійкових сигналів, які описуються 16-ковими числами B788 та C38E, відповідно. Біти цих кодів з однаковими номерами з'являються на входах тригера одночасно з початком чергового такту. У 1-му такті на входи тригера подаються старші біти кодів (біти з номером 15), у 16-му такті - молодші біти (з номером 0). Визначити 16-вий код К, який утвориться з послідовності станів прямого виходу тигера за 16 тактів (з 1-го по 16-ий такт). Початковий стан тригера - 0. Як відповідь записати число Kmod15. Вважати, що в ситуації, коли можливе виникнення генерації , стан виходу тригера не змінюється.	C
	На R та S входи неRneS-тригера протягом 16 тактів подаються 16-бітні послідовності двійкових сигналів, які описуються 16-ковими числами DD7F та DC92, відповідно. Біти цих кодів з однаковими номерами з'являються на входах тригера одночасно з початком чергового такту. У 1-му такті на входи тригера подаються старші біти кодів (біти з номером 15), у 16-му такті - молодші біти (з номером 0). Визначити 16-вий код К, який	7

	утвориться з послідовності станів прямого виходу тигера за 16 тактів (з 1-го по 16-ий такт). Початковий стан тригера - 1. Як відповідь записати число Kmod15. Вважати, що в ситуації, коли можливе виникнення генерації , стан виходу тригера не змінюється.	
	На R та S входи RS-тригера протягом 16 тактів подаються 16-бітні послідовності двійкових сигналів, які описуються 16-ковими числами 2788 та 67D0, відповідно. Біти цих кодів з однаковими номерами з'являються на входах тригера одночасно з початком чергового такту. У 1-му такті на входи тригера подаються старші біти кодів (біти з номером 15), у 16-му такті - молодші біти (з номером 0). Визначити 16-вий код К, який утвориться з послідовності станів інверсного виходу тигера за 16 тактів (з 1-го по 16-ий такт). Початковий стан тригера - 0. Як відповідь записати число Kmod15. Вважати, що в ситуації, коли можливе виникнення генерації , стан виходу тригера не змінюється.	8
	На R та S входи RS-тригера протягом 16 тактів подаються 16-бітні послідовності двійкових сигналів, які описуються 16-ковими числами 32E0 та FAA7, відповідно. Біти цих кодів з однаковими номерами з'являються на входах тригера одночасно з початком чергового такту. У 1-му такті на входи тригера подаються старші біти кодів (біти з номером 15), у 16-му такті - молодші біти (з номером 0). Визначити 16-вий код К, який утвориться з послідовності станів інверсного виходу тигера за 16 тактів (з 1-го по 16-ий такт). Початковий стан тригера - 1. Як відповідь записати число Kmod15. Вважати, що в ситуації, коли можливе виникнення генерації , стан виходу тригера не змінюється.	4
	На R та S входи RS-тригера протягом 16 тактів подаються 16-бітні послідовності двійкових сигналів, які описуються 16-ковими числами CFC4 та AF42, відповідно. Біти цих кодів з однаковими номерами з'являються на входах тригера одночасно з початком чергового такту. У 1-му такті на входи тригера подаються старші біти кодів (біти з номером 15), у 16-му такті - молодші біти (з номером 0). Визначити 16-вий код К, який утвориться з послідовності станів інверсного виходу тигера за 16 тактів (з 1-го по 16-ий такт). Початковий стан тригера - 0. Як відповідь записати число Kmod15. Вважати, що в ситуації, коли можливе виникнення генерації , стан виходу тригера не змінюється.	1
	На R та S входи RS-тригера протягом 16 тактів подаються 16-бітні послідовності двійкових сигналів, які описуються 16-ковими числами 66D1 та D0AC, відповідно. Біти цих кодів з однаковими номерами з'являються на входах тригера одночасно з початком чергового такту. У 1-му такті на входи тригера подаються старші біти кодів (біти з номером 15), у 16-му такті - молодші біти (з номером 0). Визначити 16-вий код К, який утвориться з послідовності станів інверсного виходу тигера за 16 тактів (з 1-го по 16-ий такт). Початковий стан тригера - 0. Як відповідь записати число Kmod15. Вважати, що в ситуації, коли можливе виникнення генерації , стан виходу тригера не змінюється.	0
	На R та S входи RS-тригера протягом 16 тактів подаються 16-бітні послідовності двійкових сигналів, які описуються 16-ковими числами 9FA0 та F2A0, відповідно. Біти цих кодів з однаковими номерами з'являються на входах тригера одночасно з початком чергового такту. У 1-му такті на входи тригера подаються старші біти кодів (біти з номером 15), у 16-му такті - молодші біти (з номером 0). Визначити 16-вий код К, який утвориться з послідовності станів інверсного виходу тигера за 16 тактів (з 1-го по 16-ий такт). Початковий стан тригера - 1. Як відповідь записати число Kmod15. Вважати, що в ситуації, коли можливе виникнення генерації , стан виходу тригера не змінюється.	D
	На R та S входи RS-тригера протягом 16 тактів подаються 16-бітні послідовності двійкових сигналів, які описуються 16-ковими числами 3F5C та B869, відповідно. Біти цих кодів з однаковими номерами з'являються на входах тригера одночасно з початком чергового такту. У 1-му такті на входи тригера подаються старші біти кодів (біти з номером 15), у 16-му такті - молодші біти (з номером 0). Визначити 16-вий код К, який утвориться з послідовності станів інверсного виходу тигера за 16 тактів (з 1-го по 16-ий такт). Початковий стан тригера - 1. Як відповідь записати число Kmod15. Вважати, що в ситуації, коли можливе виникнення генерації , стан виходу тригера не змінюється.	7

	На R та S входи RS-тригера протягом 16 тактів подаються 16-бітні послідовності двійкових сигналів, які описуються 16-ковими числами 8BCB та CC0D, відповідно. Біти цих кодів з однаковими номерами з'являються на входах тригера одночасно з початком чергового такту. У 1-му такті на входи тригера подаються старші біти кодів (біти з номером 15), у 16-му такті - молодші біти (з номером 0). Визначити 16-вий код K, який утвориться з послідовності станів інверсного виходу тигера за 16 тактів (з 1-го по 16-ий такт). Початковий стан тригера - 1. Як відповідь записати число Kmod15. Вважати, що в ситуації, коли можливе виникнення генерації , стан виходу тригера не змінюється.	5
	На R та S входи RS-тригера протягом 16 тактів подаються 16-бітні послідовності двійкових сигналів, які описуються 16-ковими числами C3BB та BA15, відповідно. Біти цих кодів з однаковими номерами з'являються на входах тригера одночасно з початком чергового такту. У 1-му такті на входи тригера подаються старші біти кодів (біти з номером 15), у 16-му такті - молодші біти (з номером 0). Визначити 16-вий код K, який утвориться з послідовності станів інверсного виходу тигера за 16 тактів (з 1-го по 16-ий такт). Початковий стан тригера - 1. Як відповідь записати число Kmod15. Вважати, що в ситуації, коли можливе виникнення генерації , стан виходу тригера не змінюється.	E
	На R та S входи RS-тригера протягом 16 тактів подаються 16-бітні послідовності двійкових сигналів, які описуються 16-ковими числами B710 та 9DF7, відповідно. Біти цих кодів з однаковими номерами з'являються на входах тригера одночасно з початком чергового такту. У 1-му такті на входи тригера подаються старші біти кодів (біти з номером 15), у 16-му такті - молодші біти (з номером 0). Визначити 16-вий код K, який утвориться з послідовності станів інверсного виходу тигера за 16 тактів (з 1-го по 16-ий такт). Початковий стан тригера - 1. Як відповідь записати число Kmod15. Вважати, що в ситуації, коли можливе виникнення генерації , стан виходу тригера не змінюється.	4
	На R та S входи RS-тригера протягом 16 тактів подаються 16-бітні послідовності двійкових сигналів, які описуються 16-ковими числами 7733 та B21B, відповідно. Біти цих кодів з однаковими номерами з'являються на входах тригера одночасно з початком чергового такту. У 1-му такті на входи тригера подаються старші біти кодів (біти з номером 15), у 16-му такті - молодші біти (з номером 0). Визначити 16-вий код K, який утвориться з послідовності станів інверсного виходу тигера за 16 тактів (з 1-го по 16-ий такт). Початковий стан тригера - 1. Як відповідь записати число Kmod15. Вважати, що в ситуації, коли можливе виникнення генерації , стан виходу тригера не змінюється.	8
	На R та S входи RS-тригера протягом 16 тактів подаються 16-бітні послідовності двійкових сигналів, які описуються 16-ковими числами 0E3E та 4938, відповідно. Біти цих кодів з однаковими номерами з'являються на входах тригера одночасно з початком чергового такту. У 1-му такті на входи тригера подаються старші біти кодів (біти з номером 15), у 16-му такті - молодші біти (з номером 0). Визначити 16-вий код K, який утвориться з послідовності станів інверсного виходу тигера за 16 тактів (з 1-го по 16-ий такт). Початковий стан тригера - 0. Як відповідь записати число Kmod15. Вважати, що в ситуації, коли можливе виникнення генерації , стан виходу тригера не змінюється.	6
	На R та S входи RS-тригера протягом 16 тактів подаються 16-бітні послідовності двійкових сигналів, які описуються 16-ковими числами 0346 та 8476, відповідно. Біти цих кодів з однаковими номерами з'являються на входах тригера одночасно з початком чергового такту. У 1-му такті на входи тригера подаються старші біти кодів (біти з номером 15), у 16-му такті - молодші біти (з номером 0). Визначити 16-вий код K, який утвориться з послідовності станів інверсного виходу тигера за 16 тактів (з 1-го по 16-ий такт). Початковий стан тригера - 0. Як відповідь записати число Kmod15. Вважати, що в ситуації, коли можливе виникнення генерації , стан виходу тригера не змінюється.	B
	На R та S входи RS-тригера протягом 16 тактів подаються 16-бітні послідовності двійкових сигналів, які описуються 16-ковими числами FADA та 6DB9, відповідно. Біти цих кодів з однаковими номерами з'являються на входах тригера одночасно з початком чергового такту. У 1-му такті на входи тригера подаються старші біти кодів (біти з номером 15), у 16-му такті - молодші біти (з номером 0). Визначити 16-вий код K, який	2

	утвориться з послідовності станів інверсного виходу тигера за 16 тактів (з 1-го по 16-ий такт). Початковий стан тригера - 0. Як відповідь записати число Kmod15. Вважати, що в ситуації, коли можливе виникнення генерації , стан виходу тригера не змінюється.	
	На R та S входи RS-тригера протягом 16 тактів подаються 16-бітні послідовності двійкових сигналів, які описуються 16-ковими числами 1438 та 586F, відповідно. Біти цих кодів з однаковими номерами з'являються на входах тригера одночасно з початком чергового такту. У 1-му такті на входи тригера подаються старші біти кодів (біти з номером 15), у 16-му такті - молодші біти (з номером 0). Визначити 16-вий код K, який утвориться з послідовності станів інверсного виходу тигера за 16 тактів (з 1-го по 16-ий такт). Початковий стан тригера - 1. Як відповідь записати число Kmod15. Вважати, що в ситуації, коли можливе виникнення генерації , стан виходу тригера не змінюється.	1
	На R та S входи RS-тригера протягом 16 тактів подаються 16-бітні послідовності двійкових сигналів, які описуються 16-ковими числами A73E та 4709, відповідно. Біти цих кодів з однаковими номерами з'являються на входах тригера одночасно з початком чергового такту. У 1-му такті на входи тригера подаються старші біти кодів (біти з номером 15), у 16-му такті - молодші біти (з номером 0). Визначити 16-вий код K, який утвориться з послідовності станів інверсного виходу тигера за 16 тактів (з 1-го по 16-ий такт). Початковий стан тригера - 0. Як відповідь записати число Kmod15. Вважати, що в ситуації, коли можливе виникнення генерації , стан виходу тригера не змінюється.	D
	На R та S входи RS-тригера протягом 16 тактів подаються 16-бітні послідовності двійкових сигналів, які описуються 16-ковими числами 292A та 07F5, відповідно. Біти цих кодів з однаковими номерами з'являються на входах тригера одночасно з початком чергового такту. У 1-му такті на входи тригера подаються старші біти кодів (біти з номером 15), у 16-му такті - молодші біти (з номером 0). Визначити 16-вий код K, який утвориться з послідовності станів інверсного виходу тигера за 16 тактів (з 1-го по 16-ий такт). Початковий стан тригера - 0. Як відповідь записати число Kmod15. Вважати, що в ситуації, коли можливе виникнення генерації , стан виходу тригера не змінюється.	3
	На R та S входи RS-тригера протягом 16 тактів подаються 16-бітні послідовності двійкових сигналів, які описуються 16-ковими числами 6BD2 та 6AD0, відповідно. Біти цих кодів з однаковими номерами з'являються на входах тригера одночасно з початком чергового такту. У 1-му такті на входи тригера подаються старші біти кодів (біти з номером 15), у 16-му такті - молодші біти (з номером 0). Визначити 16-вий код K, який утвориться з послідовності станів інверсного виходу тигера за 16 тактів (з 1-го по 16-ий такт). Початковий стан тригера - 1. Як відповідь записати число Kmod15. Вважати, що в ситуації, коли можливе виникнення генерації , стан виходу тригера не змінюється.	4
	На R та S входи RS-тригера протягом 16 тактів подаються 16-бітні послідовності двійкових сигналів, які описуються 16-ковими числами 4755 та DE03, відповідно. Біти цих кодів з однаковими номерами з'являються на входах тригера одночасно з початком чергового такту. У 1-му такті на входи тригера подаються старші біти кодів (біти з номером 15), у 16-му такті - молодші біти (з номером 0). Визначити 16-вий код K, який утвориться з послідовності станів інверсного виходу тигера за 16 тактів (з 1-го по 16-ий такт). Початковий стан тригера - 1. Як відповідь записати число Kmod15. Вважати, що в ситуації, коли можливе виникнення генерації , стан виходу тригера не змінюється.	D
	На R та S входи RS-тригера протягом 16 тактів подаються 16-бітні послідовності двійкових сигналів, які описуються 16-ковими числами 99A1 та 4EE4, відповідно. Біти цих кодів з однаковими номерами з'являються на входах тригера одночасно з початком чергового такту. У 1-му такті на входи тригера подаються старші біти кодів (біти з номером 15), у 16-му такті - молодші біти (з номером 0). Визначити 16-вий код K, який утвориться з послідовності станів інверсного виходу тигера за 16 тактів (з 1-го по 16-ий такт). Початковий стан тригера - 1. Як відповідь записати число Kmod15. Вважати, що в ситуації, коли можливе виникнення генерації , стан виходу тригера не змінюється.	B

	На R та S входи RS-тригера протягом 16 тактів подаються 16-бітні послідовності двійкових сигналів, які описуються 16-ковими числами BEBA та 7823, відповідно. Біти цих кодів з однаковими номерами з'являються на входах тригера одночасно з початком чергового такту. У 1-му такті на входи тригера подаються старші біти кодів (біти з номером 15), у 16-му такті - молодші біти (з номером 0). Визначити 16-вий код K, який утвориться з послідовності станів інверсного виходу тигера за 16 тактів (з 1-го по 16-ий такт). Початковий стан тригера - 0. Як відповідь записати число Kmod15. Вважати, що в ситуації, коли можливе виникнення генерації , стан виходу тригера не змінюється.	A
	На R та S входи RS-тригера протягом 16 тактів подаються 16-бітні послідовності двійкових сигналів, які описуються 16-ковими числами 02AA та 93B1, відповідно. Біти цих кодів з однаковими номерами з'являються на входах тригера одночасно з початком чергового такту. У 1-му такті на входи тригера подаються старші біти кодів (біти з номером 15), у 16-му такті - молодші біти (з номером 0). Визначити 16-вий код K, який утвориться з послідовності станів інверсного виходу тигера за 16 тактів (з 1-го по 16-ий такт). Початковий стан тригера - 0. Як відповідь записати число Kmod15. Вважати, що в ситуації, коли можливе виникнення генерації , стан виходу тригера не змінюється.	E
	На R та S входи RS-тригера протягом 16 тактів подаються 16-бітні послідовності двійкових сигналів, які описуються 16-ковими числами 0F2E та 1647, відповідно. Біти цих кодів з однаковими номерами з'являються на входах тригера одночасно з початком чергового такту. У 1-му такті на входи тригера подаються старші біти кодів (біти з номером 15), у 16-му такті - молодші біти (з номером 0). Визначити 16-вий код K, який утвориться з послідовності станів інверсного виходу тигера за 16 тактів (з 1-го по 16-ий такт). Початковий стан тригера - 0. Як відповідь записати число Kmod15. Вважати, що в ситуації, коли можливе виникнення генерації , стан виходу тригера не змінюється.	C
	На R та S входи RS-тригера протягом 16 тактів подаються 16-бітні послідовності двійкових сигналів, які описуються 16-ковими числами 2B98 та B7C0, відповідно. Біти цих кодів з однаковими номерами з'являються на входах тригера одночасно з початком чергового такту. У 1-му такті на входи тригера подаються старші біти кодів (біти з номером 15), у 16-му такті - молодші біти (з номером 0). Визначити 16-вий код K, який утвориться з послідовності станів інверсного виходу тигера за 16 тактів (з 1-го по 16-ий такт). Початковий стан тригера - 1. Як відповідь записати число Kmod15. Вважати, що в ситуації, коли можливе виникнення генерації , стан виходу тригера не змінюється.	9
	На R та S входи RS-тригера протягом 16 тактів подаються 16-бітні послідовності двійкових сигналів, які описуються 16-ковими числами 0F4F та AD3B, відповідно. Біти цих кодів з однаковими номерами з'являються на входах тригера одночасно з початком чергового такту. У 1-му такті на входи тригера подаються старші біти кодів (біти з номером 15), у 16-му такті - молодші біти (з номером 0). Визначити 16-вий код K, який утвориться з послідовності станів інверсного виходу тигера за 16 тактів (з 1-го по 16-ий такт). Початковий стан тригера - 0. Як відповідь записати число Kmod15. Вважати, що в ситуації, коли можливе виникнення генерації , стан виходу тригера не змінюється.	A
	На R та S входи RS-тригера протягом 16 тактів подаються 16-бітні послідовності двійкових сигналів, які описуються 16-ковими числами 3EE3 та A4E4, відповідно. Біти цих кодів з однаковими номерами з'являються на входах тригера одночасно з початком чергового такту. У 1-му такті на входи тригера подаються старші біти кодів (біти з номером 15), у 16-му такті - молодші біти (з номером 0). Визначити 16-вий код K, який утвориться з послідовності станів інверсного виходу тигера за 16 тактів (з 1-го по 16-ий такт). Початковий стан тригера - 0. Як відповідь записати число Kmod15. Вважати, що в ситуації, коли можливе виникнення генерації , стан виходу тригера не змінюється.	0
	На R та S входи RS-тригера протягом 16 тактів подаються 16-бітні послідовності двійкових сигналів, які описуються 16-ковими числами 3EEC та AD09, відповідно. Біти цих кодів з однаковими номерами з'являються на входах тригера одночасно з початком чергового такту. У 1-му такті на входи тригера подаються старші біти кодів (біти з номером 15), у 16-му такті - молодші біти (з номером 0). Визначити 16-вий код K, який	9

	утвориться з послідовності станів інверсного виходу тигера за 16 тактів (з 1-го по 16-ий такт). Початковий стан тригера - 0. Як відповідь записати число Kmod15. Вважати, що в ситуації, коли можливе виникнення генерації , стан виходу тригера не змінюється.	
	На R та S входи RS-тригера протягом 16 тактів подаються 16-бітні послідовності двійкових сигналів, які описуються 16-ковими числами 7FD8 та E3AA, відповідно. Біти цих кодів з однаковими номерами з'являються на входах тригера одночасно з початком чергового такту. У 1-му такті на входи тригера подаються старші біти кодів (біти з номером 15), у 16-му такті - молодші біти (з номером 0). Визначити 16-вий код K, який утвориться з послідовності станів інверсного виходу тигера за 16 тактів (з 1-го по 16-ий такт). Початковий стан тригера - 0. Як відповідь записати число Kmod15. Вважати, що в ситуації, коли можливе виникнення генерації , стан виходу тригера не змінюється.	3
	На R та S входи RS-тригера протягом 16 тактів подаються 16-бітні послідовності двійкових сигналів, які описуються 16-ковими числами 6A74 та D8AD, відповідно. Біти цих кодів з однаковими номерами з'являються на входах тригера одночасно з початком чергового такту. У 1-му такті на входи тригера подаються старші біти кодів (біти з номером 15), у 16-му такті - молодші біти (з номером 0). Визначити 16-вий код K, який утвориться з послідовності станів інверсного виходу тигера за 16 тактів (з 1-го по 16-ий такт). Початковий стан тригера - 1. Як відповідь записати число Kmod15. Вважати, що в ситуації, коли можливе виникнення генерації , стан виходу тригера не змінюється.	A
	На R та S входи RS-тригера протягом 16 тактів подаються 16-бітні послідовності двійкових сигналів, які описуються 16-ковими числами 0FAC та 5B92, відповідно. Біти цих кодів з однаковими номерами з'являються на входах тригера одночасно з початком чергового такту. У 1-му такті на входи тригера подаються старші біти кодів (біти з номером 15), у 16-му такті - молодші біти (з номером 0). Визначити 16-вий код K, який утвориться з послідовності станів інверсного виходу тигера за 16 тактів (з 1-го по 16-ий такт). Початковий стан тригера - 1. Як відповідь записати число Kmod15. Вважати, що в ситуації, коли можливе виникнення генерації , стан виходу тригера не змінюється.	3
	На R та S входи RS-тригера протягом 16 тактів подаються 16-бітні послідовності двійкових сигналів, які описуються 16-ковими числами 4BE2 та B7C8, відповідно. Біти цих кодів з однаковими номерами з'являються на входах тригера одночасно з початком чергового такту. У 1-му такті на входи тригера подаються старші біти кодів (біти з номером 15), у 16-му такті - молодші біти (з номером 0). Визначити 16-вий код K, який утвориться з послідовності станів інверсного виходу тигера за 16 тактів (з 1-го по 16-ий такт). Початковий стан тригера - 0. Як відповідь записати число Kmod15. Вважати, що в ситуації, коли можливе виникнення генерації , стан виходу тригера не змінюється.	3
	На R та S входи RS-тригера протягом 16 тактів подаються 16-бітні послідовності двійкових сигналів, які описуються 16-ковими числами 94D0 та E4B5, відповідно. Біти цих кодів з однаковими номерами з'являються на входах тригера одночасно з початком чергового такту. У 1-му такті на входи тригера подаються старші біти кодів (біти з номером 15), у 16-му такті - молодші біти (з номером 0). Визначити 16-вий код K, який утвориться з послідовності станів інверсного виходу тигера за 16 тактів (з 1-го по 16-ий такт). Початковий стан тригера - 1. Як відповідь записати число Kmod15. Вважати, що в ситуації, коли можливе виникнення генерації , стан виходу тригера не змінюється.	D
	На R та S входи RS-тригера протягом 16 тактів подаються 16-бітні послідовності двійкових сигналів, які описуються 16-ковими числами E73A та F61B, відповідно. Біти цих кодів з однаковими номерами з'являються на входах тригера одночасно з початком чергового такту. У 1-му такті на входи тригера подаються старші біти кодів (біти з номером 15), у 16-му такті - молодші біти (з номером 0). Визначити 16-вий код K, який утвориться з послідовності станів інверсного виходу тигера за 16 тактів (з 1-го по 16-ий такт). Початковий стан тригера - 0. Як відповідь записати число Kmod15. Вважати, що в ситуації, коли можливе виникнення генерації , стан виходу тригера не змінюється.	0

	На R та S входи RS-тригера протягом 16 тактів подаються 16-бітні послідовності двійкових сигналів, які описуються 16-ковими числами 6BE7 та 2369, відповідно. Біти цих кодів з однаковими номерами з'являються на входах тригера одночасно з початком чергового такту. У 1-му такті на входи тригера подаються старші біти кодів (біти з номером 15), у 16-му такті - молодші біти (з номером 0). Визначити 16-вий код K, який утвориться з послідовності станів інверсного виходу тигера за 16 тактів (з 1-го по 16-ий такт). Початковий стан тригера - 0. Як відповідь записати число Kmod15. Вважати, що в ситуації, коли можливе виникнення генерації , стан виходу тригера не змінюється.	8
	На R та S входи RS-тригера протягом 16 тактів подаються 16-бітні послідовності двійкових сигналів, які описуються 16-ковими числами 0D63 та 5C5D, відповідно. Біти цих кодів з однаковими номерами з'являються на входах тригера одночасно з початком чергового такту. У 1-му такті на входи тригера подаються старші біти кодів (біти з номером 15), у 16-му такті - молодші біти (з номером 0). Визначити 16-вий код K, який утвориться з послідовності станів інверсного виходу тигера за 16 тактів (з 1-го по 16-ий такт). Початковий стан тригера - 1. Як відповідь записати число Kmod15. Вважати, що в ситуації, коли можливе виникнення генерації , стан виходу тригера не змінюється.	D
	На R та S входи RS-тригера протягом 16 тактів подаються 16-бітні послідовності двійкових сигналів, які описуються 16-ковими числами BC8E та CADE, відповідно. Біти цих кодів з однаковими номерами з'являються на входах тригера одночасно з початком чергового такту. У 1-му такті на входи тригера подаються старші біти кодів (біти з номером 15), у 16-му такті - молодші біти (з номером 0). Визначити 16-вий код K, який утвориться з послідовності станів інверсного виходу тигера за 16 тактів (з 1-го по 16-ий такт). Початковий стан тригера - 0. Як відповідь записати число Kmod15. Вважати, що в ситуації, коли можливе виникнення генерації , стан виходу тригера не змінюється.	7
	На R та S входи RS-тригера протягом 16 тактів подаються 16-бітні послідовності двійкових сигналів, які описуються 16-ковими числами 49A3 та 34C0, відповідно. Біти цих кодів з однаковими номерами з'являються на входах тригера одночасно з початком чергового такту. У 1-му такті на входи тригера подаються старші біти кодів (біти з номером 15), у 16-му такті - молодші біти (з номером 0). Визначити 16-вий код K, який утвориться з послідовності станів інверсного виходу тигера за 16 тактів (з 1-го по 16-ий такт). Початковий стан тригера - 0. Як відповідь записати число Kmod15. Вважати, що в ситуації, коли можливе виникнення генерації , стан виходу тригера не змінюється.	9
	На R та S входи RS-тригера протягом 16 тактів подаються 16-бітні послідовності двійкових сигналів, які описуються 16-ковими числами FA98 та 1A4E, відповідно. Біти цих кодів з однаковими номерами з'являються на входах тригера одночасно з початком чергового такту. У 1-му такті на входи тригера подаються старші біти кодів (біти з номером 15), у 16-му такті - молодші біти (з номером 0). Визначити 16-вий код K, який утвориться з послідовності станів інверсного виходу тигера за 16 тактів (з 1-го по 16-ий такт). Початковий стан тригера - 0. Як відповідь записати число Kmod15. Вважати, що в ситуації, коли можливе виникнення генерації , стан виходу тригера не змінюється.	8
	На R та S входи RS-тригера протягом 16 тактів подаються 16-бітні послідовності двійкових сигналів, які описуються 16-ковими числами 0921 та 36ED, відповідно. Біти цих кодів з однаковими номерами з'являються на входах тригера одночасно з початком чергового такту. У 1-му такті на входи тригера подаються старші біти кодів (біти з номером 15), у 16-му такті - молодші біти (з номером 0). Визначити 16-вий код K, який утвориться з послідовності станів інверсного виходу тигера за 16 тактів (з 1-го по 16-ий такт). Початковий стан тригера - 0. Як відповідь записати число Kmod15. Вважати, що в ситуації, коли можливе виникнення генерації , стан виходу тригера не змінюється.	6
	На R та S входи RS-тригера протягом 16 тактів подаються 16-бітні послідовності двійкових сигналів, які описуються 16-ковими числами 5B8B та 464E, відповідно. Біти цих кодів з однаковими номерами з'являються на входах тригера одночасно з початком чергового такту. У 1-му такті на входи тригера подаються старші біти кодів (біти з номером 15), у 16-му такті - молодші біти (з номером 0). Визначити 16-вий код K, який	C

	утвориться з послідовності станів інверсного виходу тигера за 16 тактів (з 1-го по 16-ий такт). Початковий стан тригера - 0. Як відповідь записати число Kmod15. Вважати, що в ситуації, коли можливе виникнення генерації , стан виходу тригера не змінюється.	
	На R та S входи RS-тригера протягом 16 тактів подаються 16-бітні послідовності двійкових сигналів, які описуються 16-ковими числами 5637 та D804, відповідно. Біти цих кодів з однаковими номерами з'являються на входах тригера одночасно з початком чергового такту. У 1-му такті на входи тригера подаються старші біти кодів (біти з номером 15), у 16-му такті - молодші біти (з номером 0). Визначити 16-вий код К, який утвориться з послідовності станів інверсного виходу тигера за 16 тактів (з 1-го по 16-ий такт). Початковий стан тригера - 0. Як відповідь записати число Kmod15. Вважати, що в ситуації, коли можливе виникнення генерації , стан виходу тригера не змінюється.	3
	На R та S входи RS-тригера протягом 16 тактів подаються 16-бітні послідовності двійкових сигналів, які описуються 16-ковими числами B96A та 6379, відповідно. Біти цих кодів з однаковими номерами з'являються на входах тригера одночасно з початком чергового такту. У 1-му такті на входи тригера подаються старші біти кодів (біти з номером 15), у 16-му такті - молодші біти (з номером 0). Визначити 16-вий код К, який утвориться з послідовності станів інверсного виходу тигера за 16 тактів (з 1-го по 16-ий такт). Початковий стан тригера - 1. Як відповідь записати число Kmod15. Вважати, що в ситуації, коли можливе виникнення генерації , стан виходу тригера не змінюється.	8
	На R та S входи RS-тригера протягом 16 тактів подаються 16-бітні послідовності двійкових сигналів, які описуються 16-ковими числами 8E24 та 7AC3, відповідно. Біти цих кодів з однаковими номерами з'являються на входах тригера одночасно з початком чергового такту. У 1-му такті на входи тригера подаються старші біти кодів (біти з номером 15), у 16-му такті - молодші біти (з номером 0). Визначити 16-вий код К, який утвориться з послідовності станів інверсного виходу тигера за 16 тактів (з 1-го по 16-ий такт). Початковий стан тригера - 0. Як відповідь записати число Kmod15. Вважати, що в ситуації, коли можливе виникнення генерації , стан виходу тригера не змінюється.	C
	На R та S входи RS-тригера протягом 16 тактів подаються 16-бітні послідовності двійкових сигналів, які описуються 16-ковими числами EBAC та 52DD, відповідно. Біти цих кодів з однаковими номерами з'являються на входах тригера одночасно з початком чергового такту. У 1-му такті на входи тригера подаються старші біти кодів (біти з номером 15), у 16-му такті - молодші біти (з номером 0). Визначити 16-вий код К, який утвориться з послідовності станів інверсного виходу тигера за 16 тактів (з 1-го по 16-ий такт). Початковий стан тригера - 1. Як відповідь записати число Kmod15. Вважати, що в ситуації, коли можливе виникнення генерації , стан виходу тригера не змінюється.	A
	На R та S входи RS-тригера протягом 16 тактів подаються 16-бітні послідовності двійкових сигналів, які описуються 16-ковими числами 8AD5 та EC6A, відповідно. Біти цих кодів з однаковими номерами з'являються на входах тригера одночасно з початком чергового такту. У 1-му такті на входи тригера подаються старші біти кодів (біти з номером 15), у 16-му такті - молодші біти (з номером 0). Визначити 16-вий код К, який утвориться з послідовності станів інверсного виходу тигера за 16 тактів (з 1-го по 16-ий такт). Початковий стан тригера - 1. Як відповідь записати число Kmod15. Вважати, що в ситуації, коли можливе виникнення генерації , стан виходу тригера не змінюється.	2
	На R та S входи RS-тригера протягом 16 тактів подаються 16-бітні послідовності двійкових сигналів, які описуються 16-ковими числами 85A4 та C772, відповідно. Біти цих кодів з однаковими номерами з'являються на входах тригера одночасно з початком чергового такту. У 1-му такті на входи тригера подаються старші біти кодів (біти з номером 15), у 16-му такті - молодші біти (з номером 0). Визначити 16-вий код К, який утвориться з послідовності станів інверсного виходу тигера за 16 тактів (з 1-го по 16-ий такт). Початковий стан тригера - 0. Як відповідь записати число Kmod15. Вважати, що в ситуації, коли можливе виникнення генерації , стан виходу тригера не змінюється.	C

	На R та S входи RS-тригера протягом 16 тактів подаються 16-бітні послідовності двійкових сигналів, які описуються 16-ковими числами BAE8 та 0A26, відповідно. Біти цих кодів з однаковими номерами з'являються на входах тригера одночасно з початком чергового такту. У 1-му такті на входи тригера подаються старші біти кодів (біти з номером 15), у 16-му такті - молодші біти (з номером 0). Визначити 16-вий код K, який утвориться з послідовності станів інверсного виходу тигера за 16 тактів (з 1-го по 16-ий такт). Початковий стан тригера - 1. Як відповідь записати число Kmod15. Вважати, що в ситуації, коли можливе виникнення генерації , стан виходу тригера не змінюється.	5
	На R та S входи RS-тригера протягом 16 тактів подаються 16-бітні послідовності двійкових сигналів, які описуються 16-ковими числами 288E та E262, відповідно. Біти цих кодів з однаковими номерами з'являються на входах тригера одночасно з початком чергового такту. У 1-му такті на входи тригера подаються старші біти кодів (біти з номером 15), у 16-му такті - молодші біти (з номером 0). Визначити 16-вий код K, який утвориться з послідовності станів інверсного виходу тигера за 16 тактів (з 1-го по 16-ий такт). Початковий стан тригера - 0. Як відповідь записати число Kmod15. Вважати, що в ситуації, коли можливе виникнення генерації , стан виходу тригера не змінюється.	2
	На R та S входи RS-тригера протягом 16 тактів подаються 16-бітні послідовності двійкових сигналів, які описуються 16-ковими числами AEEE та FD02, відповідно. Біти цих кодів з однаковими номерами з'являються на входах тригера одночасно з початком чергового такту. У 1-му такті на входи тригера подаються старші біти кодів (біти з номером 15), у 16-му такті - молодші біти (з номером 0). Визначити 16-вий код K, який утвориться з послідовності станів інверсного виходу тигера за 16 тактів (з 1-го по 16-ий такт). Початковий стан тригера - 1. Як відповідь записати число Kmod15. Вважати, що в ситуації, коли можливе виникнення генерації , стан виходу тригера не змінюється.	E
	На R та S входи RS-тригера протягом 16 тактів подаються 16-бітні послідовності двійкових сигналів, які описуються 16-ковими числами 6743 та 2948, відповідно. Біти цих кодів з однаковими номерами з'являються на входах тригера одночасно з початком чергового такту. У 1-му такті на входи тригера подаються старші біти кодів (біти з номером 15), у 16-му такті - молодші біти (з номером 0). Визначити 16-вий код K, який утвориться з послідовності станів інверсного виходу тигера за 16 тактів (з 1-го по 16-ий такт). Початковий стан тригера - 0. Як відповідь записати число Kmod15. Вважати, що в ситуації, коли можливе виникнення генерації , стан виходу тригера не змінюється.	6
	На R та S входи RS-тригера протягом 16 тактів подаються 16-бітні послідовності двійкових сигналів, які описуються 16-ковими числами 87FE та CBC5, відповідно. Біти цих кодів з однаковими номерами з'являються на входах тригера одночасно з початком чергового такту. У 1-му такті на входи тригера подаються старші біти кодів (біти з номером 15), у 16-му такті - молодші біти (з номером 0). Визначити 16-вий код K, який утвориться з послідовності станів інверсного виходу тигера за 16 тактів (з 1-го по 16-ий такт). Початковий стан тригера - 1. Як відповідь записати число Kmod15. Вважати, що в ситуації, коли можливе виникнення генерації , стан виходу тригера не змінюється.	2
	На R та S входи RS-тригера протягом 16 тактів подаються 16-бітні послідовності двійкових сигналів, які описуються 16-ковими числами C381 та A496, відповідно. Біти цих кодів з однаковими номерами з'являються на входах тригера одночасно з початком чергового такту. У 1-му такті на входи тригера подаються старші біти кодів (біти з номером 15), у 16-му такті - молодші біти (з номером 0). Визначити 16-вий код K, який утвориться з послідовності станів інверсного виходу тигера за 16 тактів (з 1-го по 16-ий такт). Початковий стан тригера - 0. Як відповідь записати число Kmod15. Вважати, що в ситуації, коли можливе виникнення генерації , стан виходу тригера не змінюється.	8
	На R та S входи RS-тригера протягом 16 тактів подаються 16-бітні послідовності двійкових сигналів, які описуються 16-ковими числами BD05 та AFE7, відповідно. Біти цих кодів з однаковими номерами з'являються на входах тригера одночасно з початком чергового такту. У 1-му такті на входи тригера подаються старші біти кодів (біти з номером 15), у 16-му такті - молодші біти (з номером 0). Визначити 16-вий код K, який	1

	утвориться з послідовності станів інверсного виходу тигера за 16 тактів (з 1-го по 16-ий такт). Початковий стан тригера - 1. Як відповідь записати число Kmod15. Вважати, що в ситуації, коли можливе виникнення генерації , стан виходу тригера не змінюється.	
	На R та S входи RS-тригера протягом 16 тактів подаються 16-бітні послідовності двійкових сигналів, які описуються 16-ковими числами A1B8 та D0F9, відповідно. Біти цих кодів з однаковими номерами з'являються на входах тригера одночасно з початком чергового такту. У 1-му такті на входи тригера подаються старші біти кодів (біти з номером 15), у 16-му такті - молодші біти (з номером 0). Визначити 16-вий код К, який утвориться з послідовності станів інверсного виходу тигера за 16 тактів (з 1-го по 16-ий такт). Початковий стан тригера - 0. Як відповідь записати число Kmod15. Вважати, що в ситуації, коли можливе виникнення генерації , стан виходу тригера не змінюється.	3
	На R та S входи RS-тригера протягом 16 тактів подаються 16-бітні послідовності двійкових сигналів, які описуються 16-ковими числами C543 та C342, відповідно. Біти цих кодів з однаковими номерами з'являються на входах тригера одночасно з початком чергового такту. У 1-му такті на входи тригера подаються старші біти кодів (біти з номером 15), у 16-му такті - молодші біти (з номером 0). Визначити 16-вий код К, який утвориться з послідовності станів інверсного виходу тигера за 16 тактів (з 1-го по 16-ий такт). Початковий стан тригера - 1. Як відповідь записати число Kmod15. Вважати, що в ситуації, коли можливе виникнення генерації , стан виходу тригера не змінюється.	5
	На R та S входи RS-тригера протягом 16 тактів подаються 16-бітні послідовності двійкових сигналів, які описуються 16-ковими числами 923B та 131A, відповідно. Біти цих кодів з однаковими номерами з'являються на входах тригера одночасно з початком чергового такту. У 1-му такті на входи тригера подаються старші біти кодів (біти з номером 15), у 16-му такті - молодші біти (з номером 0). Визначити 16-вий код К, який утвориться з послідовності станів інверсного виходу тигера за 16 тактів (з 1-го по 16-ий такт). Початковий стан тригера - 1. Як відповідь записати число Kmod15. Вважати, що в ситуації, коли можливе виникнення генерації , стан виходу тригера не змінюється.	2
	На R та S входи RS-тригера протягом 16 тактів подаються 16-бітні послідовності двійкових сигналів, які описуються 16-ковими числами EE7A та 2D45, відповідно. Біти цих кодів з однаковими номерами з'являються на входах тригера одночасно з початком чергового такту. У 1-му такті на входи тригера подаються старші біти кодів (біти з номером 15), у 16-му такті - молодші біти (з номером 0). Визначити 16-вий код К, який утвориться з послідовності станів інверсного виходу тигера за 16 тактів (з 1-го по 16-ий такт). Початковий стан тригера - 0. Як відповідь записати число Kmod15. Вважати, що в ситуації, коли можливе виникнення генерації , стан виходу тригера не змінюється.	C
	На R та S входи RS-тригера протягом 16 тактів подаються 16-бітні послідовності двійкових сигналів, які описуються 16-ковими числами 7047 та 5117, відповідно. Біти цих кодів з однаковими номерами з'являються на входах тригера одночасно з початком чергового такту. У 1-му такті на входи тригера подаються старші біти кодів (біти з номером 15), у 16-му такті - молодші біти (з номером 0). Визначити 16-вий код К, який утвориться з послідовності станів інверсного виходу тигера за 16 тактів (з 1-го по 16-ий такт). Початковий стан тригера - 1. Як відповідь записати число Kmod15. Вважати, що в ситуації, коли можливе виникнення генерації , стан виходу тригера не змінюється.	8
	На R та S входи RS-тригера протягом 16 тактів подаються 16-бітні послідовності двійкових сигналів, які описуються 16-ковими числами 3C7E та 2235, відповідно. Біти цих кодів з однаковими номерами з'являються на входах тригера одночасно з початком чергового такту. У 1-му такті на входи тригера подаються старші біти кодів (біти з номером 15), у 16-му такті - молодші біти (з номером 0). Визначити 16-вий код К, який утвориться з послідовності станів інверсного виходу тигера за 16 тактів (з 1-го по 16-ий такт). Початковий стан тригера - 1. Як відповідь записати число Kmod15. Вважати, що в ситуації, коли можливе виникнення генерації , стан виходу тригера не змінюється.	C

	На R та S входи RS-тригера протягом 16 тактів подаються 16-бітні послідовності двійкових сигналів, які описуються 16-ковими числами 0229 та 977C, відповідно. Біти цих кодів з однаковими номерами з'являються на входах тригера одночасно з початком чергового такту. У 1-му такті на входи тригера подаються старші біти кодів (біти з номером 15), у 16-му такті - молодші біти (з номером 0). Визначити 16-вий код K, який утвориться з послідовності станів інверсного виходу тигера за 16 тактів (з 1-го по 16-ий такт). Початковий стан тригера - 1. Як відповідь записати число Kmod15. Вважати, що в ситуації, коли можливе виникнення генерації , стан виходу тригера не змінюється.	1
	На R та S входи RS-тригера протягом 16 тактів подаються 16-бітні послідовності двійкових сигналів, які описуються 16-ковими числами E6D4 та 7181, відповідно. Біти цих кодів з однаковими номерами з'являються на входах тригера одночасно з початком чергового такту. У 1-му такті на входи тригера подаються старші біти кодів (біти з номером 15), у 16-му такті - молодші біти (з номером 0). Визначити 16-вий код K, який утвориться з послідовності станів інверсного виходу тигера за 16 тактів (з 1-го по 16-ий такт). Початковий стан тригера - 0. Як відповідь записати число Kmod15. Вважати, що в ситуації, коли можливе виникнення генерації , стан виходу тригера не змінюється.	5
	На R та S входи RS-тригера протягом 16 тактів подаються 16-бітні послідовності двійкових сигналів, які описуються 16-ковими числами 8C81 та 2FB6, відповідно. Біти цих кодів з однаковими номерами з'являються на входах тригера одночасно з початком чергового такту. У 1-му такті на входи тригера подаються старші біти кодів (біти з номером 15), у 16-му такті - молодші біти (з номером 0). Визначити 16-вий код K, який утвориться з послідовності станів інверсного виходу тигера за 16 тактів (з 1-го по 16-ий такт). Початковий стан тригера - 0. Як відповідь записати число Kmod15. Вважати, що в ситуації, коли можливе виникнення генерації , стан виходу тригера не змінюється.	D
	На R та S входи RS-тригера протягом 16 тактів подаються 16-бітні послідовності двійкових сигналів, які описуються 16-ковими числами 773F та 775A, відповідно. Біти цих кодів з однаковими номерами з'являються на входах тригера одночасно з початком чергового такту. У 1-му такті на входи тригера подаються старші біти кодів (біти з номером 15), у 16-му такті - молодші біти (з номером 0). Визначити 16-вий код K, який утвориться з послідовності станів інверсного виходу тигера за 16 тактів (з 1-го по 16-ий такт). Початковий стан тригера - 0. Як відповідь записати число Kmod15. Вважати, що в ситуації, коли можливе виникнення генерації , стан виходу тригера не змінюється.	0
	На R та S входи RS-тригера протягом 16 тактів подаються 16-бітні послідовності двійкових сигналів, які описуються 16-ковими числами 994F та DFC0, відповідно. Біти цих кодів з однаковими номерами з'являються на входах тригера одночасно з початком чергового такту. У 1-му такті на входи тригера подаються старші біти кодів (біти з номером 15), у 16-му такті - молодші біти (з номером 0). Визначити 16-вий код K, який утвориться з послідовності станів інверсного виходу тигера за 16 тактів (з 1-го по 16-ий такт). Початковий стан тригера - 1. Як відповідь записати число Kmod15. Вважати, що в ситуації, коли можливе виникнення генерації , стан виходу тригера не змінюється.	0
	На R та S входи RS-тригера протягом 16 тактів подаються 16-бітні послідовності двійкових сигналів, які описуються 16-ковими числами 4B5D та DAD4, відповідно. Біти цих кодів з однаковими номерами з'являються на входах тригера одночасно з початком чергового такту. У 1-му такті на входи тригера подаються старші біти кодів (біти з номером 15), у 16-му такті - молодші біти (з номером 0). Визначити 16-вий код K, який утвориться з послідовності станів інверсного виходу тигера за 16 тактів (з 1-го по 16-ий такт). Початковий стан тригера - 1. Як відповідь записати число Kmod15. Вважати, що в ситуації, коли можливе виникнення генерації , стан виходу тригера не змінюється.	A
	На R та S входи RS-тригера протягом 16 тактів подаються 16-бітні послідовності двійкових сигналів, які описуються 16-ковими числами 6F79 та C44A, відповідно. Біти цих кодів з однаковими номерами з'являються на входах тригера одночасно з початком чергового такту. У 1-му такті на входи тригера подаються старші біти кодів (біти з номером 15), у 16-му такті - молодші біти (з номером 0). Визначити 16-вий код K, який	B

	утвориться з послідовності станів інверсного виходу тигера за 16 тактів (з 1-го по 16-ий такт). Початковий стан тригера - 0. Як відповідь записати число Kmod15. Вважати, що в ситуації, коли можливе виникнення генерації , стан виходу тригера не змінюється.	
	На R та S входи RS-тригера протягом 16 тактів подаються 16-бітні послідовності двійкових сигналів, які описуються 16-ковими числами C38D та 435F, відповідно. Біти цих кодів з однаковими номерами з'являються на входах тригера одночасно з початком чергового такту. У 1-му такті на входи тригера подаються старші біти кодів (біти з номером 15), у 16-му такті - молодші біти (з номером 0). Визначити 16-вий код K, який утвориться з послідовності станів інверсного виходу тигера за 16 тактів (з 1-го по 16-ий такт). Початковий стан тригера - 0. Як відповідь записати число Kmod15. Вважати, що в ситуації, коли можливе виникнення генерації , стан виходу тригера не змінюється.	1
	На R та S входи RS-тригера протягом 16 тактів подаються 16-бітні послідовності двійкових сигналів, які описуються 16-ковими числами 9584 та 0C6A, відповідно. Біти цих кодів з однаковими номерами з'являються на входах тригера одночасно з початком чергового такту. У 1-му такті на входи тригера подаються старші біти кодів (біти з номером 15), у 16-му такті - молодші біти (з номером 0). Визначити 16-вий код K, який утвориться з послідовності станів інверсного виходу тигера за 16 тактів (з 1-го по 16-ий такт). Початковий стан тригера - 1. Як відповідь записати число Kmod15. Вважати, що в ситуації, коли можливе виникнення генерації , стан виходу тригера не змінюється.	D
	На R та S входи RS-тригера протягом 16 тактів подаються 16-бітні послідовності двійкових сигналів, які описуються 16-ковими числами 4972 та 7B1E, відповідно. Біти цих кодів з однаковими номерами з'являються на входах тригера одночасно з початком чергового такту. У 1-му такті на входи тригера подаються старші біти кодів (біти з номером 15), у 16-му такті - молодші біти (з номером 0). Визначити 16-вий код K, який утвориться з послідовності станів інверсного виходу тигера за 16 тактів (з 1-го по 16-ий такт). Початковий стан тригера - 1. Як відповідь записати число Kmod15. Вважати, що в ситуації, коли можливе виникнення генерації , стан виходу тригера не змінюється.	6
	На R та S входи RS-тригера протягом 16 тактів подаються 16-бітні послідовності двійкових сигналів, які описуються 16-ковими числами 3AEB та 8EB3, відповідно. Біти цих кодів з однаковими номерами з'являються на входах тригера одночасно з початком чергового такту. У 1-му такті на входи тригера подаються старші біти кодів (біти з номером 15), у 16-му такті - молодші біти (з номером 0). Визначити 16-вий код K, який утвориться з послідовності станів інверсного виходу тигера за 16 тактів (з 1-го по 16-ий такт). Початковий стан тригера - 0. Як відповідь записати число Kmod15. Вважати, що в ситуації, коли можливе виникнення генерації , стан виходу тригера не змінюється.	4
	На R та S входи RS-тригера протягом 16 тактів подаються 16-бітні послідовності двійкових сигналів, які описуються 16-ковими числами 7178 та 39E7, відповідно. Біти цих кодів з однаковими номерами з'являються на входах тригера одночасно з початком чергового такту. У 1-му такті на входи тригера подаються старші біти кодів (біти з номером 15), у 16-му такті - молодші біти (з номером 0). Визначити 16-вий код K, який утвориться з послідовності станів інверсного виходу тигера за 16 тактів (з 1-го по 16-ий такт). Початковий стан тригера - 0. Як відповідь записати число Kmod15. Вважати, що в ситуації, коли можливе виникнення генерації , стан виходу тригера не змінюється.	6
	На R та S входи RS-тригера протягом 16 тактів подаються 16-бітні послідовності двійкових сигналів, які описуються 16-ковими числами 68C0 та 6B4B, відповідно. Біти цих кодів з однаковими номерами з'являються на входах тригера одночасно з початком чергового такту. У 1-му такті на входи тригера подаються старші біти кодів (біти з номером 15), у 16-му такті - молодші біти (з номером 0). Визначити 16-вий код K, який утвориться з послідовності станів інверсного виходу тигера за 16 тактів (з 1-го по 16-ий такт). Початковий стан тригера - 1. Як відповідь записати число Kmod15. Вважати, що в ситуації, коли можливе виникнення генерації , стан виходу тригера не змінюється.	8

	На R та S входи RS-тригера протягом 16 тактів подаються 16-бітні послідовності двійкових сигналів, які описуються 16-ковими числами 9DD3 та 71BA, відповідно. Біти цих кодів з однаковими номерами з'являються на входах тригера одночасно з початком чергового такту. У 1-му такті на входи тригера подаються старші біти кодів (біти з номером 15), у 16-му такті - молодші біти (з номером 0). Визначити 16-вий код K, який утвориться з послідовності станів інверсного виходу тигера за 16 тактів (з 1-го по 16-ий такт). Початковий стан тригера - 0. Як відповідь записати число Kmod15. Вважати, що в ситуації, коли можливе виникнення генерації , стан виходу тригера не змінюється.	C
	На R та S входи RS-тригера протягом 16 тактів подаються 16-бітні послідовності двійкових сигналів, які описуються 16-ковими числами B2C8 та E692, відповідно. Біти цих кодів з однаковими номерами з'являються на входах тригера одночасно з початком чергового такту. У 1-му такті на входи тригера подаються старші біти кодів (біти з номером 15), у 16-му такті - молодші біти (з номером 0). Визначити 16-вий код K, який утвориться з послідовності станів інверсного виходу тигера за 16 тактів (з 1-го по 16-ий такт). Початковий стан тригера - 1. Як відповідь записати число Kmod15. Вважати, що в ситуації, коли можливе виникнення генерації , стан виходу тригера не змінюється.	C
	На R та S входи RS-тригера протягом 16 тактів подаються 16-бітні послідовності двійкових сигналів, які описуються 16-ковими числами 4FA5 та 1381, відповідно. Біти цих кодів з однаковими номерами з'являються на входах тригера одночасно з початком чергового такту. У 1-му такті на входи тригера подаються старші біти кодів (біти з номером 15), у 16-му такті - молодші біти (з номером 0). Визначити 16-вий код K, який утвориться з послідовності станів інверсного виходу тигера за 16 тактів (з 1-го по 16-ий такт). Початковий стан тригера - 0. Як відповідь записати число Kmod15. Вважати, що в ситуації, коли можливе виникнення генерації , стан виходу тригера не змінюється.	D
	На R та S входи RS-тригера протягом 16 тактів подаються 16-бітні послідовності двійкових сигналів, які описуються 16-ковими числами EDC2 та D6DB, відповідно. Біти цих кодів з однаковими номерами з'являються на входах тригера одночасно з початком чергового такту. У 1-му такті на входи тригера подаються старші біти кодів (біти з номером 15), у 16-му такті - молодші біти (з номером 0). Визначити 16-вий код K, який утвориться з послідовності станів інверсного виходу тигера за 16 тактів (з 1-го по 16-ий такт). Початковий стан тригера - 0. Як відповідь записати число Kmod15. Вважати, що в ситуації, коли можливе виникнення генерації , стан виходу тригера не змінюється.	B
	На R та S входи RS-тригера протягом 16 тактів подаються 16-бітні послідовності двійкових сигналів, які описуються 16-ковими числами 64BC та 6B33, відповідно. Біти цих кодів з однаковими номерами з'являються на входах тригера одночасно з початком чергового такту. У 1-му такті на входи тригера подаються старші біти кодів (біти з номером 15), у 16-му такті - молодші біти (з номером 0). Визначити 16-вий код K, який утвориться з послідовності станів інверсного виходу тигера за 16 тактів (з 1-го по 16-ий такт). Початковий стан тригера - 1. Як відповідь записати число Kmod15. Вважати, що в ситуації, коли можливе виникнення генерації , стан виходу тригера не змінюється.	D
	На R та S входи RS-тригера протягом 16 тактів подаються 16-бітні послідовності двійкових сигналів, які описуються 16-ковими числами 1A8D та E97C, відповідно. Біти цих кодів з однаковими номерами з'являються на входах тригера одночасно з початком чергового такту. У 1-му такті на входи тригера подаються старші біти кодів (біти з номером 15), у 16-му такті - молодші біти (з номером 0). Визначити 16-вий код K, який утвориться з послідовності станів інверсного виходу тигера за 16 тактів (з 1-го по 16-ий такт). Початковий стан тригера - 0. Як відповідь записати число Kmod15. Вважати, що в ситуації, коли можливе виникнення генерації , стан виходу тригера не змінюється.	C
	На R та S входи RS-тригера протягом 16 тактів подаються 16-бітні послідовності двійкових сигналів, які описуються 16-ковими числами E092 та ECC3, відповідно. Біти цих кодів з однаковими номерами з'являються на входах тригера одночасно з початком чергового такту. У 1-му такті на входи тригера подаються старші біти кодів (біти з номером 15), у 16-му такті - молодші біти (з номером 0). Визначити 16-вий код K, який	D

	утвориться з послідовності станів інверсного виходу тигера за 16 тактів (з 1-го по 16-ий такт). Початковий стан тригера - 1. Як відповідь записати число Kmod15. Вважати, що в ситуації, коли можливе виникнення генерації , стан виходу тригера не змінюється.	
	На R та S входи RS-тригера протягом 16 тактів подаються 16-бітні послідовності двійкових сигналів, які описуються 16-ковими числами B1AC та 40FF, відповідно. Біти цих кодів з однаковими номерами з'являються на входах тригера одночасно з початком чергового такту. У 1-му такті на входи тригера подаються старші біти кодів (біти з номером 15), у 16-му такті - молодші біти (з номером 0). Визначити 16-вий код K, який утвориться з послідовності станів інверсного виходу тигера за 16 тактів (з 1-го по 16-ий такт). Початковий стан тригера - 0. Як відповідь записати число Kmod15. Вважати, що в ситуації, коли можливе виникнення генерації , стан виходу тригера не змінюється.	B
	На R та S входи RS-тригера протягом 16 тактів подаються 16-бітні послідовності двійкових сигналів, які описуються 16-ковими числами A8C0 та 538A, відповідно. Біти цих кодів з однаковими номерами з'являються на входах тригера одночасно з початком чергового такту. У 1-му такті на входи тригера подаються старші біти кодів (біти з номером 15), у 16-му такті - молодші біти (з номером 0). Визначити 16-вий код K, який утвориться з послідовності станів інверсного виходу тигера за 16 тактів (з 1-го по 16-ий такт). Початковий стан тригера - 1. Як відповідь записати число Kmod15. Вважати, що в ситуації, коли можливе виникнення генерації , стан виходу тригера не змінюється.	E
	На R та S входи RS-тригера протягом 16 тактів подаються 16-бітні послідовності двійкових сигналів, які описуються 16-ковими числами C4D6 та 024D, відповідно. Біти цих кодів з однаковими номерами з'являються на входах тригера одночасно з початком чергового такту. У 1-му такті на входи тригера подаються старші біти кодів (біти з номером 15), у 16-му такті - молодші біти (з номером 0). Визначити 16-вий код K, який утвориться з послідовності станів інверсного виходу тигера за 16 тактів (з 1-го по 16-ий такт). Початковий стан тригера - 1. Як відповідь записати число Kmod15. Вважати, що в ситуації, коли можливе виникнення генерації , стан виходу тригера не змінюється.	8
	На R та S входи RS-тригера протягом 16 тактів подаються 16-бітні послідовності двійкових сигналів, які описуються 16-ковими числами 0D20 та 8B76, відповідно. Біти цих кодів з однаковими номерами з'являються на входах тригера одночасно з початком чергового такту. У 1-му такті на входи тригера подаються старші біти кодів (біти з номером 15), у 16-му такті - молодші біти (з номером 0). Визначити 16-вий код K, який утвориться з послідовності станів інверсного виходу тигера за 16 тактів (з 1-го по 16-ий такт). Початковий стан тригера - 0. Як відповідь записати число Kmod15. Вважати, що в ситуації, коли можливе виникнення генерації , стан виходу тригера не змінюється.	4
	На R та S входи RS-тригера протягом 16 тактів подаються 16-бітні послідовності двійкових сигналів, які описуються 16-ковими числами 0305 та 213A, відповідно. Біти цих кодів з однаковими номерами з'являються на входах тригера одночасно з початком чергового такту. У 1-му такті на входи тригера подаються старші біти кодів (біти з номером 15), у 16-му такті - молодші біти (з номером 0). Визначити 16-вий код K, який утвориться з послідовності станів інверсного виходу тигера за 16 тактів (з 1-го по 16-ий такт). Початковий стан тригера - 1. Як відповідь записати число Kmod15. Вважати, що в ситуації, коли можливе виникнення генерації , стан виходу тригера не змінюється.	7
	На R та S входи RS-тригера протягом 16 тактів подаються 16-бітні послідовності двійкових сигналів, які описуються 16-ковими числами C4EF та 045D, відповідно. Біти цих кодів з однаковими номерами з'являються на входах тригера одночасно з початком чергового такту. У 1-му такті на входи тригера подаються старші біти кодів (біти з номером 15), у 16-му такті - молодші біти (з номером 0). Визначити 16-вий код K, який утвориться з послідовності станів інверсного виходу тигера за 16 тактів (з 1-го по 16-ий такт). Початковий стан тригера - 0. Як відповідь записати число Kmod15. Вважати, що в ситуації, коли можливе виникнення генерації , стан виходу тригера не змінюється.	5

	На R та S входи RS-тригера протягом 16 тактів подаються 16-бітні послідовності двійкових сигналів, які описуються 16-ковими числами 653D та 52C4, відповідно. Біти цих кодів з однаковими номерами з'являються на входах тригера одночасно з початком чергового такту. У 1-му такті на входи тригера подаються старші біти кодів (біти з номером 15), у 16-му такті - молодші біти (з номером 0). Визначити 16-вий код K, який утвориться з послідовності станів інверсного виходу тигера за 16 тактів (з 1-го по 16-ий такт). Початковий стан тригера - 0. Як відповідь записати число Kmod15. Вважати, що в ситуації, коли можливе виникнення генерації , стан виходу тригера не змінюється.	C
	На R та S входи RS-тригера протягом 16 тактів подаються 16-бітні послідовності двійкових сигналів, які описуються 16-ковими числами 1739 та F80E, відповідно. Біти цих кодів з однаковими номерами з'являються на входах тригера одночасно з початком чергового такту. У 1-му такті на входи тригера подаються старші біти кодів (біти з номером 15), у 16-му такті - молодші біти (з номером 0). Визначити 16-вий код K, який утвориться з послідовності станів інверсного виходу тигера за 16 тактів (з 1-го по 16-ий такт). Початковий стан тригера - 0. Як відповідь записати число Kmod15. Вважати, що в ситуації, коли можливе виникнення генерації , стан виходу тригера не змінюється.	8
	На R та S входи RS-тригера протягом 16 тактів подаються 16-бітні послідовності двійкових сигналів, які описуються 16-ковими числами AAF8 та 93F7, відповідно. Біти цих кодів з однаковими номерами з'являються на входах тригера одночасно з початком чергового такту. У 1-му такті на входи тригера подаються старші біти кодів (біти з номером 15), у 16-му такті - молодші біти (з номером 0). Визначити 16-вий код K, який утвориться з послідовності станів інверсного виходу тигера за 16 тактів (з 1-го по 16-ий такт). Початковий стан тригера - 1. Як відповідь записати число Kmod15. Вважати, що в ситуації, коли можливе виникнення генерації , стан виходу тригера не змінюється.	7
	На R та S входи RS-тригера протягом 16 тактів подаються 16-бітні послідовності двійкових сигналів, які описуються 16-ковими числами 7B18 та F4B5, відповідно. Біти цих кодів з однаковими номерами з'являються на входах тригера одночасно з початком чергового такту. У 1-му такті на входи тригера подаються старші біти кодів (біти з номером 15), у 16-му такті - молодші біти (з номером 0). Визначити 16-вий код K, який утвориться з послідовності станів інверсного виходу тигера за 16 тактів (з 1-го по 16-ий такт). Початковий стан тригера - 1. Як відповідь записати число Kmod15. Вважати, що в ситуації, коли можливе виникнення генерації , стан виходу тригера не змінюється.	4
	На R та S входи RS-тригера протягом 16 тактів подаються 16-бітні послідовності двійкових сигналів, які описуються 16-ковими числами A3BB та 619F, відповідно. Біти цих кодів з однаковими номерами з'являються на входах тригера одночасно з початком чергового такту. У 1-му такті на входи тригера подаються старші біти кодів (біти з номером 15), у 16-му такті - молодші біти (з номером 0). Визначити 16-вий код K, який утвориться з послідовності станів інверсного виходу тигера за 16 тактів (з 1-го по 16-ий такт). Початковий стан тригера - 1. Як відповідь записати число Kmod15. Вважати, що в ситуації, коли можливе виникнення генерації , стан виходу тригера не змінюється.	C
	На R та S входи RS-тригера протягом 16 тактів подаються 16-бітні послідовності двійкових сигналів, які описуються 16-ковими числами B7BF та 6514, відповідно. Біти цих кодів з однаковими номерами з'являються на входах тригера одночасно з початком чергового такту. У 1-му такті на входи тригера подаються старші біти кодів (біти з номером 15), у 16-му такті - молодші біти (з номером 0). Визначити 16-вий код K, який утвориться з послідовності станів інверсного виходу тигера за 16 тактів (з 1-го по 16-ий такт). Початковий стан тригера - 1. Як відповідь записати число Kmod15. Вважати, що в ситуації, коли можливе виникнення генерації , стан виходу тригера не змінюється.	E
	На R та S входи RS-тригера протягом 16 тактів подаються 16-бітні послідовності двійкових сигналів, які описуються 16-ковими числами F4EF та 7ACB, відповідно. Біти цих кодів з однаковими номерами з'являються на входах тригера одночасно з початком чергового такту. У 1-му такті на входи тригера подаються старші біти кодів (біти з номером 15), у 16-му такті - молодші біти (з номером 0). Визначити 16-вий код K, який	4

	утвориться з послідовності станів інверсного виходу тигера за 16 тактів (з 1-го по 16-ий такт). Початковий стан тригера - 0. Як відповідь записати число Kmod15. Вважати, що в ситуації, коли можливе виникнення генерації , стан виходу тригера не змінюється.	
	На R та S входи RS-тригера протягом 16 тактів подаються 16-бітні послідовності двійкових сигналів, які описуються 16-ковими числами 201F та FFE5, відповідно. Біти цих кодів з однаковими номерами з'являються на входах тригера одночасно з початком чергового такту. У 1-му такті на входи тригера подаються старші біти кодів (біти з номером 15), у 16-му такті - молодші біти (з номером 0). Визначити 16-вий код K, який утвориться з послідовності станів інверсного виходу тигера за 16 тактів (з 1-го по 16-ий такт). Початковий стан тригера - 1. Як відповідь записати число Kmod15. Вважати, що в ситуації, коли можливе виникнення генерації , стан виходу тригера не змінюється.	B
	На R та S входи RS-тригера протягом 16 тактів подаються 16-бітні послідовності двійкових сигналів, які описуються 16-ковими числами F5BC та CEA9, відповідно. Біти цих кодів з однаковими номерами з'являються на входах тригера одночасно з початком чергового такту. У 1-му такті на входи тригера подаються старші біти кодів (біти з номером 15), у 16-му такті - молодші біти (з номером 0). Визначити 16-вий код K, який утвориться з послідовності станів інверсного виходу тигера за 16 тактів (з 1-го по 16-ий такт). Початковий стан тригера - 0. Як відповідь записати число Kmod15. Вважати, що в ситуації, коли можливе виникнення генерації , стан виходу тригера не змінюється.	B
	На R та S входи RS-тригера протягом 16 тактів подаються 16-бітні послідовності двійкових сигналів, які описуються 16-ковими числами 11ED та A871, відповідно. Біти цих кодів з однаковими номерами з'являються на входах тригера одночасно з початком чергового такту. У 1-му такті на входи тригера подаються старші біти кодів (біти з номером 15), у 16-му такті - молодші біти (з номером 0). Визначити 16-вий код K, який утвориться з послідовності станів інверсного виходу тигера за 16 тактів (з 1-го по 16-ий такт). Початковий стан тригера - 1. Як відповідь записати число Kmod15. Вважати, що в ситуації, коли можливе виникнення генерації , стан виходу тригера не змінюється.	9
	На R та S входи RS-тригера протягом 16 тактів подаються 16-бітні послідовності двійкових сигналів, які описуються 16-ковими числами 6B76 та 3DAE, відповідно. Біти цих кодів з однаковими номерами з'являються на входах тригера одночасно з початком чергового такту. У 1-му такті на входи тригера подаються старші біти кодів (біти з номером 15), у 16-му такті - молодші біти (з номером 0). Визначити 16-вий код K, який утвориться з послідовності станів інверсного виходу тигера за 16 тактів (з 1-го по 16-ий такт). Початковий стан тригера - 0. Як відповідь записати число Kmod15. Вважати, що в ситуації, коли можливе виникнення генерації , стан виходу тригера не змінюється.	4
	На R та S входи RS-тригера протягом 16 тактів подаються 16-бітні послідовності двійкових сигналів, які описуються 16-ковими числами D5FA та 21E1, відповідно. Біти цих кодів з однаковими номерами з'являються на входах тригера одночасно з початком чергового такту. У 1-му такті на входи тригера подаються старші біти кодів (біти з номером 15), у 16-му такті - молодші біти (з номером 0). Визначити 16-вий код K, який утвориться з послідовності станів інверсного виходу тигера за 16 тактів (з 1-го по 16-ий такт). Початковий стан тригера - 0. Як відповідь записати число Kmod15. Вважати, що в ситуації, коли можливе виникнення генерації , стан виходу тригера не змінюється.	C
	На R та S входи RS-тригера протягом 16 тактів подаються 16-бітні послідовності двійкових сигналів, які описуються 16-ковими числами D94F та 2260, відповідно. Біти цих кодів з однаковими номерами з'являються на входах тригера одночасно з початком чергового такту. У 1-му такті на входи тригера подаються старші біти кодів (біти з номером 15), у 16-му такті - молодші біти (з номером 0). Визначити 16-вий код K, який утвориться з послідовності станів інверсного виходу тигера за 16 тактів (з 1-го по 16-ий такт). Початковий стан тригера - 0. Як відповідь записати число Kmod15. Вважати, що в ситуації, коли можливе виникнення генерації , стан виходу тригера не змінюється.	4

	На R та S входи RS-тригера протягом 16 тактів подаються 16-бітні послідовності двійкових сигналів, які описуються 16-ковими числами AB3F та FA0C, відповідно. Біти цих кодів з однаковими номерами з'являються на входах тригера одночасно з початком чергового такту. У 1-му такті на входи тригера подаються старші біти кодів (біти з номером 15), у 16-му такті - молодші біти (з номером 0). Визначити 16-вий код K, який утвориться з послідовності станів інверсного виходу тигера за 16 тактів (з 1-го по 16-ий такт). Початковий стан тригера - 0. Як відповідь записати число Kmod15. Вважати, що в ситуації, коли можливе виникнення генерації , стан виходу тригера не змінюється.	4
	На R та S входи RS-тригера протягом 16 тактів подаються 16-бітні послідовності двійкових сигналів, які описуються 16-ковими числами AC20 та 924F, відповідно. Біти цих кодів з однаковими номерами з'являються на входах тригера одночасно з початком чергового такту. У 1-му такті на входи тригера подаються старші біти кодів (біти з номером 15), у 16-му такті - молодші біти (з номером 0). Визначити 16-вий код K, який утвориться з послідовності станів інверсного виходу тигера за 16 тактів (з 1-го по 16-ий такт). Початковий стан тригера - 0. Як відповідь записати число Kmod15. Вважати, що в ситуації, коли можливе виникнення генерації , стан виходу тригера не змінюється.	2
	На R та S входи RS-тригера протягом 16 тактів подаються 16-бітні послідовності двійкових сигналів, які описуються 16-ковими числами 1916 та 4AB1, відповідно. Біти цих кодів з однаковими номерами з'являються на входах тригера одночасно з початком чергового такту. У 1-му такті на входи тригера подаються старші біти кодів (біти з номером 15), у 16-му такті - молодші біти (з номером 0). Визначити 16-вий код K, який утвориться з послідовності станів інверсного виходу тигера за 16 тактів (з 1-го по 16-ий такт). Початковий стан тригера - 0. Як відповідь записати число Kmod15. Вважати, що в ситуації, коли можливе виникнення генерації , стан виходу тригера не змінюється.	1
	На D та CE входи D-тригера, що спрацьовує по фронту зростання синхроімпульсів, протягом 16 тактів подаються 16-бітні послідовності двійкових сигналів, які описуються, 16-ковими числами E139 та 8216, відповідно. Біти цих кодів з'являються на входах тригера перед надходженням фронта зростання синхроімпульсів одночасно з попереднім фронтом спадання синхроімпульсів, які подаються на вхід C тригера. У 1-му такті на входи тригера подаються старші біти кодів (біти з номером 15), у 16-му такті - молодші біти (з номером 0). Визначити 16-вий код K, який утвориться з послідовності станів прямого виходу тигера за 16 тактів (з 1-го по 16-ий такт, такт починається із фронтом зростання синхроімпульса). Початковий стан тригера - 1. Як відповідь записати число Kmod15.	8
	На D та CE входи D-тригера, що спрацьовує по фронту зростання синхроімпульсів, протягом 16 тактів подаються 16-бітні послідовності двійкових сигналів, які описуються, 16-ковими числами C2C9 та 95A3, відповідно. Біти цих кодів з'являються на входах тригера перед надходженням фронта зростання синхроімпульсів одночасно з попереднім фронтом спадання синхроімпульсів, які подаються на вхід C тригера. У 1-му такті на входи тригера подаються старші біти кодів (біти з номером 15), у 16-му такті - молодші біти (з номером 0). Визначити 16-вий код K, який утвориться з послідовності станів прямого виходу тигера за 16 тактів (з 1-го по 16-ий такт, такт починається із фронтом зростання синхроімпульса). Початковий стан тригера - 1. Як відповідь записати число Kmod15.	C
	На D та CE входи D-тригера, що спрацьовує по фронту зростання синхроімпульсів, протягом 16 тактів подаються 16-бітні послідовності двійкових сигналів, які описуються, 16-ковими числами 84D2 та C5D8, відповідно. Біти цих кодів з'являються на входах тригера перед надходженням фронта зростання синхроімпульсів одночасно з попереднім фронтом спадання синхроімпульсів, які подаються на вхід C тригера. У 1-му такті на входи тригера подаються старші біти кодів (біти з номером 15), у 16-му такті - молодші біти (з номером 0). Визначити 16-вий код K, який утвориться з послідовності станів прямого виходу тигера за 16 тактів (з 1-го по 16-ий такт, такт починається із фронтом зростання синхроімпульса). Початковий стан тригера - 1. Як відповідь записати число	E

	Kmod15.	
	На D та CE входи D-тригера, що спрацьовує по фронту зростання синхроімпульсів, протягом 16 тактів подаються 16-бітні послідовності двійкових сигналів, які описуються, 16-ковими числами 8DD8 та 6AC3, відповідно. Біти цих кодів з'являються на входах тригера перед надходженням фронта зростання синхроімпульсів одночасно з попереднім фронтом спадання синхроімпульсів, які подаються на вхід C тригера. У 1-му такті на входи тригера подаються старші біти кодів (біти з номером 15), у 16-му такті - молодші біти (з номером 0). Визначити 16-вий код K, який утвориться з послідовності станів прямого виходу тигера за 16 тактів (з 1-го по 16-ий такт, такт починається із фронтом зростання синхроімпульса). Початковий стан тригера - 0. Як відповідь записати число Kmod15.	9
	На D та CE входи D-тригера, що спрацьовує по фронту зростання синхроімпульсів, протягом 16 тактів подаються 16-бітні послідовності двійкових сигналів, які описуються, 16-ковими числами 689C та 41FB, відповідно. Біти цих кодів з'являються на входах тригера перед надходженням фронта зростання синхроімпульсів одночасно з попереднім фронтом спадання синхроімпульсів, які подаються на вхід C тригера. У 1-му такті на входи тригера подаються старші біти кодів (біти з номером 15), у 16-му такті - молодші біти (з номером 0). Визначити 16-вий код K, який утвориться з послідовності станів прямого виходу тигера за 16 тактів (з 1-го по 16-ий такт, такт починається із фронтом зростання синхроімпульса). Початковий стан тригера - 1. Як відповідь записати число Kmod15.	5
	На D та CE входи D-тригера, що спрацьовує по фронту зростання синхроімпульсів, протягом 16 тактів подаються 16-бітні послідовності двійкових сигналів, які описуються, 16-ковими числами 4E9D та B85B, відповідно. Біти цих кодів з'являються на входах тригера перед надходженням фронта зростання синхроімпульсів одночасно з попереднім фронтом спадання синхроімпульсів, які подаються на вхід C тригера. У 1-му такті на входи тригера подаються старші біти кодів (біти з номером 15), у 16-му такті - молодші біти (з номером 0). Визначити 16-вий код K, який утвориться з послідовності станів прямого виходу тигера за 16 тактів (з 1-го по 16-ий такт, такт починається із фронтом зростання синхроімпульса). Початковий стан тригера - 1. Як відповідь записати число Kmod15.	7
	На D та CE входи D-тригера, що спрацьовує по фронту зростання синхроімпульсів, протягом 16 тактів подаються 16-бітні послідовності двійкових сигналів, які описуються, 16-ковими числами 7B37 та 59F2, відповідно. Біти цих кодів з'являються на входах тригера перед надходженням фронта зростання синхроімпульсів одночасно з попереднім фронтом спадання синхроімпульсів, які подаються на вхід C тригера. У 1-му такті на входи тригера подаються старші біти кодів (біти з номером 15), у 16-му такті - молодші біти (з номером 0). Визначити 16-вий код K, який утвориться з послідовності станів прямого виходу тигера за 16 тактів (з 1-го по 16-ий такт, такт починається із фронтом зростання синхроімпульса). Початковий стан тригера - 0. Як відповідь записати число Kmod15.	A
	На D та CE входи D-тригера, що спрацьовує по фронту зростання синхроімпульсів, протягом 16 тактів подаються 16-бітні послідовності двійкових сигналів, які описуються, 16-ковими числами 03C7 та 1315, відповідно. Біти цих кодів з'являються на входах тригера перед надходженням фронта зростання синхроімпульсів одночасно з попереднім фронтом спадання синхроімпульсів, які подаються на вхід C тригера. У 1-му такті на входи тригера подаються старші біти кодів (біти з номером 15), у 16-му такті - молодші біти (з номером 0). Визначити 16-вий код K, який утвориться з послідовності станів прямого виходу тигера за 16 тактів (з 1-го по 16-ий такт, такт починається із фронтом зростання синхроімпульса). Початковий стан тригера - 0. Як відповідь записати число Kmod15.	9

	На D та CE входи D-тригера, що спрацьовує по фронту зростання синхроімпульсів, протягом 16 тактів подаються 16-бітні послідовності двійкових сигналів, які описуються, 16-ковими числами 1026 та 1B80, відповідно. Біти цих кодів з'являються на входах тригера перед надходженням фронта зростання синхроімпульсів одночасно з попереднім фронтом спадання синхроімпульсів, які подаються на вхід C тригера. У 1-му такті на входи тригера подаються старші біти кодів (біти з номером 15), у 16-му такті - молодші біти (з номером 0). Визначити 16-вий код K, який утвориться з послідовності станів прямого виходу тигера за 16 тактів (з 1-го по 16-ий такт, такт починається із фронтом зростання синхроімпульса). Початковий стан тригера - 1. Як відповідь записати число Kmod15.	0
	На D та CE входи D-тригера, що спрацьовує по фронту зростання синхроімпульсів, протягом 16 тактів подаються 16-бітні послідовності двійкових сигналів, які описуються, 16-ковими числами 7C85 та B701, відповідно. Біти цих кодів з'являються на входах тригера перед надходженням фронта зростання синхроімпульсів одночасно з попереднім фронтом спадання синхроімпульсів, які подаються на вхід C тригера. У 1-му такті на входи тригера подаються старші біти кодів (біти з номером 15), у 16-му такті - молодші біти (з номером 0). Визначити 16-вий код K, який утвориться з послідовності станів прямого виходу тигера за 16 тактів (з 1-го по 16-ий такт, такт починається із фронтом зростання синхроімпульса). Початковий стан тригера - 0. Як відповідь записати число Kmod15.	1
	На D та CE входи D-тригера, що спрацьовує по фронту зростання синхроімпульсів, протягом 16 тактів подаються 16-бітні послідовності двійкових сигналів, які описуються, 16-ковими числами C4CE та 3B09, відповідно. Біти цих кодів з'являються на входах тригера перед надходженням фронта зростання синхроімпульсів одночасно з попереднім фронтом спадання синхроімпульсів, які подаються на вхід C тригера. У 1-му такті на входи тригера подаються старші біти кодів (біти з номером 15), у 16-му такті - молодші біти (з номером 0). Визначити 16-вий код K, який утвориться з послідовності станів прямого виходу тигера за 16 тактів (з 1-го по 16-ий такт, такт починається із фронтом зростання синхроімпульса). Початковий стан тригера - 0. Як відповідь записати число Kmod15.	E
	На D та CE входи D-тригера, що спрацьовує по фронту зростання синхроімпульсів, протягом 16 тактів подаються 16-бітні послідовності двійкових сигналів, які описуються, 16-ковими числами 5A08 та 08D4, відповідно. Біти цих кодів з'являються на входах тригера перед надходженням фронта зростання синхроімпульсів одночасно з попереднім фронтом спадання синхроімпульсів, які подаються на вхід C тригера. У 1-му такті на входи тригера подаються старші біти кодів (біти з номером 15), у 16-му такті - молодші біти (з номером 0). Визначити 16-вий код K, який утвориться з послідовності станів прямого виходу тигера за 16 тактів (з 1-го по 16-ий такт, такт починається із фронтом зростання синхроімпульса). Початковий стан тригера - 1. Як відповідь записати число Kmod15.	0
	На D та CE входи D-тригера, що спрацьовує по фронту зростання синхроімпульсів, протягом 16 тактів подаються 16-бітні послідовності двійкових сигналів, які описуються, 16-ковими числами A14B та 7F01, відповідно. Біти цих кодів з'являються на входах тригера перед надходженням фронта зростання синхроімпульсів одночасно з попереднім фронтом спадання синхроімпульсів, які подаються на вхід C тригера. У 1-му такті на входи тригера подаються старші біти кодів (біти з номером 15), у 16-му такті - молодші біти (з номером 0). Визначити 16-вий код K, який утвориться з послідовності станів прямого виходу тигера за 16 тактів (з 1-го по 16-ий такт, такт починається із фронтом зростання синхроімпульса). Початковий стан тригера - 1. Як відповідь записати число Kmod15.	B
	На D та CE входи D-тригера, що спрацьовує по фронту зростання синхроімпульсів, протягом 16 тактів подаються 16-бітні послідовності двійкових сигналів, які описуються, 16-ковими числами D1B1 та 8BB7, відповідно. Біти цих кодів з'являються на входах	A

	тригера перед надходженням фронта зростання синхроімпульсів одночасно з попереднім фронтом спадання синхроімпульсів, які подаються на вхід С тригера. У 1-му такті на входи тригера подаються старші біти кодів (біти з номером 15), у 16-му такті - молодші біти (з номером 0). Визначити 16-вий код К, який утвориться з послідовності станів прямого виходу тигера за 16 тактів (з 1-го по 16-ий такт, такт починається із фронтом зростання синхроімпульса). Початковий стан тригера - 0. Як відповідь записати число Kmod15.	
	На D та CE входи D-тригера, що спрацьовує по фронту зростання синхроімпульсів, протягом 16 тактів подаються 16-бітні послідовності двійкових сигналів, які описуються, 16-ковими числами A3ED та 2159, відповідно. Біти цих кодів з'являються на входах тригера перед надходженням фронта зростання синхроімпульсів одночасно з попереднім фронтом спадання синхроімпульсів, які подаються на вхід С тригера. У 1-му такті на входи тригера подаються старші біти кодів (біти з номером 15), у 16-му такті - молодші біти (з номером 0). Визначити 16-вий код К, який утвориться з послідовності станів прямого виходу тигера за 16 тактів (з 1-го по 16-ий такт, такт починається із фронтом зростання синхроімпульса). Початковий стан тригера - 0. Як відповідь записати число Kmod15.	2
	На D та CE входи D-тригера, що спрацьовує по фронту зростання синхроімпульсів, протягом 16 тактів подаються 16-бітні послідовності двійкових сигналів, які описуються, 16-ковими числами 5B0F та 5A5D, відповідно. Біти цих кодів з'являються на входах тригера перед надходженням фронта зростання синхроімпульсів одночасно з попереднім фронтом спадання синхроімпульсів, які подаються на вхід С тригера. У 1-му такті на входи тригера подаються старші біти кодів (біти з номером 15), у 16-му такті - молодші біти (з номером 0). Визначити 16-вий код К, який утвориться з послідовності станів прямого виходу тигера за 16 тактів (з 1-го по 16-ий такт, такт починається із фронтом зростання синхроімпульса). Початковий стан тригера - 0. Як відповідь записати число Kmod15.	0
	На D та CE входи D-тригера, що спрацьовує по фронту зростання синхроімпульсів, протягом 16 тактів подаються 16-бітні послідовності двійкових сигналів, які описуються, 16-ковими числами 3DD7 та 34AE, відповідно. Біти цих кодів з'являються на входах тригера перед надходженням фронта зростання синхроімпульсів одночасно з попереднім фронтом спадання синхроімпульсів, які подаються на вхід С тригера. У 1-му такті на входи тригера подаються старші біти кодів (біти з номером 15), у 16-му такті - молодші біти (з номером 0). Визначити 16-вий код К, який утвориться з послідовності станів прямого виходу тигера за 16 тактів (з 1-го по 16-ий такт, такт починається із фронтом зростання синхроімпульса). Початковий стан тригера - 1. Як відповідь записати число Kmod15.	4
	На D та CE входи D-тригера, що спрацьовує по фронту зростання синхроімпульсів, протягом 16 тактів подаються 16-бітні послідовності двійкових сигналів, які описуються, 16-ковими числами 9E93 та FD5F, відповідно. Біти цих кодів з'являються на входах тригера перед надходженням фронта зростання синхроімпульсів одночасно з попереднім фронтом спадання синхроімпульсів, які подаються на вхід С тригера. У 1-му такті на входи тригера подаються старші біти кодів (біти з номером 15), у 16-му такті - молодші біти (з номером 0). Визначити 16-вий код К, який утвориться з послідовності станів прямого виходу тигера за 16 тактів (з 1-го по 16-ий такт, такт починається із фронтом зростання синхроімпульса). Початковий стан тригера - 0. Як відповідь записати число Kmod15.	C
	На D та CE входи D-тригера, що спрацьовує по фронту зростання синхроімпульсів, протягом 16 тактів подаються 16-бітні послідовності двійкових сигналів, які описуються, 16-ковими числами C35A та 5E9A, відповідно. Біти цих кодів з'являються на входах тригера перед надходженням фронта зростання синхроімпульсів одночасно з попереднім фронтом спадання синхроімпульсів, які подаються на вхід С тригера. У 1-му такті на входи тригера подаються старші біти кодів (біти з номером 15), у 16-му такті - молодші	A

	біти (з номером 0). Визначити 16-вий код К, який утвориться з послідовності станів прямого виходу тигера за 16 тактів (з 1-го по 16-ий такт, такт починається із фронтом зростання синхроімпульса). Початковий стан тригера - 0. Як відповідь записати число Kmod15.	
	На D та CE входи D-тригера, що спрацьовує по фронту зростання синхроімпульсів, протягом 16 тактів подаються 16-бітні послідовності двійкових сигналів, які описуються, 16-ковими числами 7BB4 та 13EE, відповідно. Біти цих кодів з'являються на входах тригера перед надходженням фронта зростання синхроімпульсів одночасно з попереднім фронтом спадання синхроімпульсів, які подаються на вхід С тригера. У 1-му такті на входи тригера подаються старші біти кодів (біти з номером 15), у 16-му такті - молодші біти (з номером 0). Визначити 16-вий код К, який утвориться з послідовності станів прямого виходу тигера за 16 тактів (з 1-го по 16-ий такт, такт починається із фронтом зростання синхроімпульса). Початковий стан тригера - 0. Як відповідь записати число Kmod15.	1
	На D та CE входи D-тригера, що спрацьовує по фронту зростання синхроімпульсів, протягом 16 тактів подаються 16-бітні послідовності двійкових сигналів, які описуються, 16-ковими числами CBE3 та 700F, відповідно. Біти цих кодів з'являються на входах тригера перед надходженням фронта зростання синхроімпульсів одночасно з попереднім фронтом спадання синхроімпульсів, які подаються на вхід С тригера. У 1-му такті на входи тригера подаються старші біти кодів (біти з номером 15), у 16-му такті - молодші біти (з номером 0). Визначити 16-вий код К, який утвориться з послідовності станів прямого виходу тигера за 16 тактів (з 1-го по 16-ий такт, такт починається із фронтом зростання синхроімпульса). Початковий стан тригера - 1. Як відповідь записати число Kmod15.	0
	На D та CE входи D-тригера, що спрацьовує по фронту зростання синхроімпульсів, протягом 16 тактів подаються 16-бітні послідовності двійкових сигналів, які описуються, 16-ковими числами 3FF5 та 73C0, відповідно. Біти цих кодів з'являються на входах тригера перед надходженням фронта зростання синхроімпульсів одночасно з попереднім фронтом спадання синхроімпульсів, які подаються на вхід С тригера. У 1-му такті на входи тригера подаються старші біти кодів (біти з номером 15), у 16-му такті - молодші біти (з номером 0). Визначити 16-вий код К, який утвориться з послідовності станів прямого виходу тигера за 16 тактів (з 1-го по 16-ий такт, такт починається із фронтом зростання синхроімпульса). Початковий стан тригера - 0. Як відповідь записати число Kmod15.	3
	На D та CE входи D-тригера, що спрацьовує по фронту зростання синхроімпульсів, протягом 16 тактів подаються 16-бітні послідовності двійкових сигналів, які описуються, 16-ковими числами 5C91 та F0D8, відповідно. Біти цих кодів з'являються на входах тригера перед надходженням фронта зростання синхроімпульсів одночасно з попереднім фронтом спадання синхроімпульсів, які подаються на вхід С тригера. У 1-му такті на входи тригера подаються старші біти кодів (біти з номером 15), у 16-му такті - молодші біти (з номером 0). Визначити 16-вий код К, який утвориться з послідовності станів прямого виходу тигера за 16 тактів (з 1-го по 16-ий такт, такт починається із фронтом зростання синхроімпульса). Початковий стан тригера - 0. Як відповідь записати число Kmod15.	E
	На D та CE входи D-тригера, що спрацьовує по фронту зростання синхроімпульсів, протягом 16 тактів подаються 16-бітні послідовності двійкових сигналів, які описуються, 16-ковими числами 1374 та C21F, відповідно. Біти цих кодів з'являються на входах тригера перед надходженням фронта зростання синхроімпульсів одночасно з попереднім фронтом спадання синхроімпульсів, які подаються на вхід С тригера. У 1-му такті на входи тригера подаються старші біти кодів (біти з номером 15), у 16-му такті - молодші біти (з номером 0). Визначити 16-вий код К, який утвориться з послідовності станів прямого виходу тигера за 16 тактів (з 1-го по 16-ий такт, такт починається із фронтом зростання синхроімпульса). Початковий стан тригера - 1. Як відповідь записати число	7

	Kmod15.	
	На D та CE входи D-тригера, що спрацьовує по фронту зростання синхроімпульсів, протягом 16 тактів подаються 16-бітні послідовності двійкових сигналів, які описуються, 16-ковими числами 7143 та 776C, відповідно. Біти цих кодів з'являються на входах тригера перед надходженням фронта зростання синхроімпульсів одночасно з попереднім фронтом спадання синхроімпульсів, які подаються на вхід C тригера. У 1-му такті на входи тригера подаються старші біти кодів (біти з номером 15), у 16-му такті - молодші біти (з номером 0). Визначити 16-вий код K, який утвориться з послідовності станів прямого виходу тигера за 16 тактів (з 1-го по 16-ий такт, такт починається із фронтом зростання синхроімпульса). Початковий стан тригера - 1. Як відповідь записати число Kmod15.	6
	На D та CE входи D-тригера, що спрацьовує по фронту зростання синхроімпульсів, протягом 16 тактів подаються 16-бітні послідовності двійкових сигналів, які описуються, 16-ковими числами B8A9 та 07B1, відповідно. Біти цих кодів з'являються на входах тригера перед надходженням фронта зростання синхроімпульсів одночасно з попереднім фронтом спадання синхроімпульсів, які подаються на вхід C тригера. У 1-му такті на входи тригера подаються старші біти кодів (біти з номером 15), у 16-му такті - молодші біти (з номером 0). Визначити 16-вий код K, який утвориться з послідовності станів прямого виходу тигера за 16 тактів (з 1-го по 16-ий такт, такт починається із фронтом зростання синхроімпульса). Початковий стан тригера - 0. Як відповідь записати число Kmod15.	0
	На D та CE входи D-тригера, що спрацьовує по фронту зростання синхроімпульсів, протягом 16 тактів подаються 16-бітні послідовності двійкових сигналів, які описуються, 16-ковими числами 531A та 9080, відповідно. Біти цих кодів з'являються на входах тригера перед надходженням фронта зростання синхроімпульсів одночасно з попереднім фронтом спадання синхроімпульсів, які подаються на вхід C тригера. У 1-му такті на входи тригера подаються старші біти кодів (біти з номером 15), у 16-му такті - молодші біти (з номером 0). Визначити 16-вий код K, який утвориться з послідовності станів прямого виходу тигера за 16 тактів (з 1-го по 16-ий такт, такт починається із фронтом зростання синхроімпульса). Початковий стан тригера - 1. Як відповідь записати число Kmod15.	1
	На D та CE входи D-тригера, що спрацьовує по фронту зростання синхроімпульсів, протягом 16 тактів подаються 16-бітні послідовності двійкових сигналів, які описуються, 16-ковими числами 955E та 9269, відповідно. Біти цих кодів з'являються на входах тригера перед надходженням фронта зростання синхроімпульсів одночасно з попереднім фронтом спадання синхроімпульсів, які подаються на вхід C тригера. У 1-му такті на входи тригера подаються старші біти кодів (біти з номером 15), у 16-му такті - молодші біти (з номером 0). Визначити 16-вий код K, який утвориться з послідовності станів прямого виходу тигера за 16 тактів (з 1-го по 16-ий такт, такт починається із фронтом зростання синхроімпульса). Початковий стан тригера - 1. Як відповідь записати число Kmod15.	0
	На D та CE входи D-тригера, що спрацьовує по фронту зростання синхроімпульсів, протягом 16 тактів подаються 16-бітні послідовності двійкових сигналів, які описуються, 16-ковими числами EFCB та FA70, відповідно. Біти цих кодів з'являються на входах тригера перед надходженням фронта зростання синхроімпульсів одночасно з попереднім фронтом спадання синхроімпульсів, які подаються на вхід C тригера. У 1-му такті на входи тригера подаються старші біти кодів (біти з номером 15), у 16-му такті - молодші біти (з номером 0). Визначити 16-вий код K, який утвориться з послідовності станів прямого виходу тигера за 16 тактів (з 1-го по 16-ий такт, такт починається із фронтом зростання синхроімпульса). Початковий стан тригера - 0. Як відповідь записати число Kmod15.	B

	На D та CE входи D-тригера, що спрацьовує по фронту зростання синхроімпульсів, протягом 16 тактів подаються 16-бітні послідовності двійкових сигналів, які описуються, 16-ковими числами 6036 та ACD8, відповідно. Біти цих кодів з'являються на входах тригера перед надходженням фронта зростання синхроімпульсів одночасно з попереднім фронтом спадання синхроімпульсів, які подаються на вхід С тригера. У 1-му такті на входи тригера подаються старші біти кодів (біти з номером 15), у 16-му такті - молодші біти (з номером 0). Визначити 16-вий код К, який утвориться з послідовності станів прямого виходу тигера за 16 тактів (з 1-го по 16-ий такт, такт починається із фронтом зростання синхроімпульса). Початковий стан тригера - 0. Як відповідь записати число Kmod15.	4
	На D та CE входи D-тригера, що спрацьовує по фронту зростання синхроімпульсів, протягом 16 тактів подаються 16-бітні послідовності двійкових сигналів, які описуються, 16-ковими числами FD39 та 30BD, відповідно. Біти цих кодів з'являються на входах тригера перед надходженням фронта зростання синхроімпульсів одночасно з попереднім фронтом спадання синхроімпульсів, які подаються на вхід С тригера. У 1-му такті на входи тригера подаються старші біти кодів (біти з номером 15), у 16-му такті - молодші біти (з номером 0). Визначити 16-вий код К, який утвориться з послідовності станів прямого виходу тигера за 16 тактів (з 1-го по 16-ий такт, такт починається із фронтом зростання синхроімпульса). Початковий стан тригера - 1. Як відповідь записати число Kmod15.	C
	На D та CE входи D-тригера, що спрацьовує по фронту зростання синхроімпульсів, протягом 16 тактів подаються 16-бітні послідовності двійкових сигналів, які описуються, 16-ковими числами F6C0 та D1BD, відповідно. Біти цих кодів з'являються на входах тригера перед надходженням фронта зростання синхроімпульсів одночасно з попереднім фронтом спадання синхроімпульсів, які подаються на вхід С тригера. У 1-му такті на входи тригера подаються старші біти кодів (біти з номером 15), у 16-му такті - молодші біти (з номером 0). Визначити 16-вий код К, який утвориться з послідовності станів прямого виходу тигера за 16 тактів (з 1-го по 16-ий такт, такт починається із фронтом зростання синхроімпульса). Початковий стан тригера - 0. Як відповідь записати число Kmod15.	B
	На D та CE входи D-тригера, що спрацьовує по фронту зростання синхроімпульсів, протягом 16 тактів подаються 16-бітні послідовності двійкових сигналів, які описуються, 16-ковими числами C963 та 4323, відповідно. Біти цих кодів з'являються на входах тригера перед надходженням фронта зростання синхроімпульсів одночасно з попереднім фронтом спадання синхроімпульсів, які подаються на вхід С тригера. У 1-му такті на входи тригера подаються старші біти кодів (біти з номером 15), у 16-му такті - молодші біти (з номером 0). Визначити 16-вий код К, який утвориться з послідовності станів прямого виходу тигера за 16 тактів (з 1-го по 16-ий такт, такт починається із фронтом зростання синхроімпульса). Початковий стан тригера - 1. Як відповідь записати число Kmod15.	D
	На D та CE входи D-тригера, що спрацьовує по фронту зростання синхроімпульсів, протягом 16 тактів подаються 16-бітні послідовності двійкових сигналів, які описуються, 16-ковими числами 5DDD та 5E8D, відповідно. Біти цих кодів з'являються на входах тригера перед надходженням фронта зростання синхроімпульсів одночасно з попереднім фронтом спадання синхроімпульсів, які подаються на вхід С тригера. У 1-му такті на входи тригера подаються старші біти кодів (біти з номером 15), у 16-му такті - молодші біти (з номером 0). Визначити 16-вий код К, який утвориться з послідовності станів прямого виходу тигера за 16 тактів (з 1-го по 16-ий такт, такт починається із фронтом зростання синхроімпульса). Початковий стан тригера - 1. Як відповідь записати число Kmod15.	C
	На D та CE входи D-тригера, що спрацьовує по фронту зростання синхроімпульсів, протягом 16 тактів подаються 16-бітні послідовності двійкових сигналів, які описуються, 16-ковими числами 2656 та 416F, відповідно. Біти цих кодів з'являються на входах	3

	тригера перед надходженням фронта зростання синхроімпульсів одночасно з попереднім фронтом спадання синхроімпульсів, які подаються на вхід С тригера. У 1-му такті на входи тригера подаються старші біти кодів (біти з номером 15), у 16-му такті - молодші біти (з номером 0). Визначити 16-вий код К, який утвориться з послідовності станів прямого виходу тигера за 16 тактів (з 1-го по 16-ий такт, такт починається із фронтом зростання синхроімпульса). Початковий стан тригера - 1. Як відповідь записати число Kmod15.	
	На D та CE входи D-тригера, що спрацьовує по фронту зростання синхроімпульсів, протягом 16 тактів подаються 16-бітні послідовності двійкових сигналів, які описуються, 16-ковими числами 04F0 та 1986, відповідно. Біти цих кодів з'являються на входах тригера перед надходженням фронта зростання синхроімпульсів одночасно з попереднім фронтом спадання синхроімпульсів, які подаються на вхід С тригера. У 1-му такті на входи тригера подаються старші біти кодів (біти з номером 15), у 16-му такті - молодші біти (з номером 0). Визначити 16-вий код К, який утвориться з послідовності станів прямого виходу тигера за 16 тактів (з 1-го по 16-ий такт, такт починається із фронтом зростання синхроімпульса). Початковий стан тригера - 0. Як відповідь записати число Kmod15.	8
	На D та CE входи D-тригера, що спрацьовує по фронту зростання синхроімпульсів, протягом 16 тактів подаються 16-бітні послідовності двійкових сигналів, які описуються, 16-ковими числами A41B та 0FB2, відповідно. Біти цих кодів з'являються на входах тригера перед надходженням фронта зростання синхроімпульсів одночасно з попереднім фронтом спадання синхроімпульсів, які подаються на вхід С тригера. У 1-му такті на входи тригера подаються старші біти кодів (біти з номером 15), у 16-му такті - молодші біти (з номером 0). Визначити 16-вий код К, який утвориться з послідовності станів прямого виходу тигера за 16 тактів (з 1-го по 16-ий такт, такт починається із фронтом зростання синхроімпульса). Початковий стан тригера - 1. Як відповідь записати число Kmod15.	5
	На D та CE входи D-тригера, що спрацьовує по фронту зростання синхроімпульсів, протягом 16 тактів подаються 16-бітні послідовності двійкових сигналів, які описуються, 16-ковими числами A429 та 82D1, відповідно. Біти цих кодів з'являються на входах тригера перед надходженням фронта зростання синхроімпульсів одночасно з попереднім фронтом спадання синхроімпульсів, які подаються на вхід С тригера. У 1-му такті на входи тригера подаються старші біти кодів (біти з номером 15), у 16-му такті - молодші біти (з номером 0). Визначити 16-вий код К, який утвориться з послідовності станів прямого виходу тигера за 16 тактів (з 1-го по 16-ий такт, такт починається із фронтом зростання синхроімпульса). Початковий стан тригера - 0. Як відповідь записати число Kmod15.	D
	На D та CE входи D-тригера, що спрацьовує по фронту зростання синхроімпульсів, протягом 16 тактів подаються 16-бітні послідовності двійкових сигналів, які описуються, 16-ковими числами A5B4 та 64D4, відповідно. Біти цих кодів з'являються на входах тригера перед надходженням фронта зростання синхроімпульсів одночасно з попереднім фронтом спадання синхроімпульсів, які подаються на вхід С тригера. У 1-му такті на входи тригера подаються старші біти кодів (біти з номером 15), у 16-му такті - молодші біти (з номером 0). Визначити 16-вий код К, який утвориться з послідовності станів прямого виходу тигера за 16 тактів (з 1-го по 16-ий такт, такт починається із фронтом зростання синхроімпульса). Початковий стан тригера - 0. Як відповідь записати число Kmod15.	C
	На D та CE входи D-тригера, що спрацьовує по фронту зростання синхроімпульсів, протягом 16 тактів подаються 16-бітні послідовності двійкових сигналів, які описуються, 16-ковими числами 45A7 та 2423, відповідно. Біти цих кодів з'являються на входах тригера перед надходженням фронта зростання синхроімпульсів одночасно з попереднім фронтом спадання синхроімпульсів, які подаються на вхід С тригера. У 1-му такті на входи тригера подаються старші біти кодів (біти з номером 15), у 16-му такті - молодші	4

	біти (з номером 0). Визначити 16-вий код К, який утвориться з послідовності станів прямого виходу тигера за 16 тактів (з 1-го по 16-ий такт, такт починається із фронтом зростання синхроімпульса). Початковий стан тригера - 1. Як відповідь записати число Kmod15.	
	На D та CE входи D-тригера, що спрацьовує по фронту зростання синхроімпульсів, протягом 16 тактів подаються 16-бітні послідовності двійкових сигналів, які описуються, 16-ковими числами 3FB7 та 23BB, відповідно. Біти цих кодів з'являються на входах тригера перед надходженням фронта зростання синхроімпульсів одночасно з попереднім фронтом спадання синхроімпульсів, які подаються на вхід С тригера. У 1-му такті на входи тригера подаються старші біти кодів (біти з номером 15), у 16-му такті - молодші біти (з номером 0). Визначити 16-вий код К, який утвориться з послідовності станів прямого виходу тигера за 16 тактів (з 1-го по 16-ий такт, такт починається із фронтом зростання синхроімпульса). Початковий стан тригера - 0. Як відповідь записати число Kmod15.	6
	На D та CE входи D-тригера, що спрацьовує по фронту зростання синхроімпульсів, протягом 16 тактів подаються 16-бітні послідовності двійкових сигналів, які описуються, 16-ковими числами 2D6C та B53E, відповідно. Біти цих кодів з'являються на входах тригера перед надходженням фронта зростання синхроімпульсів одночасно з попереднім фронтом спадання синхроімпульсів, які подаються на вхід С тригера. У 1-му такті на входи тригера подаються старші біти кодів (біти з номером 15), у 16-му такті - молодші біти (з номером 0). Визначити 16-вий код К, який утвориться з послідовності станів прямого виходу тигера за 16 тактів (з 1-го по 16-ий такт, такт починається із фронтом зростання синхроімпульса). Початковий стан тригера - 1. Як відповідь записати число Kmod15.	5
	На D та CE входи D-тригера, що спрацьовує по фронту зростання синхроімпульсів, протягом 16 тактів подаються 16-бітні послідовності двійкових сигналів, які описуються, 16-ковими числами 7F2F та EAF7, відповідно. Біти цих кодів з'являються на входах тригера перед надходженням фронта зростання синхроімпульсів одночасно з попереднім фронтом спадання синхроімпульсів, які подаються на вхід С тригера. У 1-му такті на входи тригера подаються старші біти кодів (біти з номером 15), у 16-му такті - молодші біти (з номером 0). Визначити 16-вий код К, який утвориться з послідовності станів прямого виходу тигера за 16 тактів (з 1-го по 16-ий такт, такт починається із фронтом зростання синхроімпульса). Початковий стан тригера - 1. Як відповідь записати число Kmod15.	1
	На D та CE входи D-тригера, що спрацьовує по фронту зростання синхроімпульсів, протягом 16 тактів подаються 16-бітні послідовності двійкових сигналів, які описуються, 16-ковими числами C90F та 6F3C, відповідно. Біти цих кодів з'являються на входах тригера перед надходженням фронта зростання синхроімпульсів одночасно з попереднім фронтом спадання синхроімпульсів, які подаються на вхід С тригера. У 1-му такті на входи тригера подаються старші біти кодів (біти з номером 15), у 16-му такті - молодші біти (з номером 0). Визначити 16-вий код К, який утвориться з послідовності станів прямого виходу тигера за 16 тактів (з 1-го по 16-ий такт, такт починається із фронтом зростання синхроімпульса). Початковий стан тригера - 1. Як відповідь записати число Kmod15.	3
	На D та CE входи D-тригера, що спрацьовує по фронту зростання синхроімпульсів, протягом 16 тактів подаються 16-бітні послідовності двійкових сигналів, які описуються, 16-ковими числами 3236 та 5C76, відповідно. Біти цих кодів з'являються на входах тригера перед надходженням фронта зростання синхроімпульсів одночасно з попереднім фронтом спадання синхроімпульсів, які подаються на вхід С тригера. У 1-му такті на входи тригера подаються старші біти кодів (біти з номером 15), у 16-му такті - молодші біти (з номером 0). Визначити 16-вий код К, який утвориться з послідовності станів прямого виходу тигера за 16 тактів (з 1-го по 16-ий такт, такт починається із фронтом зростання синхроімпульса). Початковий стан тригера - 1. Як відповідь записати число	C

	Kmod15.	
	На D та CE входи D-тригера, що спрацьовує по фронту зростання синхроімпульсів, протягом 16 тактів подаються 16-бітні послідовності двійкових сигналів, які описуються, 16-ковими числами 2935 та 67CA, відповідно. Біти цих кодів з'являються на входах тригера перед надходженням фронта зростання синхроімпульсів одночасно з попереднім фронтом спадання синхроімпульсів, які подаються на вхід C тригера. У 1-му такті на входи тригера подаються старші біти кодів (біти з номером 15), у 16-му такті - молодші біти (з номером 0). Визначити 16-вий код K, який утвориться з послідовності станів прямого виходу тигера за 16 тактів (з 1-го по 16-ий такт, такт починається із фронтом зростання синхроімпульса). Початковий стан тригера - 1. Як відповідь записати число Kmod15.	5
	На D та CE входи D-тригера, що спрацьовує по фронту зростання синхроімпульсів, протягом 16 тактів подаються 16-бітні послідовності двійкових сигналів, які описуються, 16-ковими числами E88A та 37DC, відповідно. Біти цих кодів з'являються на входах тригера перед надходженням фронта зростання синхроімпульсів одночасно з попереднім фронтом спадання синхроімпульсів, які подаються на вхід C тригера. У 1-му такті на входи тригера подаються старші біти кодів (біти з номером 15), у 16-му такті - молодші біти (з номером 0). Визначити 16-вий код K, який утвориться з послідовності станів прямого виходу тигера за 16 тактів (з 1-го по 16-ий такт, такт починається із фронтом зростання синхроімпульса). Початковий стан тригера - 1. Як відповідь записати число Kmod15.	0
	На D та CE входи D-тригера, що спрацьовує по фронту зростання синхроімпульсів, протягом 16 тактів подаються 16-бітні послідовності двійкових сигналів, які описуються, 16-ковими числами A933 та BBEA, відповідно. Біти цих кодів з'являються на входах тригера перед надходженням фронта зростання синхроімпульсів одночасно з попереднім фронтом спадання синхроімпульсів, які подаються на вхід C тригера. У 1-му такті на входи тригера подаються старші біти кодів (біти з номером 15), у 16-му такті - молодші біти (з номером 0). Визначити 16-вий код K, який утвориться з послідовності станів прямого виходу тигера за 16 тактів (з 1-го по 16-ий такт, такт починається із фронтом зростання синхроімпульса). Початковий стан тригера - 0. Як відповідь записати число Kmod15.	3
	На D та CE входи D-тригера, що спрацьовує по фронту зростання синхроімпульсів, протягом 16 тактів подаються 16-бітні послідовності двійкових сигналів, які описуються, 16-ковими числами 5C9A та A559, відповідно. Біти цих кодів з'являються на входах тригера перед надходженням фронта зростання синхроімпульсів одночасно з попереднім фронтом спадання синхроімпульсів, які подаються на вхід C тригера. У 1-му такті на входи тригера подаються старші біти кодів (біти з номером 15), у 16-му такті - молодші біти (з номером 0). Визначити 16-вий код K, який утвориться з послідовності станів прямого виходу тигера за 16 тактів (з 1-го по 16-ий такт, такт починається із фронтом зростання синхроімпульса). Початковий стан тригера - 0. Як відповідь записати число Kmod15.	6
	На D та CE входи D-тригера, що спрацьовує по фронту зростання синхроімпульсів, протягом 16 тактів подаються 16-бітні послідовності двійкових сигналів, які описуються, 16-ковими числами B689 та 4AEF, відповідно. Біти цих кодів з'являються на входах тригера перед надходженням фронта зростання синхроімпульсів одночасно з попереднім фронтом спадання синхроімпульсів, які подаються на вхід C тригера. У 1-му такті на входи тригера подаються старші біти кодів (біти з номером 15), у 16-му такті - молодші біти (з номером 0). Визначити 16-вий код K, який утвориться з послідовності станів прямого виходу тигера за 16 тактів (з 1-го по 16-ий такт, такт починається із фронтом зростання синхроімпульса). Початковий стан тригера - 1. Як відповідь записати число Kmod15.	D

	На D та CE входи D-тригера, що спрацьовує по фронту зростання синхроімпульсів, протягом 16 тактів подаються 16-бітні послідовності двійкових сигналів, які описуються, 16-ковими числами 231E та 1D3B, відповідно. Біти цих кодів з'являються на входах тригера перед надходженням фронта зростання синхроімпульсів одночасно з попереднім фронтом спадання синхроімпульсів, які подаються на вхід C тригера. У 1-му такті на входи тригера подаються старші біти кодів (біти з номером 15), у 16-му такті - молодші біти (з номером 0). Визначити 16-вий код K, який утвориться з послідовності станів прямого виходу тигера за 16 тактів (з 1-го по 16-ий такт, такт починається із фронтом зростання синхроімпульса). Початковий стан тригера - 0. Як відповідь записати число Kmod15.	D
	На D та CE входи D-тригера, що спрацьовує по фронту зростання синхроімпульсів, протягом 16 тактів подаються 16-бітні послідовності двійкових сигналів, які описуються, 16-ковими числами 2451 та 8E66, відповідно. Біти цих кодів з'являються на входах тригера перед надходженням фронта зростання синхроімпульсів одночасно з попереднім фронтом спадання синхроімпульсів, які подаються на вхід C тригера. У 1-му такті на входи тригера подаються старші біти кодів (біти з номером 15), у 16-му такті - молодші біти (з номером 0). Визначити 16-вий код K, який утвориться з послідовності станів прямого виходу тигера за 16 тактів (з 1-го по 16-ий такт, такт починається із фронтом зростання синхроімпульса). Початковий стан тригера - 0. Як відповідь записати число Kmod15.	8
	На D та CE входи D-тригера, що спрацьовує по фронту зростання синхроімпульсів, протягом 16 тактів подаються 16-бітні послідовності двійкових сигналів, які описуються, 16-ковими числами 1547 та 142B, відповідно. Біти цих кодів з'являються на входах тригера перед надходженням фронта зростання синхроімпульсів одночасно з попереднім фронтом спадання синхроімпульсів, які подаються на вхід C тригера. У 1-му такті на входи тригера подаються старші біти кодів (біти з номером 15), у 16-му такті - молодші біти (з номером 0). Визначити 16-вий код K, який утвориться з послідовності станів прямого виходу тигера за 16 тактів (з 1-го по 16-ий такт, такт починається із фронтом зростання синхроімпульса). Початковий стан тригера - 1. Як відповідь записати число Kmod15.	0
	На D та CE входи D-тригера, що спрацьовує по фронту зростання синхроімпульсів, протягом 16 тактів подаються 16-бітні послідовності двійкових сигналів, які описуються, 16-ковими числами FF95 та BA09, відповідно. Біти цих кодів з'являються на входах тригера перед надходженням фронта зростання синхроімпульсів одночасно з попереднім фронтом спадання синхроімпульсів, які подаються на вхід C тригера. У 1-му такті на входи тригера подаються старші біти кодів (біти з номером 15), у 16-му такті - молодші біти (з номером 0). Визначити 16-вий код K, який утвориться з послідовності станів прямого виходу тигера за 16 тактів (з 1-го по 16-ий такт, такт починається із фронтом зростання синхроімпульса). Початковий стан тригера - 0. Як відповідь записати число Kmod15.	1
	На D та CE входи D-тригера, що спрацьовує по фронту зростання синхроімпульсів, протягом 16 тактів подаються 16-бітні послідовності двійкових сигналів, які описуються, 16-ковими числами E29E та CA3A, відповідно. Біти цих кодів з'являються на входах тригера перед надходженням фронта зростання синхроімпульсів одночасно з попереднім фронтом спадання синхроімпульсів, які подаються на вхід C тригера. У 1-му такті на входи тригера подаються старші біти кодів (біти з номером 15), у 16-му такті - молодші біти (з номером 0). Визначити 16-вий код K, який утвориться з послідовності станів прямого виходу тигера за 16 тактів (з 1-го по 16-ий такт, такт починається із фронтом зростання синхроімпульса). Початковий стан тригера - 0. Як відповідь записати число Kmod15.	1
	На D та CE входи D-тригера, що спрацьовує по фронту зростання синхроімпульсів, протягом 16 тактів подаються 16-бітні послідовності двійкових сигналів, які описуються, 16-ковими числами 9F12 та 0A72, відповідно. Біти цих кодів з'являються на входах	9

	тригера перед надходженням фронта зростання синхроімпульсів одночасно з попереднім фронтом спадання синхроімпульсів, які подаються на вхід С тригера. У 1-му такті на входи тригера подаються старші біти кодів (біти з номером 15), у 16-му такті - молодші біти (з номером 0). Визначити 16-вий код К, який утвориться з послідовності станів прямого виходу тигера за 16 тактів (з 1-го по 16-ий такт, такт починається із фронтом зростання синхроімпульса). Початковий стан тригера - 0. Як відповідь записати число Kmod15.	
	На D та CE входи D-тригера, що спрацьовує по фронту зростання синхроімпульсів, протягом 16 тактів подаються 16-бітні послідовності двійкових сигналів, які описуються, 16-ковими числами 0E37 та 8099, відповідно. Біти цих кодів з'являються на входах тригера перед надходженням фронта зростання синхроімпульсів одночасно з попереднім фронтом спадання синхроімпульсів, які подаються на вхід С тригера. У 1-му такті на входи тригера подаються старші біти кодів (біти з номером 15), у 16-му такті - молодші біти (з номером 0). Визначити 16-вий код К, який утвориться з послідовності станів прямого виходу тигера за 16 тактів (з 1-го по 16-ий такт, такт починається із фронтом зростання синхроімпульса). Початковий стан тригера - 1. Як відповідь записати число Kmod15.	2
	На D та CE входи D-тригера, що спрацьовує по фронту зростання синхроімпульсів, протягом 16 тактів подаються 16-бітні послідовності двійкових сигналів, які описуються, 16-ковими числами 9240 та DE99, відповідно. Біти цих кодів з'являються на входах тригера перед надходженням фронта зростання синхроімпульсів одночасно з попереднім фронтом спадання синхроімпульсів, які подаються на вхід С тригера. У 1-му такті на входи тригера подаються старші біти кодів (біти з номером 15), у 16-му такті - молодші біти (з номером 0). Визначити 16-вий код К, який утвориться з послідовності станів прямого виходу тигера за 16 тактів (з 1-го по 16-ий такт, такт починається із фронтом зростання синхроімпульса). Початковий стан тригера - 0. Як відповідь записати число Kmod15.	C
	На D та CE входи D-тригера, що спрацьовує по фронту зростання синхроімпульсів, протягом 16 тактів подаються 16-бітні послідовності двійкових сигналів, які описуються, 16-ковими числами 93C6 та 45F9, відповідно. Біти цих кодів з'являються на входах тригера перед надходженням фронта зростання синхроімпульсів одночасно з попереднім фронтом спадання синхроімпульсів, які подаються на вхід С тригера. У 1-му такті на входи тригера подаються старші біти кодів (біти з номером 15), у 16-му такті - молодші біти (з номером 0). Визначити 16-вий код К, який утвориться з послідовності станів прямого виходу тигера за 16 тактів (з 1-го по 16-ий такт, такт починається із фронтом зростання синхроімпульса). Початковий стан тригера - 0. Як відповідь записати число Kmod15.	D
	На D та CE входи D-тригера, що спрацьовує по фронту зростання синхроімпульсів, протягом 16 тактів подаються 16-бітні послідовності двійкових сигналів, які описуються, 16-ковими числами 07A7 та 2677, відповідно. Біти цих кодів з'являються на входах тригера перед надходженням фронта зростання синхроімпульсів одночасно з попереднім фронтом спадання синхроімпульсів, які подаються на вхід С тригера. У 1-му такті на входи тригера подаються старші біти кодів (біти з номером 15), у 16-му такті - молодші біти (з номером 0). Визначити 16-вий код К, який утвориться з послідовності станів прямого виходу тигера за 16 тактів (з 1-го по 16-ий такт, такт починається із фронтом зростання синхроімпульса). Початковий стан тригера - 0. Як відповідь записати число Kmod15.	9
	На D та CE входи D-тригера, що спрацьовує по фронту зростання синхроімпульсів, протягом 16 тактів подаються 16-бітні послідовності двійкових сигналів, які описуються, 16-ковими числами 5692 та 247A, відповідно. Біти цих кодів з'являються на входах тригера перед надходженням фронта зростання синхроімпульсів одночасно з попереднім фронтом спадання синхроімпульсів, які подаються на вхід С тригера. У 1-му такті на входи тригера подаються старші біти кодів (біти з номером 15), у 16-му такті - молодші	1

	біти (з номером 0). Визначити 16-вий код К, який утвориться з послідовності станів прямого виходу тигера за 16 тактів (з 1-го по 16-ий такт, такт починається із фронтом зростання синхроімпульса). Початковий стан тригера - 1. Як відповідь записати число Kmod15.	
	На D та CE входи D-тригера, що спрацьовує по фронту зростання синхроімпульсів, протягом 16 тактів подаються 16-бітні послідовності двійкових сигналів, які описуються, 16-ковими числами 31FA та 754F, відповідно. Біти цих кодів з'являються на входах тригера перед надходженням фронта зростання синхроімпульсів одночасно з попереднім фронтом спадання синхроімпульсів, які подаються на вхід С тригера. У 1-му такті на входи тригера подаються старші біти кодів (біти з номером 15), у 16-му такті - молодші біти (з номером 0). Визначити 16-вий код К, який утвориться з послідовності станів прямого виходу тигера за 16 тактів (з 1-го по 16-ий такт, такт починається із фронтом зростання синхроімпульса). Початковий стан тригера - 1. Як відповідь записати число Kmod15.	0
	На D та CE входи D-тригера, що спрацьовує по фронту зростання синхроімпульсів, протягом 16 тактів подаються 16-бітні послідовності двійкових сигналів, які описуються, 16-ковими числами 77A3 та 4EB9, відповідно. Біти цих кодів з'являються на входах тригера перед надходженням фронта зростання синхроімпульсів одночасно з попереднім фронтом спадання синхроімпульсів, які подаються на вхід С тригера. У 1-му такті на входи тригера подаються старші біти кодів (біти з номером 15), у 16-му такті - молодші біти (з номером 0). Визначити 16-вий код К, який утвориться з послідовності станів прямого виходу тигера за 16 тактів (з 1-го по 16-ий такт, такт починається із фронтом зростання синхроімпульса). Початковий стан тригера - 0. Як відповідь записати число Kmod15.	E
	На D та CE входи D-тригера, що спрацьовує по фронту зростання синхроімпульсів, протягом 16 тактів подаються 16-бітні послідовності двійкових сигналів, які описуються, 16-ковими числами B970 та F6CE, відповідно. Біти цих кодів з'являються на входах тригера перед надходженням фронта зростання синхроімпульсів одночасно з попереднім фронтом спадання синхроімпульсів, які подаються на вхід С тригера. У 1-му такті на входи тригера подаються старші біти кодів (біти з номером 15), у 16-му такті - молодші біти (з номером 0). Визначити 16-вий код К, який утвориться з послідовності станів прямого виходу тигера за 16 тактів (з 1-го по 16-ий такт, такт починається із фронтом зростання синхроімпульса). Початковий стан тригера - 0. Як відповідь записати число Kmod15.	B
	На D та CE входи D-тригера, що спрацьовує по фронту зростання синхроімпульсів, протягом 16 тактів подаються 16-бітні послідовності двійкових сигналів, які описуються, 16-ковими числами AC76 та 36A3, відповідно. Біти цих кодів з'являються на входах тригера перед надходженням фронта зростання синхроімпульсів одночасно з попереднім фронтом спадання синхроімпульсів, які подаються на вхід С тригера. У 1-му такті на входи тригера подаються старші біти кодів (біти з номером 15), у 16-му такті - молодші біти (з номером 0). Визначити 16-вий код К, який утвориться з послідовності станів прямого виходу тигера за 16 тактів (з 1-го по 16-ий такт, такт починається із фронтом зростання синхроімпульса). Початковий стан тригера - 0. Як відповідь записати число Kmod15.	8
	На D та CE входи D-тригера, що спрацьовує по фронту зростання синхроімпульсів, протягом 16 тактів подаються 16-бітні послідовності двійкових сигналів, які описуються, 16-ковими числами 53BC та 9B2B, відповідно. Біти цих кодів з'являються на входах тригера перед надходженням фронта зростання синхроімпульсів одночасно з попереднім фронтом спадання синхроімпульсів, які подаються на вхід С тригера. У 1-му такті на входи тригера подаються старші біти кодів (біти з номером 15), у 16-му такті - молодші біти (з номером 0). Визначити 16-вий код К, який утвориться з послідовності станів прямого виходу тигера за 16 тактів (з 1-го по 16-ий такт, такт починається із фронтом зростання синхроімпульса). Початковий стан тригера - 0. Як відповідь записати число	1

	Kmod15.	
	На D та CE входи D-тригера, що спрацьовує по фронту зростання синхроімпульсів, протягом 16 тактів подаються 16-бітні послідовності двійкових сигналів, які описуються, 16-ковими числами 1A97 та E751, відповідно. Біти цих кодів з'являються на входах тригера перед надходженням фронта зростання синхроімпульсів одночасно з попереднім фронтом спадання синхроімпульсів, які подаються на вхід C тригера. У 1-му такті на входи тригера подаються старші біти кодів (біти з номером 15), у 16-му такті - молодші біти (з номером 0). Визначити 16-вий код K, який утвориться з послідовності станів прямого виходу тигера за 16 тактів (з 1-го по 16-ий такт, такт починається із фронтом зростання синхроімпульса). Початковий стан тригера - 1. Як відповідь записати число Kmod15.	3
	На D та CE входи D-тригера, що спрацьовує по фронту зростання синхроімпульсів, протягом 16 тактів подаються 16-бітні послідовності двійкових сигналів, які описуються, 16-ковими числами F77C та DA22, відповідно. Біти цих кодів з'являються на входах тригера перед надходженням фронта зростання синхроімпульсів одночасно з попереднім фронтом спадання синхроімпульсів, які подаються на вхід C тригера. У 1-му такті на входи тригера подаються старші біти кодів (біти з номером 15), у 16-му такті - молодші біти (з номером 0). Визначити 16-вий код K, який утвориться з послідовності станів прямого виходу тигера за 16 тактів (з 1-го по 16-ий такт, такт починається із фронтом зростання синхроімпульса). Початковий стан тригера - 0. Як відповідь записати число Kmod15.	0
	На D та CE входи D-тригера, що спрацьовує по фронту зростання синхроімпульсів, протягом 16 тактів подаються 16-бітні послідовності двійкових сигналів, які описуються, 16-ковими числами 1320 та 2349, відповідно. Біти цих кодів з'являються на входах тригера перед надходженням фронта зростання синхроімпульсів одночасно з попереднім фронтом спадання синхроімпульсів, які подаються на вхід C тригера. У 1-му такті на входи тригера подаються старші біти кодів (біти з номером 15), у 16-му такті - молодші біти (з номером 0). Визначити 16-вий код K, який утвориться з послідовності станів прямого виходу тигера за 16 тактів (з 1-го по 16-ий такт, такт починається із фронтом зростання синхроімпульса). Початковий стан тригера - 1. Як відповідь записати число Kmod15.	8
	На D та CE входи D-тригера, що спрацьовує по фронту зростання синхроімпульсів, протягом 16 тактів подаються 16-бітні послідовності двійкових сигналів, які описуються, 16-ковими числами 6B4B та DB81, відповідно. Біти цих кодів з'являються на входах тригера перед надходженням фронта зростання синхроімпульсів одночасно з попереднім фронтом спадання синхроімпульсів, які подаються на вхід C тригера. У 1-му такті на входи тригера подаються старші біти кодів (біти з номером 15), у 16-му такті - молодші біти (з номером 0). Визначити 16-вий код K, який утвориться з послідовності станів прямого виходу тигера за 16 тактів (з 1-го по 16-ий такт, такт починається із фронтом зростання синхроімпульса). Початковий стан тригера - 1. Як відповідь записати число Kmod15.	7
	На D та CE входи D-тригера, що спрацьовує по фронту зростання синхроімпульсів, протягом 16 тактів подаються 16-бітні послідовності двійкових сигналів, які описуються, 16-ковими числами D33A та F7A7, відповідно. Біти цих кодів з'являються на входах тригера перед надходженням фронта зростання синхроімпульсів одночасно з попереднім фронтом спадання синхроімпульсів, які подаються на вхід C тригера. У 1-му такті на входи тригера подаються старші біти кодів (біти з номером 15), у 16-му такті - молодші біти (з номером 0). Визначити 16-вий код K, який утвориться з послідовності станів прямого виходу тигера за 16 тактів (з 1-го по 16-ий такт, такт починається із фронтом зростання синхроімпульса). Початковий стан тригера - 1. Як відповідь записати число Kmod15.	7

	На D та CE входи D-тригера, що спрацьовує по фронту зростання синхроімпульсів, протягом 16 тактів подаються 16-бітні послідовності двійкових сигналів, які описуються, 16-ковими числами 29C5 та 09C1, відповідно. Біти цих кодів з'являються на входах тригера перед надходженням фронта зростання синхроімпульсів одночасно з попереднім фронтом спадання синхроімпульсів, які подаються на вхід C тригера. У 1-му такті на входи тригера подаються старші біти кодів (біти з номером 15), у 16-му такті - молодші біти (з номером 0). Визначити 16-вий код K, який утвориться з послідовності станів прямого виходу тигера за 16 тактів (з 1-го по 16-ий такт, такт починається із фронтом зростання синхроімпульса). Початковий стан тригера - 0. Як відповідь записати число Kmod15.	0
	На D та CE входи D-тригера, що спрацьовує по фронту зростання синхроімпульсів, протягом 16 тактів подаються 16-бітні послідовності двійкових сигналів, які описуються, 16-ковими числами B419 та 6077, відповідно. Біти цих кодів з'являються на входах тригера перед надходженням фронта зростання синхроімпульсів одночасно з попереднім фронтом спадання синхроімпульсів, які подаються на вхід C тригера. У 1-му такті на входи тригера подаються старші біти кодів (біти з номером 15), у 16-му такті - молодші біти (з номером 0). Визначити 16-вий код K, який утвориться з послідовності станів прямого виходу тигера за 16 тактів (з 1-го по 16-ий такт, такт починається із фронтом зростання синхроімпульса). Початковий стан тригера - 0. Як відповідь записати число Kmod15.	6
	На D та CE входи D-тригера, що спрацьовує по фронту зростання синхроімпульсів, протягом 16 тактів подаються 16-бітні послідовності двійкових сигналів, які описуються, 16-ковими числами 2ADD та 6837, відповідно. Біти цих кодів з'являються на входах тригера перед надходженням фронта зростання синхроімпульсів одночасно з попереднім фронтом спадання синхроімпульсів, які подаються на вхід C тригера. У 1-му такті на входи тригера подаються старші біти кодів (біти з номером 15), у 16-му такті - молодші біти (з номером 0). Визначити 16-вий код K, який утвориться з послідовності станів прямого виходу тигера за 16 тактів (з 1-го по 16-ий такт, такт починається із фронтом зростання синхроімпульса). Початковий стан тригера - 1. Як відповідь записати число Kmod15.	7
	На D та CE входи D-тригера, що спрацьовує по фронту зростання синхроімпульсів, протягом 16 тактів подаються 16-бітні послідовності двійкових сигналів, які описуються, 16-ковими числами 3932 та 9510, відповідно. Біти цих кодів з'являються на входах тригера перед надходженням фронта зростання синхроімпульсів одночасно з попереднім фронтом спадання синхроімпульсів, які подаються на вхід C тригера. У 1-му такті на входи тригера подаються старші біти кодів (біти з номером 15), у 16-му такті - молодші біти (з номером 0). Визначити 16-вий код K, який утвориться з послідовності станів прямого виходу тигера за 16 тактів (з 1-го по 16-ий такт, такт починається із фронтом зростання синхроімпульса). Початковий стан тригера - 1. Як відповідь записати число Kmod15.	A
	На D та CE входи D-тригера, що спрацьовує по фронту зростання синхроімпульсів, протягом 16 тактів подаються 16-бітні послідовності двійкових сигналів, які описуються, 16-ковими числами 84BB та 92EF, відповідно. Біти цих кодів з'являються на входах тригера перед надходженням фронта зростання синхроімпульсів одночасно з попереднім фронтом спадання синхроімпульсів, які подаються на вхід C тригера. У 1-му такті на входи тригера подаються старші біти кодів (біти з номером 15), у 16-му такті - молодші біти (з номером 0). Визначити 16-вий код K, який утвориться з послідовності станів прямого виходу тигера за 16 тактів (з 1-го по 16-ий такт, такт починається із фронтом зростання синхроімпульса). Початковий стан тригера - 0. Як відповідь записати число Kmod15.	6
	На D та CE входи D-тригера, що спрацьовує по фронту зростання синхроімпульсів, протягом 16 тактів подаються 16-бітні послідовності двійкових сигналів, які описуються, 16-ковими числами 8AFC та 128F, відповідно. Біти цих кодів з'являються на входах	0

	тригера перед надходженням фронта зростання синхроімпульсів одночасно з попереднім фронтом спадання синхроімпульсів, які подаються на вхід С тригера. У 1-му такті на входи тригера подаються старші біти кодів (біти з номером 15), у 16-му такті - молодші біти (з номером 0). Визначити 16-вий код К, який утвориться з послідовності станів прямого виходу тигера за 16 тактів (з 1-го по 16-ий такт, такт починається із фронтом зростання синхроімпульса). Початковий стан тригера - 0. Як відповідь записати число Kmod15.	
	На D та CE входи D-тригера, що спрацьовує по фронту зростання синхроімпульсів, протягом 16 тактів подаються 16-бітні послідовності двійкових сигналів, які описуються, 16-ковими числами 4859 та 669C, відповідно. Біти цих кодів з'являються на входах тригера перед надходженням фронта зростання синхроімпульсів одночасно з попереднім фронтом спадання синхроімпульсів, які подаються на вхід С тригера. У 1-му такті на входи тригера подаються старші біти кодів (біти з номером 15), у 16-му такті - молодші біти (з номером 0). Визначити 16-вий код К, який утвориться з послідовності станів прямого виходу тигера за 16 тактів (з 1-го по 16-ий такт, такт починається із фронтом зростання синхроімпульса). Початковий стан тригера - 1. Як відповідь записати число Kmod15.	6
	На D та CE входи D-тригера, що спрацьовує по фронту зростання синхроімпульсів, протягом 16 тактів подаються 16-бітні послідовності двійкових сигналів, які описуються, 16-ковими числами 6350 та 8F14, відповідно. Біти цих кодів з'являються на входах тригера перед надходженням фронта зростання синхроімпульсів одночасно з попереднім фронтом спадання синхроімпульсів, які подаються на вхід С тригера. У 1-му такті на входи тригера подаються старші біти кодів (біти з номером 15), у 16-му такті - молодші біти (з номером 0). Визначити 16-вий код К, який утвориться з послідовності станів прямого виходу тигера за 16 тактів (з 1-го по 16-ий такт, такт починається із фронтом зростання синхроімпульса). Початковий стан тригера - 1. Як відповідь записати число Kmod15.	B
	На D та CE входи D-тригера, що спрацьовує по фронту зростання синхроімпульсів, протягом 16 тактів подаються 16-бітні послідовності двійкових сигналів, які описуються, 16-ковими числами 6CA0 та 2104, відповідно. Біти цих кодів з'являються на входах тригера перед надходженням фронта зростання синхроімпульсів одночасно з попереднім фронтом спадання синхроімпульсів, які подаються на вхід С тригера. У 1-му такті на входи тригера подаються старші біти кодів (біти з номером 15), у 16-му такті - молодші біти (з номером 0). Визначити 16-вий код К, який утвориться з послідовності станів прямого виходу тигера за 16 тактів (з 1-го по 16-ий такт, такт починається із фронтом зростання синхроімпульса). Початковий стан тригера - 0. Як відповідь записати число Kmod15.	2
	На D та CE входи D-тригера, що спрацьовує по фронту зростання синхроімпульсів, протягом 16 тактів подаються 16-бітні послідовності двійкових сигналів, які описуються, 16-ковими числами 9537 та 5F73, відповідно. Біти цих кодів з'являються на входах тригера перед надходженням фронта зростання синхроімпульсів одночасно з попереднім фронтом спадання синхроімпульсів, які подаються на вхід С тригера. У 1-му такті на входи тригера подаються старші біти кодів (біти з номером 15), у 16-му такті - молодші біти (з номером 0). Визначити 16-вий код К, який утвориться з послідовності станів прямого виходу тигера за 16 тактів (з 1-го по 16-ий такт, такт починається із фронтом зростання синхроімпульса). Початковий стан тригера - 1. Як відповідь записати число Kmod15.	A
	На D та CE входи D-тригера, що спрацьовує по фронту зростання синхроімпульсів, протягом 16 тактів подаються 16-бітні послідовності двійкових сигналів, які описуються, 16-ковими числами F9F4 та F4BD, відповідно. Біти цих кодів з'являються на входах тригера перед надходженням фронта зростання синхроімпульсів одночасно з попереднім фронтом спадання синхроімпульсів, які подаються на вхід С тригера. У 1-му такті на входи тригера подаються старші біти кодів (біти з номером 15), у 16-му такті - молодші	E

	біти (з номером 0). Визначити 16-вий код К, який утвориться з послідовності станів прямого виходу тигера за 16 тактів (з 1-го по 16-ий такт, такт починається із фронтом зростання синхроімпульса). Початковий стан тригера - 0. Як відповідь записати число Kmod15.	
	На D та CE входи D-тригера, що спрацьовує по фронту зростання синхроімпульсів, протягом 16 тактів подаються 16-бітні послідовності двійкових сигналів, які описуються, 16-ковими числами 0607 та B381, відповідно. Біти цих кодів з'являються на входах тригера перед надходженням фронта зростання синхроімпульсів одночасно з попереднім фронтом спадання синхроімпульсів, які подаються на вхід С тригера. У 1-му такті на входи тригера подаються старші біти кодів (біти з номером 15), у 16-му такті - молодші біти (з номером 0). Визначити 16-вий код К, який утвориться з послідовності станів прямого виходу тигера за 16 тактів (з 1-го по 16-ий такт, такт починається із фронтом зростання синхроімпульса). Початковий стан тригера - 0. Як відповідь записати число Kmod15.	3
	На D та CE входи D-тригера, що спрацьовує по фронту зростання синхроімпульсів, протягом 16 тактів подаються 16-бітні послідовності двійкових сигналів, які описуються, 16-ковими числами 5F0A та 4A30, відповідно. Біти цих кодів з'являються на входах тригера перед надходженням фронта зростання синхроімпульсів одночасно з попереднім фронтом спадання синхроімпульсів, які подаються на вхід С тригера. У 1-му такті на входи тригера подаються старші біти кодів (біти з номером 15), у 16-му такті - молодші біти (з номером 0). Визначити 16-вий код К, який утвориться з послідовності станів прямого виходу тигера за 16 тактів (з 1-го по 16-ий такт, такт починається із фронтом зростання синхроімпульса). Початковий стан тригера - 0. Як відповідь записати число Kmod15.	4
	На D та CE входи D-тригера, що спрацьовує по фронту зростання синхроімпульсів, протягом 16 тактів подаються 16-бітні послідовності двійкових сигналів, які описуються, 16-ковими числами 225F та 4A69, відповідно. Біти цих кодів з'являються на входах тригера перед надходженням фронта зростання синхроімпульсів одночасно з попереднім фронтом спадання синхроімпульсів, які подаються на вхід С тригера. У 1-му такті на входи тригера подаються старші біти кодів (біти з номером 15), у 16-му такті - молодші біти (з номером 0). Визначити 16-вий код К, який утвориться з послідовності станів прямого виходу тигера за 16 тактів (з 1-го по 16-ий такт, такт починається із фронтом зростання синхроімпульса). Початковий стан тригера - 0. Як відповідь записати число Kmod15.	0
	На D та CE входи D-тригера, що спрацьовує по фронту зростання синхроімпульсів, протягом 16 тактів подаються 16-бітні послідовності двійкових сигналів, які описуються, 16-ковими числами 5434 та 0D80, відповідно. Біти цих кодів з'являються на входах тригера перед надходженням фронта зростання синхроімпульсів одночасно з попереднім фронтом спадання синхроімпульсів, які подаються на вхід С тригера. У 1-му такті на входи тригера подаються старші біти кодів (біти з номером 15), у 16-му такті - молодші біти (з номером 0). Визначити 16-вий код К, який утвориться з послідовності станів прямого виходу тигера за 16 тактів (з 1-го по 16-ий такт, такт починається із фронтом зростання синхроімпульса). Початковий стан тригера - 0. Як відповідь записати число Kmod15.	6
	На D та CE входи D-тригера, що спрацьовує по фронту зростання синхроімпульсів, протягом 16 тактів подаються 16-бітні послідовності двійкових сигналів, які описуються, 16-ковими числами 5379 та 3EE0, відповідно. Біти цих кодів з'являються на входах тригера перед надходженням фронта зростання синхроімпульсів одночасно з попереднім фронтом спадання синхроімпульсів, які подаються на вхід С тригера. У 1-му такті на входи тригера подаються старші біти кодів (біти з номером 15), у 16-му такті - молодші біти (з номером 0). Визначити 16-вий код К, який утвориться з послідовності станів прямого виходу тигера за 16 тактів (з 1-го по 16-ий такт, такт починається із фронтом зростання синхроімпульса). Початковий стан тригера - 1. Як відповідь записати число	8

	Kmod15.	
	На D та CE входи D-тригера, що спрацьовує по фронту зростання синхроімпульсів, протягом 16 тактів подаються 16-бітні послідовності двійкових сигналів, які описуються, 16-ковими числами 3DAE та 0FC3, відповідно. Біти цих кодів з'являються на входах тригера перед надходженням фронта зростання синхроімпульсів одночасно з попереднім фронтом спадання синхроімпульсів, які подаються на вхід C тригера. У 1-му такті на входи тригера подаються старші біти кодів (біти з номером 15), у 16-му такті - молодші біти (з номером 0). Визначити 16-вий код K, який утвориться з послідовності станів прямого виходу тигера за 16 тактів (з 1-го по 16-ий такт, такт починається із фронтом зростання синхроімпульса). Початковий стан тригера - 1. Як відповідь записати число Kmod15.	8
	На D та CE входи D-тригера, що спрацьовує по фронту зростання синхроімпульсів, протягом 16 тактів подаються 16-бітні послідовності двійкових сигналів, які описуються, 16-ковими числами 7252 та 194A, відповідно. Біти цих кодів з'являються на входах тригера перед надходженням фронта зростання синхроімпульсів одночасно з попереднім фронтом спадання синхроімпульсів, які подаються на вхід C тригера. У 1-му такті на входи тригера подаються старші біти кодів (біти з номером 15), у 16-му такті - молодші біти (з номером 0). Визначити 16-вий код K, який утвориться з послідовності станів прямого виходу тигера за 16 тактів (з 1-го по 16-ий такт, такт починається із фронтом зростання синхроімпульса). Початковий стан тригера - 1. Як відповідь записати число Kmod15.	A
	На D та CE входи D-тригера, що спрацьовує по фронту зростання синхроімпульсів, протягом 16 тактів подаються 16-бітні послідовності двійкових сигналів, які описуються, 16-ковими числами 2189 та 6DDB, відповідно. Біти цих кодів з'являються на входах тригера перед надходженням фронта зростання синхроімпульсів одночасно з попереднім фронтом спадання синхроімпульсів, які подаються на вхід C тригера. У 1-му такті на входи тригера подаються старші біти кодів (біти з номером 15), у 16-му такті - молодші біти (з номером 0). Визначити 16-вий код K, який утвориться з послідовності станів прямого виходу тигера за 16 тактів (з 1-го по 16-ий такт, такт починається із фронтом зростання синхроімпульса). Початковий стан тригера - 0. Як відповідь записати число Kmod15.	A
	На D та CE входи D-тригера, що спрацьовує по фронту зростання синхроімпульсів, протягом 16 тактів подаються 16-бітні послідовності двійкових сигналів, які описуються, 16-ковими числами 6880 та 731E, відповідно. Біти цих кодів з'являються на входах тригера перед надходженням фронта зростання синхроімпульсів одночасно з попереднім фронтом спадання синхроімпульсів, які подаються на вхід C тригера. У 1-му такті на входи тригера подаються старші біти кодів (біти з номером 15), у 16-му такті - молодші біти (з номером 0). Визначити 16-вий код K, який утвориться з послідовності станів прямого виходу тигера за 16 тактів (з 1-го по 16-ий такт, такт починається із фронтом зростання синхроімпульса). Початковий стан тригера - 1. Як відповідь записати число Kmod15.	E
	На D та CE входи D-тригера, що спрацьовує по фронту зростання синхроімпульсів, протягом 16 тактів подаються 16-бітні послідовності двійкових сигналів, які описуються, 16-ковими числами 8386 та AF63, відповідно. Біти цих кодів з'являються на входах тригера перед надходженням фронта зростання синхроімпульсів одночасно з попереднім фронтом спадання синхроімпульсів, які подаються на вхід C тригера. У 1-му такті на входи тригера подаються старші біти кодів (біти з номером 15), у 16-му такті - молодші біти (з номером 0). Визначити 16-вий код K, який утвориться з послідовності станів прямого виходу тигера за 16 тактів (з 1-го по 16-ий такт, такт починається із фронтом зростання синхроімпульса). Початковий стан тригера - 0. Як відповідь записати число Kmod15.	A

	На D та CE входи D-тригера, що спрацьовує по фронту зростання синхроімпульсів, протягом 16 тактів подаються 16-бітні послідовності двійкових сигналів, які описуються, 16-ковими числами 6135 та 7F29, відповідно. Біти цих кодів з'являються на входах тригера перед надходженням фронта зростання синхроімпульсів одночасно з попереднім фронтом спадання синхроімпульсів, які подаються на вхід С тригера. У 1-му такті на входи тригера подаються старші біти кодів (біти з номером 15), у 16-му такті - молодші біти (з номером 0). Визначити 16-вий код К, який утвориться з послідовності станів прямого виходу тигера за 16 тактів (з 1-го по 16-ий такт, такт починається із фронтом зростання синхроімпульса). Початковий стан тригера - 0. Як відповідь записати число Kmod15.	8
	На D та CE входи D-тригера, що спрацьовує по фронту зростання синхроімпульсів, протягом 16 тактів подаються 16-бітні послідовності двійкових сигналів, які описуються, 16-ковими числами AD5D та 0428, відповідно. Біти цих кодів з'являються на входах тригера перед надходженням фронта зростання синхроімпульсів одночасно з попереднім фронтом спадання синхроімпульсів, які подаються на вхід С тригера. У 1-му такті на входи тригера подаються старші біти кодів (біти з номером 15), у 16-му такті - молодші біти (з номером 0). Визначити 16-вий код К, який утвориться з послідовності станів прямого виходу тигера за 16 тактів (з 1-го по 16-ий такт, такт починається із фронтом зростання синхроімпульса). Початковий стан тригера - 1. Як відповідь записати число Kmod15.	C
	На D та CE входи D-тригера, що спрацьовує по фронту зростання синхроімпульсів, протягом 16 тактів подаються 16-бітні послідовності двійкових сигналів, які описуються, 16-ковими числами FA52 та FD32, відповідно. Біти цих кодів з'являються на входах тригера перед надходженням фронта зростання синхроімпульсів одночасно з попереднім фронтом спадання синхроімпульсів, які подаються на вхід С тригера. У 1-му такті на входи тригера подаються старші біти кодів (біти з номером 15), у 16-му такті - молодші біти (з номером 0). Визначити 16-вий код К, який утвориться з послідовності станів прямого виходу тигера за 16 тактів (з 1-го по 16-ий такт, такт починається із фронтом зростання синхроімпульса). Початковий стан тригера - 0. Як відповідь записати число Kmod15.	9
	На D та CE входи D-тригера, що спрацьовує по фронту зростання синхроімпульсів, протягом 16 тактів подаються 16-бітні послідовності двійкових сигналів, які описуються, 16-ковими числами D532 та 8ED5, відповідно. Біти цих кодів з'являються на входах тригера перед надходженням фронта зростання синхроімпульсів одночасно з попереднім фронтом спадання синхроімпульсів, які подаються на вхід С тригера. У 1-му такті на входи тригера подаються старші біти кодів (біти з номером 15), у 16-му такті - молодші біти (з номером 0). Визначити 16-вий код К, який утвориться з послідовності станів прямого виходу тигера за 16 тактів (з 1-го по 16-ий такт, такт починається із фронтом зростання синхроімпульса). Початковий стан тригера - 1. Як відповідь записати число Kmod15.	D
	На D та CE входи D-тригера, що спрацьовує по фронту зростання синхроімпульсів, протягом 16 тактів подаються 16-бітні послідовності двійкових сигналів, які описуються, 16-ковими числами 7430 та 6AB0, відповідно. Біти цих кодів з'являються на входах тригера перед надходженням фронта зростання синхроімпульсів одночасно з попереднім фронтом спадання синхроімпульсів, які подаються на вхід С тригера. У 1-му такті на входи тригера подаються старші біти кодів (біти з номером 15), у 16-му такті - молодші біти (з номером 0). Визначити 16-вий код К, який утвориться з послідовності станів прямого виходу тигера за 16 тактів (з 1-го по 16-ий такт, такт починається із фронтом зростання синхроімпульса). Початковий стан тригера - 0. Як відповідь записати число Kmod15.	A
	На D та CE входи D-тригера, що спрацьовує по фронту зростання синхроімпульсів, протягом 16 тактів подаються 16-бітні послідовності двійкових сигналів, які описуються, 16-ковими числами D0E5 та 5A8F, відповідно. Біти цих кодів з'являються на входах	C

	тригера перед надходженням фронта зростання синхроімпульсів одночасно з попереднім фронтом спадання синхроімпульсів, які подаються на вхід С тригера. У 1-му такті на входи тригера подаються старші біти кодів (біти з номером 15), у 16-му такті - молодші біти (з номером 0). Визначити 16-вий код К, який утвориться з послідовності станів прямого виходу тигера за 16 тактів (з 1-го по 16-ий такт, такт починається із фронтом зростання синхроімпульса). Початковий стан тригера - 0. Як відповідь записати число Kmod15.	
	На D та CE входи D-тригера, що спрацьовує по фронту зростання синхроімпульсів, протягом 16 тактів подаються 16-бітні послідовності двійкових сигналів, які описуються, 16-ковими числами B3DB та 3B84, відповідно. Біти цих кодів з'являються на входах тригера перед надходженням фронта зростання синхроімпульсів одночасно з попереднім фронтом спадання синхроімпульсів, які подаються на вхід С тригера. У 1-му такті на входи тригера подаються старші біти кодів (біти з номером 15), у 16-му такті - молодші біти (з номером 0). Визначити 16-вий код К, який утвориться з послідовності станів прямого виходу тигера за 16 тактів (з 1-го по 16-ий такт, такт починається із фронтом зростання синхроімпульса). Початковий стан тригера - 0. Як відповідь записати число Kmod15.	E
	На D та CE входи D-тригера, що спрацьовує по фронту зростання синхроімпульсів, протягом 16 тактів подаються 16-бітні послідовності двійкових сигналів, які описуються, 16-ковими числами 1E39 та 30D6, відповідно. Біти цих кодів з'являються на входах тригера перед надходженням фронта зростання синхроімпульсів одночасно з попереднім фронтом спадання синхроімпульсів, які подаються на вхід С тригера. У 1-му такті на входи тригера подаються старші біти кодів (біти з номером 15), у 16-му такті - молодші біти (з номером 0). Визначити 16-вий код К, який утвориться з послідовності станів прямого виходу тигера за 16 тактів (з 1-го по 16-ий такт, такт починається із фронтом зростання синхроімпульса). Початковий стан тригера - 1. Як відповідь записати число Kmod15.	7
	На D та CE входи D-тригера, що спрацьовує по фронту зростання синхроімпульсів, протягом 16 тактів подаються 16-бітні послідовності двійкових сигналів, які описуються, 16-ковими числами 72C7 та 5802, відповідно. Біти цих кодів з'являються на входах тригера перед надходженням фронта зростання синхроімпульсів одночасно з попереднім фронтом спадання синхроімпульсів, які подаються на вхід С тригера. У 1-му такті на входи тригера подаються старші біти кодів (біти з номером 15), у 16-му такті - молодші біти (з номером 0). Визначити 16-вий код К, який утвориться з послідовності станів прямого виходу тигера за 16 тактів (з 1-го по 16-ий такт, такт починається із фронтом зростання синхроімпульса). Початковий стан тригера - 0. Як відповідь записати число Kmod15.	A
	На D та CE входи D-тригера, що спрацьовує по фронту зростання синхроімпульсів, протягом 16 тактів подаються 16-бітні послідовності двійкових сигналів, які описуються, 16-ковими числами 03CC та 4438, відповідно. Біти цих кодів з'являються на входах тригера перед надходженням фронта зростання синхроімпульсів одночасно з попереднім фронтом спадання синхроімпульсів, які подаються на вхід С тригера. У 1-му такті на входи тригера подаються старші біти кодів (біти з номером 15), у 16-му такті - молодші біти (з номером 0). Визначити 16-вий код К, який утвориться з послідовності станів прямого виходу тигера за 16 тактів (з 1-го по 16-ий такт, такт починається із фронтом зростання синхроімпульса). Початковий стан тригера - 0. Як відповідь записати число Kmod15.	0
	На D та CE входи D-тригера, що спрацьовує по фронту зростання синхроімпульсів, протягом 16 тактів подаються 16-бітні послідовності двійкових сигналів, які описуються, 16-ковими числами 8530 та 47AB, відповідно. Біти цих кодів з'являються на входах тригера перед надходженням фронта зростання синхроімпульсів одночасно з попереднім фронтом спадання синхроімпульсів, які подаються на вхід С тригера. У 1-му такті на входи тригера подаються старші біти кодів (біти з номером 15), у 16-му такті - молодші	8

	біти (з номером 0). Визначити 16-вий код К, який утвориться з послідовності станів прямого виходу тигера за 16 тактів (з 1-го по 16-ий такт, такт починається із фронтом зростання синхроімпульса). Початковий стан тригера - 0. Як відповідь записати число Kmod15.	
	На D та CE входи D-тригера, що спрацьовує по фронту зростання синхроімпульсів, протягом 16 тактів подаються 16-бітні послідовності двійкових сигналів, які описуються, 16-ковими числами 8902 та 874E, відповідно. Біти цих кодів з'являються на входах тригера перед надходженням фронта зростання синхроімпульсів одночасно з попереднім фронтом спадання синхроімпульсів, які подаються на вхід С тригера. У 1-му такті на входи тригера подаються старші біти кодів (біти з номером 15), у 16-му такті - молодші біти (з номером 0). Визначити 16-вий код К, який утвориться з послідовності станів прямого виходу тигера за 16 тактів (з 1-го по 16-ий такт, такт починається із фронтом зростання синхроімпульса). Початковий стан тригера - 0. Як відповідь записати число Kmod15.	5
	На D та CE входи D-тригера, що спрацьовує по фронту зростання синхроімпульсів, протягом 16 тактів подаються 16-бітні послідовності двійкових сигналів, які описуються, 16-ковими числами B184 та 93A1, відповідно. Біти цих кодів з'являються на входах тригера перед надходженням фронта зростання синхроімпульсів одночасно з попереднім фронтом спадання синхроімпульсів, які подаються на вхід С тригера. У 1-му такті на входи тригера подаються старші біти кодів (біти з номером 15), у 16-му такті - молодші біти (з номером 0). Визначити 16-вий код К, який утвориться з послідовності станів прямого виходу тигера за 16 тактів (з 1-го по 16-ий такт, такт починається із фронтом зростання синхроімпульса). Початковий стан тригера - 1. Як відповідь записати число Kmod15.	A
	На D та CE входи D-тригера, що спрацьовує по фронту зростання синхроімпульсів, протягом 16 тактів подаються 16-бітні послідовності двійкових сигналів, які описуються, 16-ковими числами C711 та 3B0C, відповідно. Біти цих кодів з'являються на входах тригера перед надходженням фронта зростання синхроімпульсів одночасно з попереднім фронтом спадання синхроімпульсів, які подаються на вхід С тригера. У 1-му такті на входи тригера подаються старші біти кодів (біти з номером 15), у 16-му такті - молодші біти (з номером 0). Визначити 16-вий код К, який утвориться з послідовності станів прямого виходу тигера за 16 тактів (з 1-го по 16-ий такт, такт починається із фронтом зростання синхроімпульса). Початковий стан тригера - 1. Як відповідь записати число Kmod15.	0
	На D та CE входи D-тригера, що спрацьовує по фронту зростання синхроімпульсів, протягом 16 тактів подаються 16-бітні послідовності двійкових сигналів, які описуються, 16-ковими числами B433 та 4A7A, відповідно. Біти цих кодів з'являються на входах тригера перед надходженням фронта зростання синхроімпульсів одночасно з попереднім фронтом спадання синхроімпульсів, які подаються на вхід С тригера. У 1-му такті на входи тригера подаються старші біти кодів (біти з номером 15), у 16-му такті - молодші біти (з номером 0). Визначити 16-вий код К, який утвориться з послідовності станів прямого виходу тигера за 16 тактів (з 1-го по 16-ий такт, такт починається із фронтом зростання синхроімпульса). Початковий стан тригера - 1. Як відповідь записати число Kmod15.	E
	На D та CE входи D-тригера, що спрацьовує по фронту зростання синхроімпульсів, протягом 16 тактів подаються 16-бітні послідовності двійкових сигналів, які описуються, 16-ковими числами 6536 та 4803, відповідно. Біти цих кодів з'являються на входах тригера перед надходженням фронта зростання синхроімпульсів одночасно з попереднім фронтом спадання синхроімпульсів, які подаються на вхід С тригера. У 1-му такті на входи тригера подаються старші біти кодів (біти з номером 15), у 16-му такті - молодші біти (з номером 0). Визначити 16-вий код К, який утвориться з послідовності станів прямого виходу тигера за 16 тактів (з 1-го по 16-ий такт, такт починається із фронтом зростання синхроімпульса). Початковий стан тригера - 0. Як відповідь записати число	9

	Kmod15.	
	На D та CE входи D-тригера, що спрацьовує по фронту зростання синхроімпульсів, протягом 16 тактів подаються 16-бітні послідовності двійкових сигналів, які описуються, 16-ковими числами C637 та C5C6, відповідно. Біти цих кодів з'являються на входах тригера перед надходженням фронта зростання синхроімпульсів одночасно з попереднім фронтом спадання синхроімпульсів, які подаються на вхід C тригера. У 1-му такті на входи тригера подаються старші біти кодів (біти з номером 15), у 16-му такті - молодші біти (з номером 0). Визначити 16-вий код K, який утвориться з послідовності станів прямого виходу тигера за 16 тактів (з 1-го по 16-ий такт, такт починається із фронтом зростання синхроімпульса). Початковий стан тригера - 1. Як відповідь записати число Kmod15.	6
	На D та CE входи D-тригера, що спрацьовує по фронту зростання синхроімпульсів, протягом 16 тактів подаються 16-бітні послідовності двійкових сигналів, які описуються, 16-ковими числами FD65 та 6F69, відповідно. Біти цих кодів з'являються на входах тригера перед надходженням фронта зростання синхроімпульсів одночасно з попереднім фронтом спадання синхроімпульсів, які подаються на вхід C тригера. У 1-му такті на входи тригера подаються старші біти кодів (біти з номером 15), у 16-му такті - молодші біти (з номером 0). Визначити 16-вий код K, який утвориться з послідовності станів прямого виходу тигера за 16 тактів (з 1-го по 16-ий такт, такт починається із фронтом зростання синхроімпульса). Початковий стан тригера - 1. Як відповідь записати число Kmod15.	E
	На D та CE входи D-тригера, що спрацьовує по фронту зростання синхроімпульсів, протягом 16 тактів подаються 16-бітні послідовності двійкових сигналів, які описуються, 16-ковими числами A960 та 34EB, відповідно. Біти цих кодів з'являються на входах тригера перед надходженням фронта зростання синхроімпульсів одночасно з попереднім фронтом спадання синхроімпульсів, які подаються на вхід C тригера. У 1-му такті на входи тригера подаються старші біти кодів (біти з номером 15), у 16-му такті - молодші біти (з номером 0). Визначити 16-вий код K, який утвориться з послідовності станів прямого виходу тигера за 16 тактів (з 1-го по 16-ий такт, такт починається із фронтом зростання синхроімпульса). Початковий стан тригера - 0. Як відповідь записати число Kmod15.	9
	На D та CE входи D-тригера, що спрацьовує по фронту зростання синхроімпульсів, протягом 16 тактів подаються 16-бітні послідовності двійкових сигналів, які описуються, 16-ковими числами 7754 та BA98, відповідно. Біти цих кодів з'являються на входах тригера перед надходженням фронта зростання синхроімпульсів одночасно з попереднім фронтом спадання синхроімпульсів, які подаються на вхід C тригера. У 1-му такті на входи тригера подаються старші біти кодів (біти з номером 15), у 16-му такті - молодші біти (з номером 0). Визначити 16-вий код K, який утвориться з послідовності станів прямого виходу тигера за 16 тактів (з 1-го по 16-ий такт, такт починається із фронтом зростання синхроімпульса). Початковий стан тригера - 0. Як відповідь записати число Kmod15.	7
	На D та CE входи D-тригера, що спрацьовує по фронту зростання синхроімпульсів, протягом 16 тактів подаються 16-бітні послідовності двійкових сигналів, які описуються, 16-ковими числами 42D0 та 014D, відповідно. Біти цих кодів з'являються на входах тригера перед надходженням фронта зростання синхроімпульсів одночасно з попереднім фронтом спадання синхроімпульсів, які подаються на вхід C тригера. У 1-му такті на входи тригера подаються старші біти кодів (біти з номером 15), у 16-му такті - молодші біти (з номером 0). Визначити 16-вий код K, який утвориться з послідовності станів прямого виходу тигера за 16 тактів (з 1-го по 16-ий такт, такт починається із фронтом зростання синхроімпульса). Початковий стан тригера - 1. Як відповідь записати число Kmod15.	6

	На D та CE входи D-тригера, що спрацьовує по фронту зростання синхроімпульсів, протягом 16 тактів подаються 16-бітні послідовності двійкових сигналів, які описуються, 16-ковими числами 7500 та 833D, відповідно. Біти цих кодів з'являються на входах тригера перед надходженням фронта зростання синхроімпульсів одночасно з попереднім фронтом спадання синхроімпульсів, які подаються на вхід С тригера. У 1-му такті на входи тригера подаються старші біти кодів (біти з номером 15), у 16-му такті - молодші біти (з номером 0). Визначити 16-вий код К, який утвориться з послідовності станів прямого виходу тигера за 16 тактів (з 1-го по 16-ий такт, такт починається із фронтом зростання синхроімпульса). Початковий стан тригера - 1. Як відповідь записати число Kmod15.	D
	На D та CE входи D-тригера, що спрацьовує по фронту зростання синхроімпульсів, протягом 16 тактів подаються 16-бітні послідовності двійкових сигналів, які описуються, 16-ковими числами 8D1A та 41B7, відповідно. Біти цих кодів з'являються на входах тригера перед надходженням фронта зростання синхроімпульсів одночасно з попереднім фронтом спадання синхроімпульсів, які подаються на вхід С тригера. У 1-му такті на входи тригера подаються старші біти кодів (біти з номером 15), у 16-му такті - молодші біти (з номером 0). Визначити 16-вий код К, який утвориться з послідовності станів прямого виходу тигера за 16 тактів (з 1-го по 16-ий такт, такт починається із фронтом зростання синхроімпульса). Початковий стан тригера - 0. Як відповідь записати число Kmod15.	C
	На D та CE входи D-тригера, що спрацьовує по фронту зростання синхроімпульсів, протягом 16 тактів подаються 16-бітні послідовності двійкових сигналів, які описуються, 16-ковими числами EACD та 61A9, відповідно. Біти цих кодів з'являються на входах тригера перед надходженням фронта зростання синхроімпульсів одночасно з попереднім фронтом спадання синхроімпульсів, які подаються на вхід С тригера. У 1-му такті на входи тригера подаються старші біти кодів (біти з номером 15), у 16-му такті - молодші біти (з номером 0). Визначити 16-вий код К, який утвориться з послідовності станів прямого виходу тигера за 16 тактів (з 1-го по 16-ий такт, такт починається із фронтом зростання синхроімпульса). Початковий стан тригера - 0. Як відповідь записати число Kmod15.	3
	На D та CE входи D-тригера, що спрацьовує по фронту зростання синхроімпульсів, протягом 16 тактів подаються 16-бітні послідовності двійкових сигналів, які описуються, 16-ковими числами BC60 та 6471, відповідно. Біти цих кодів з'являються на входах тригера перед надходженням фронта зростання синхроімпульсів одночасно з попереднім фронтом спадання синхроімпульсів, які подаються на вхід С тригера. У 1-му такті на входи тригера подаються старші біти кодів (біти з номером 15), у 16-му такті - молодші біти (з номером 0). Визначити 16-вий код К, який утвориться з послідовності станів прямого виходу тигера за 16 тактів (з 1-го по 16-ий такт, такт починається із фронтом зростання синхроімпульса). Початковий стан тригера - 0. Як відповідь записати число Kmod15.	2
	На D та CE входи D-тригера, що спрацьовує по фронту зростання синхроімпульсів, протягом 16 тактів подаються 16-бітні послідовності двійкових сигналів, які описуються, 16-ковими числами 2764 та 0FFE, відповідно. Біти цих кодів з'являються на входах тригера перед надходженням фронта зростання синхроімпульсів одночасно з попереднім фронтом спадання синхроімпульсів, які подаються на вхід С тригера. У 1-му такті на входи тригера подаються старші біти кодів (біти з номером 15), у 16-му такті - молодші біти (з номером 0). Визначити 16-вий код К, який утвориться з послідовності станів прямого виходу тигера за 16 тактів (з 1-го по 16-ий такт, такт починається із фронтом зростання синхроімпульса). Початковий стан тригера - 0. Як відповідь записати число Kmod15.	2
	На D та CE входи D-тригера, що спрацьовує по фронту зростання синхроімпульсів, протягом 16 тактів подаються 16-бітні послідовності двійкових сигналів, які описуються, 16-ковими числами A5A5 та A2DF, відповідно. Біти цих кодів з'являються на входах	A

	тригера перед надходженням фронта зростання синхроімпульсів одночасно з попереднім фронтом спадання синхроімпульсів, які подаються на вхід С тригера. У 1-му такті на входи тригера подаються старші біти кодів (біти з номером 15), у 16-му такті - молодші біти (з номером 0). Визначити 16-вий код К, який утвориться з послідовності станів прямого виходу тигера за 16 тактів (з 1-го по 16-ий такт, такт починається із фронтом зростання синхроімпульса). Початковий стан тригера - 0. Як відповідь записати число Kmod15.	
	На D та CE входи D-тригера, що спрацьовує по фронту зростання синхроімпульсів, протягом 16 тактів подаються 16-бітні послідовності двійкових сигналів, які описуються, 16-ковими числами F7A4 та B370, відповідно. Біти цих кодів з'являються на входах тригера перед надходженням фронта зростання синхроімпульсів одночасно з попереднім фронтом спадання синхроімпульсів, які подаються на вхід С тригера. У 1-му такті на входи тригера подаються старші біти кодів (біти з номером 15), у 16-му такті - молодші біти (з номером 0). Визначити 16-вий код К, який утвориться з послідовності станів прямого виходу тигера за 16 тактів (з 1-го по 16-ий такт, такт починається із фронтом зростання синхроімпульса). Початковий стан тригера - 0. Як відповідь записати число Kmod15.	A
	На D та CE входи D-тригера, що спрацьовує по фронту зростання синхроімпульсів, протягом 16 тактів подаються 16-бітні послідовності двійкових сигналів, які описуються, 16-ковими числами 7A01 та 0ED0, відповідно. Біти цих кодів з'являються на входах тригера перед надходженням фронта зростання синхроімпульсів одночасно з попереднім фронтом спадання синхроімпульсів, які подаються на вхід С тригера. У 1-му такті на входи тригера подаються старші біти кодів (біти з номером 15), у 16-му такті - молодші біти (з номером 0). Визначити 16-вий код К, який утвориться з послідовності станів прямого виходу тигера за 16 тактів (з 1-го по 16-ий такт, такт починається із фронтом зростання синхроімпульса). Початковий стан тригера - 0. Як відповідь записати число Kmod15.	B
	На D та CE входи D-тригера, що спрацьовує по фронту зростання синхроімпульсів, протягом 16 тактів подаються 16-бітні послідовності двійкових сигналів, які описуються, 16-ковими числами 3DD0 та CCB3, відповідно. Біти цих кодів з'являються на входах тригера перед надходженням фронта зростання синхроімпульсів одночасно з попереднім фронтом спадання синхроімпульсів, які подаються на вхід С тригера. У 1-му такті на входи тригера подаються старші біти кодів (біти з номером 15), у 16-му такті - молодші біти (з номером 0). Визначити 16-вий код К, який утвориться з послідовності станів прямого виходу тигера за 16 тактів (з 1-го по 16-ий такт, такт починається із фронтом зростання синхроімпульса). Початковий стан тригера - 1. Як відповідь записати число Kmod15.	A
	На D та CE входи D-тригера, що спрацьовує по фронту зростання синхроімпульсів, протягом 16 тактів подаються 16-бітні послідовності двійкових сигналів, які описуються, 16-ковими числами 0F7B та 4BAD, відповідно. Біти цих кодів з'являються на входах тригера перед надходженням фронта зростання синхроімпульсів одночасно з попереднім фронтом спадання синхроімпульсів, які подаються на вхід С тригера. У 1-му такті на входи тригера подаються старші біти кодів (біти з номером 15), у 16-му такті - молодші біти (з номером 0). Визначити 16-вий код К, який утвориться з послідовності станів прямого виходу тигера за 16 тактів (з 1-го по 16-ий такт, такт починається із фронтом зростання синхроімпульса). Початковий стан тригера - 1. Як відповідь записати число Kmod15.	5
	На D та CE входи D-тригера, що спрацьовує по фронту зростання синхроімпульсів, протягом 16 тактів подаються 16-бітні послідовності двійкових сигналів, які описуються, 16-ковими числами 9C48 та F169, відповідно. Біти цих кодів з'являються на входах тригера перед надходженням фронта зростання синхроімпульсів одночасно з попереднім фронтом спадання синхроімпульсів, які подаються на вхід С тригера. У 1-му такті на входи тригера подаються старші біти кодів (біти з номером 15), у 16-му такті - молодші	B

	біти (з номером 0). Визначити 16-вий код К, який утвориться з послідовності станів прямого виходу тигера за 16 тактів (з 1-го по 16-ий такт, такт починається із фронтом зростання синхроімпульса). Початковий стан тригера - 1. Як відповідь записати число Kmod15.	
	На D та CE входи D-тригера, що спрацьовує по фронту зростання синхроімпульсів, протягом 16 тактів подаються 16-бітні послідовності двійкових сигналів, які описуються, 16-ковими числами A06A та 1A57, відповідно. Біти цих кодів з'являються на входах тригера перед надходженням фронта зростання синхроімпульсів одночасно з попереднім фронтом спадання синхроімпульсів, які подаються на вхід С тригера. У 1-му такті на входи тригера подаються старші біти кодів (біти з номером 15), у 16-му такті - молодші біти (з номером 0). Визначити 16-вий код К, який утвориться з послідовності станів прямого виходу тигера за 16 тактів (з 1-го по 16-ий такт, такт починається із фронтом зростання синхроімпульса). Початковий стан тригера - 0. Як відповідь записати число Kmod15.	8
	На D та CE входи D-тригера, що спрацьовує по фронту зростання синхроімпульсів, протягом 16 тактів подаються 16-бітні послідовності двійкових сигналів, які описуються, 16-ковими числами 447B та C618, відповідно. Біти цих кодів з'являються на входах тригера перед надходженням фронта зростання синхроімпульсів одночасно з попереднім фронтом спадання синхроімпульсів, які подаються на вхід С тригера. У 1-му такті на входи тригера подаються старші біти кодів (біти з номером 15), у 16-му такті - молодші біти (з номером 0). Визначити 16-вий код К, який утвориться з послідовності станів прямого виходу тигера за 16 тактів (з 1-го по 16-ий такт, такт починається із фронтом зростання синхроімпульса). Початковий стан тригера - 1. Як відповідь записати число Kmod15.	5
	На D та CE входи D-тригера, що спрацьовує по фронту зростання синхроімпульсів, протягом 16 тактів подаються 16-бітні послідовності двійкових сигналів, які описуються, 16-ковими числами E41F та D574, відповідно. Біти цих кодів з'являються на входах тригера перед надходженням фронта зростання синхроімпульсів одночасно з попереднім фронтом спадання синхроімпульсів, які подаються на вхід С тригера. У 1-му такті на входи тригера подаються старші біти кодів (біти з номером 15), у 16-му такті - молодші біти (з номером 0). Визначити 16-вий код К, який утвориться з послідовності станів прямого виходу тигера за 16 тактів (з 1-го по 16-ий такт, такт починається із фронтом зростання синхроімпульса). Початковий стан тригера - 0. Як відповідь записати число Kmod15.	6
	На D та CE входи D-тригера, що спрацьовує по фронту зростання синхроімпульсів, протягом 16 тактів подаються 16-бітні послідовності двійкових сигналів, які описуються, 16-ковими числами 4FF3 та 6F02, відповідно. Біти цих кодів з'являються на входах тригера перед надходженням фронта зростання синхроімпульсів одночасно з попереднім фронтом спадання синхроімпульсів, які подаються на вхід С тригера. У 1-му такті на входи тригера подаються старші біти кодів (біти з номером 15), у 16-му такті - молодші біти (з номером 0). Визначити 16-вий код К, який утвориться з послідовності станів прямого виходу тигера за 16 тактів (з 1-го по 16-ий такт, такт починається із фронтом зростання синхроімпульса). Початковий стан тригера - 1. Як відповідь записати число Kmod15.	C
	На D та CE входи D-тригера, що спрацьовує по фронту зростання синхроімпульсів, протягом 16 тактів подаються 16-бітні послідовності двійкових сигналів, які описуються, 16-ковими числами 9AB2 та 8D3D, відповідно. Біти цих кодів з'являються на входах тригера перед надходженням фронта зростання синхроімпульсів одночасно з попереднім фронтом спадання синхроімпульсів, які подаються на вхід С тригера. У 1-му такті на входи тригера подаються старші біти кодів (біти з номером 15), у 16-му такті - молодші біти (з номером 0). Визначити 16-вий код К, який утвориться з послідовності станів прямого виходу тигера за 16 тактів (з 1-го по 16-ий такт, такт починається із фронтом зростання синхроімпульса). Початковий стан тригера - 0. Як відповідь записати число	B

	Kmod15.	
	На D та CE входи D-тригера, що спрацьовує по фронту зростання синхроімпульсів, протягом 16 тактів подаються 16-бітні послідовності двійкових сигналів, які описуються, 16-ковими числами D556 та EBD8, відповідно. Біти цих кодів з'являються на входах тригера перед надходженням фронта зростання синхроімпульсів одночасно з попереднім фронтом спадання синхроімпульсів, які подаються на вхід С тригера. У 1-му такті на входи тригера подаються старші біти кодів (біти з номером 15), у 16-му такті - молодші біти (з номером 0). Визначити 16-вий код К, який утвориться з послідовності станів прямого виходу тигера за 16 тактів (з 1-го по 16-ий такт, такт починається із фронтом зростання синхроімпульса). Початковий стан тригера - 1. Як відповідь записати число Kmod15.	5
	На D та CE входи D-тригера, що спрацьовує по фронту зростання синхроімпульсів, протягом 16 тактів подаються 16-бітні послідовності двійкових сигналів, які описуються, 16-ковими числами E100 та FD57, відповідно. Біти цих кодів з'являються на входах тригера перед надходженням фронта зростання синхроімпульсів одночасно з попереднім фронтом спадання синхроімпульсів, які подаються на вхід С тригера. У 1-му такті на входи тригера подаються старші біти кодів (біти з номером 15), у 16-му такті - молодші біти (з номером 0). Визначити 16-вий код К, який утвориться з послідовності станів прямого виходу тигера за 16 тактів (з 1-го по 16-ий такт, такт починається із фронтом зростання синхроімпульса). Початковий стан тригера - 1. Як відповідь записати число Kmod15.	8
	На D та CE входи D-тригера, що спрацьовує по фронту зростання синхроімпульсів, протягом 16 тактів подаються 16-бітні послідовності двійкових сигналів, які описуються, 16-ковими числами F6B2 та 48EF, відповідно. Біти цих кодів з'являються на входах тригера перед надходженням фронта зростання синхроімпульсів одночасно з попереднім фронтом спадання синхроімпульсів, які подаються на вхід С тригера. У 1-му такті на входи тригера подаються старші біти кодів (біти з номером 15), у 16-му такті - молодші біти (з номером 0). Визначити 16-вий код К, який утвориться з послідовності станів прямого виходу тигера за 16 тактів (з 1-го по 16-ий такт, такт починається із фронтом зростання синхроімпульса). Початковий стан тригера - 1. Як відповідь записати число Kmod15.	D
	На D та CE входи D-тригера, що спрацьовує по фронту зростання синхроімпульсів, протягом 16 тактів подаються 16-бітні послідовності двійкових сигналів, які описуються, 16-ковими числами F7CB та 787B, відповідно. Біти цих кодів з'являються на входах тригера перед надходженням фронта зростання синхроімпульсів одночасно з попереднім фронтом спадання синхроімпульсів, які подаються на вхід С тригера. У 1-му такті на входи тригера подаються старші біти кодів (біти з номером 15), у 16-му такті - молодші біти (з номером 0). Визначити 16-вий код К, який утвориться з послідовності станів прямого виходу тигера за 16 тактів (з 1-го по 16-ий такт, такт починається із фронтом зростання синхроімпульса). Початковий стан тригера - 0. Як відповідь записати число Kmod15.	B
	На D та CE входи D-тригера, що спрацьовує по фронту зростання синхроімпульсів, протягом 16 тактів подаються 16-бітні послідовності двійкових сигналів, які описуються, 16-ковими числами B524 та 4EE0, відповідно. Біти цих кодів з'являються на входах тригера перед надходженням фронта зростання синхроімпульсів одночасно з попереднім фронтом спадання синхроімпульсів, які подаються на вхід С тригера. У 1-му такті на входи тригера подаються старші біти кодів (біти з номером 15), у 16-му такті - молодші біти (з номером 0). Визначити 16-вий код К, який утвориться з послідовності станів прямого виходу тигера за 16 тактів (з 1-го по 16-ий такт, такт починається із фронтом зростання синхроімпульса). Початковий стан тригера - 1. Як відповідь записати число Kmod15.	0

	На D та CE входи D-тригера, що спрацьовує по фронту зростання синхроімпульсів, протягом 16 тактів подаються 16-бітні послідовності двійкових сигналів, які описуються, 16-ковими числами 8862 та 6B76, відповідно. Біти цих кодів з'являються на входах тригера перед надходженням фронта зростання синхроімпульсів одночасно з попереднім фронтом спадання синхроімпульсів, які подаються на вхід С тригера. У 1-му такті на входи тригера подаються старші біти кодів (біти з номером 15), у 16-му такті - молодші біти (з номером 0). Визначити 16-вий код К, який утвориться з послідовності станів прямого виходу тигера за 16 тактів (з 1-го по 16-ий такт, такт починається із фронтом зростання синхроімпульса). Початковий стан тригера - 0. Як відповідь записати число Kmod15.	6
	На D та CE входи D-тригера, що спрацьовує по фронту зростання синхроімпульсів, протягом 16 тактів подаються 16-бітні послідовності двійкових сигналів, які описуються, 16-ковими числами 4DEF та C878, відповідно. Біти цих кодів з'являються на входах тригера перед надходженням фронта зростання синхроімпульсів одночасно з попереднім фронтом спадання синхроімпульсів, які подаються на вхід С тригера. У 1-му такті на входи тригера подаються старші біти кодів (біти з номером 15), у 16-му такті - молодші біти (з номером 0). Визначити 16-вий код К, який утвориться з послідовності станів прямого виходу тигера за 16 тактів (з 1-го по 16-ий такт, такт починається із фронтом зростання синхроімпульса). Початковий стан тригера - 0. Як відповідь записати число Kmod15.	6
	На D та CE входи D-тригера, що спрацьовує по фронту зростання синхроімпульсів, протягом 16 тактів подаються 16-бітні послідовності двійкових сигналів, які описуються, 16-ковими числами 0F49 та F3D0, відповідно. Біти цих кодів з'являються на входах тригера перед надходженням фронта зростання синхроімпульсів одночасно з попереднім фронтом спадання синхроімпульсів, які подаються на вхід С тригера. У 1-му такті на входи тригера подаються старші біти кодів (біти з номером 15), у 16-му такті - молодші біти (з номером 0). Визначити 16-вий код К, який утвориться з послідовності станів прямого виходу тигера за 16 тактів (з 1-го по 16-ий такт, такт починається із фронтом зростання синхроімпульса). Початковий стан тригера - 1. Як відповідь записати число Kmod15.	9
	На D та CE входи D-тригера, що спрацьовує по фронту зростання синхроімпульсів, протягом 16 тактів подаються 16-бітні послідовності двійкових сигналів, які описуються, 16-ковими числами E0DA та 724C, відповідно. Біти цих кодів з'являються на входах тригера перед надходженням фронта зростання синхроімпульсів одночасно з попереднім фронтом спадання синхроімпульсів, які подаються на вхід С тригера. У 1-му такті на входи тригера подаються старші біти кодів (біти з номером 15), у 16-му такті - молодші біти (з номером 0). Визначити 16-вий код К, який утвориться з послідовності станів прямого виходу тигера за 16 тактів (з 1-го по 16-ий такт, такт починається із фронтом зростання синхроімпульса). Початковий стан тригера - 0. Як відповідь записати число Kmod15.	6
	На D та CE входи D-тригера, що спрацьовує по фронту зростання синхроімпульсів, протягом 16 тактів подаються 16-бітні послідовності двійкових сигналів, які описуються, 16-ковими числами 2AB7 та CF7C, відповідно. Біти цих кодів з'являються на входах тригера перед надходженням фронта зростання синхроімпульсів одночасно з попереднім фронтом спадання синхроімпульсів, які подаються на вхід С тригера. У 1-му такті на входи тригера подаються старші біти кодів (біти з номером 15), у 16-му такті - молодші біти (з номером 0). Визначити 16-вий код К, який утвориться з послідовності станів прямого виходу тигера за 16 тактів (з 1-го по 16-ий такт, такт починається із фронтом зростання синхроімпульса). Початковий стан тригера - 1. Як відповідь записати число Kmod15.	5
	На D та CE входи D-тригера, що спрацьовує по фронту зростання синхроімпульсів, протягом 16 тактів подаються 16-бітні послідовності двійкових сигналів, які описуються, 16-ковими числами 2D92 та 5DB9, відповідно. Біти цих кодів з'являються на входах	D

	тригера перед надходженням фронта зростання синхроімпульсів одночасно з попереднім фронтом спадання синхроімпульсів, які подаються на вхід С тригера. У 1-му такті на входи тригера подаються старші біти кодів (біти з номером 15), у 16-му такті - молодші біти (з номером 0). Визначити 16-вий код К, який утвориться з послідовності станів прямого виходу тигера за 16 тактів (з 1-го по 16-ий такт, такт починається із фронтом зростання синхроімпульса). Початковий стан тригера - 0. Як відповідь записати число Kmod15.	
	На D та CE входи D-тригера, що спрацьовує по фронту зростання синхроімпульсів, протягом 16 тактів подаються 16-бітні послідовності двійкових сигналів, які описуються, 16-ковими числами 4EF7 та 97C4, відповідно. Біти цих кодів з'являються на входах тригера перед надходженням фронта зростання синхроімпульсів одночасно з попереднім фронтом спадання синхроімпульсів, які подаються на вхід С тригера. У 1-му такті на входи тригера подаються старші біти кодів (біти з номером 15), у 16-му такті - молодші біти (з номером 0). Визначити 16-вий код К, який утвориться з послідовності станів прямого виходу тигера за 16 тактів (з 1-го по 16-ий такт, такт починається із фронтом зростання синхроімпульса). Початковий стан тригера - 0. Як відповідь записати число Kmod15.	6
	На D та CE входи D-тригера, що спрацьовує по фронту зростання синхроімпульсів, протягом 16 тактів подаються 16-бітні послідовності двійкових сигналів, які описуються, 16-ковими числами A759 та 4538, відповідно. Біти цих кодів з'являються на входах тригера перед надходженням фронта зростання синхроімпульсів одночасно з попереднім фронтом спадання синхроімпульсів, які подаються на вхід С тригера. У 1-му такті на входи тригера подаються старші біти кодів (біти з номером 15), у 16-му такті - молодші біти (з номером 0). Визначити 16-вий код К, який утвориться з послідовності станів прямого виходу тигера за 16 тактів (з 1-го по 16-ий такт, такт починається із фронтом зростання синхроімпульса). Початковий стан тригера - 1. Як відповідь записати число Kmod15.	D
	На D та CE входи D-тригера, що спрацьовує по фронту зростання синхроімпульсів, протягом 16 тактів подаються 16-бітні послідовності двійкових сигналів, які описуються, 16-ковими числами B4D1 та F24D, відповідно. Біти цих кодів з'являються на входах тригера перед надходженням фронта зростання синхроімпульсів одночасно з попереднім фронтом спадання синхроімпульсів, які подаються на вхід С тригера. У 1-му такті на входи тригера подаються старші біти кодів (біти з номером 15), у 16-му такті - молодші біти (з номером 0). Визначити 16-вий код К, який утвориться з послідовності станів прямого виходу тигера за 16 тактів (з 1-го по 16-ий такт, такт починається із фронтом зростання синхроімпульса). Початковий стан тригера - 0. Як відповідь записати число Kmod15.	1
	На D та CE входи D-тригера, що спрацьовує по фронту зростання синхроімпульсів, протягом 16 тактів подаються 16-бітні послідовності двійкових сигналів, які описуються, 16-ковими числами 6D31 та 1E7F, відповідно. Біти цих кодів з'являються на входах тригера перед надходженням фронта зростання синхроімпульсів одночасно з попереднім фронтом спадання синхроімпульсів, які подаються на вхід С тригера. У 1-му такті на входи тригера подаються старші біти кодів (біти з номером 15), у 16-му такті - молодші біти (з номером 0). Визначити 16-вий код К, який утвориться з послідовності станів прямого виходу тигера за 16 тактів (з 1-го по 16-ий такт, такт починається із фронтом зростання синхроімпульса). Початковий стан тригера - 1. Як відповідь записати число Kmod15.	0
	На D та CE входи D-тригера, що спрацьовує по фронту зростання синхроімпульсів, протягом 16 тактів подаються 16-бітні послідовності двійкових сигналів, які описуються, 16-ковими числами A2DA та 1FC0, відповідно. Біти цих кодів з'являються на входах тригера перед надходженням фронта зростання синхроімпульсів одночасно з попереднім фронтом спадання синхроімпульсів, які подаються на вхід С тригера. У 1-му такті на входи тригера подаються старші біти кодів (біти з номером 15), у 16-му такті - молодші	2

	біти (з номером 0). Визначити 16-вий код К, який утвориться з послідовності станів прямого виходу тигера за 16 тактів (з 1-го по 16-ий такт, такт починається із фронтом зростання синхроімпульса). Початковий стан тригера - 0. Як відповідь записати число Kmod15.	
	На D та CE входи D-тригера, що спрацьовує по фронту зростання синхроімпульсів, протягом 16 тактів подаються 16-бітні послідовності двійкових сигналів, які описуються, 16-ковими числами 2BD5 та A3E2, відповідно. Біти цих кодів з'являються на входах тригера перед надходженням фронта зростання синхроімпульсів одночасно з попереднім фронтом спадання синхроімпульсів, які подаються на вхід С тригера. У 1-му такті на входи тригера подаються старші біти кодів (біти з номером 15), у 16-му такті - молодші біти (з номером 0). Визначити 16-вий код К, який утвориться з послідовності станів прямого виходу тигера за 16 тактів (з 1-го по 16-ий такт, такт починається із фронтом зростання синхроімпульса). Початковий стан тригера - 0. Як відповідь записати число Kmod15.	0
	На D та CE входи D-тригера, що спрацьовує по фронту зростання синхроімпульсів, протягом 16 тактів подаються 16-бітні послідовності двійкових сигналів, які описуються, 16-ковими числами DEC7 та 2EC5, відповідно. Біти цих кодів з'являються на входах тригера перед надходженням фронта зростання синхроімпульсів одночасно з попереднім фронтом спадання синхроімпульсів, які подаються на вхід С тригера. У 1-му такті на входи тригера подаються старші біти кодів (біти з номером 15), у 16-му такті - молодші біти (з номером 0). Визначити 16-вий код К, який утвориться з послідовності станів прямого виходу тигера за 16 тактів (з 1-го по 16-ий такт, такт починається із фронтом зростання синхроімпульса). Початковий стан тригера - 1. Як відповідь записати число Kmod15.	C
	На D та CE входи D-тригера, що спрацьовує по фронту зростання синхроімпульсів, протягом 16 тактів подаються 16-бітні послідовності двійкових сигналів, які описуються, 16-ковими числами 68DA та 1BD3, відповідно. Біти цих кодів з'являються на входах тригера перед надходженням фронта зростання синхроімпульсів одночасно з попереднім фронтом спадання синхроімпульсів, які подаються на вхід С тригера. У 1-му такті на входи тригера подаються старші біти кодів (біти з номером 15), у 16-му такті - молодші біти (з номером 0). Визначити 16-вий код К, який утвориться з послідовності станів прямого виходу тигера за 16 тактів (з 1-го по 16-ий такт, такт починається із фронтом зростання синхроімпульса). Початковий стан тригера - 1. Як відповідь записати число Kmod15.	A
	На D та CE входи D-тригера, що спрацьовує по фронту зростання синхроімпульсів, протягом 16 тактів подаються 16-бітні послідовності двійкових сигналів, які описуються, 16-ковими числами C2DF та E858, відповідно. Біти цих кодів з'являються на входах тригера перед надходженням фронта зростання синхроімпульсів одночасно з попереднім фронтом спадання синхроімпульсів, які подаються на вхід С тригера. У 1-му такті на входи тригера подаються старші біти кодів (біти з номером 15), у 16-му такті - молодші біти (з номером 0). Визначити 16-вий код К, який утвориться з послідовності станів прямого виходу тигера за 16 тактів (з 1-го по 16-ий такт, такт починається із фронтом зростання синхроімпульса). Початковий стан тригера - 0. Як відповідь записати число Kmod15.	4
	На D та CE входи D-тригера, що спрацьовує по фронту зростання синхроімпульсів, протягом 16 тактів подаються 16-бітні послідовності двійкових сигналів, які описуються, 16-ковими числами 6767 та 44C7, відповідно. Біти цих кодів з'являються на входах тригера перед надходженням фронта зростання синхроімпульсів одночасно з попереднім фронтом спадання синхроімпульсів, які подаються на вхід С тригера. У 1-му такті на входи тригера подаються старші біти кодів (біти з номером 15), у 16-му такті - молодші біти (з номером 0). Визначити 16-вий код К, який утвориться з послідовності станів прямого виходу тигера за 16 тактів (з 1-го по 16-ий такт, такт починається із фронтом зростання синхроімпульса). Початковий стан тригера - 0. Як відповідь записати число	E

	Kmod15.	
	На D та CE входи D-тригера, що спрацьовує по фронту зростання синхроімпульсів, протягом 16 тактів подаються 16-бітні послідовності двійкових сигналів, які описуються, 16-ковими числами 9CA7 та 685C, відповідно. Біти цих кодів з'являються на входах тригера перед надходженням фронта зростання синхроімпульсів одночасно з попереднім фронтом спадання синхроімпульсів, які подаються на вхід C тригера. У 1-му такті на входи тригера подаються старші біти кодів (біти з номером 15), у 16-му такті - молодші біти (з номером 0). Визначити 16-вий код K, який утвориться з послідовності станів прямого виходу тигера за 16 тактів (з 1-го по 16-ий такт, такт починається із фронтом зростання синхроімпульса). Початковий стан тригера - 1. Як відповідь записати число Kmod15.	8
	На D та CE входи D-тригера, що спрацьовує по фронту зростання синхроімпульсів, протягом 16 тактів подаються 16-бітні послідовності двійкових сигналів, які описуються, 16-ковими числами 2F62 та 07F9, відповідно. Біти цих кодів з'являються на входах тригера перед надходженням фронта зростання синхроімпульсів одночасно з попереднім фронтом спадання синхроімпульсів, які подаються на вхід C тригера. У 1-му такті на входи тригера подаються старші біти кодів (біти з номером 15), у 16-му такті - молодші біти (з номером 0). Визначити 16-вий код K, який утвориться з послідовності станів прямого виходу тигера за 16 тактів (з 1-го по 16-ий такт, такт починається із фронтом зростання синхроімпульса). Початковий стан тригера - 0. Як відповідь записати число Kmod15.	D
	На D та CE входи D-тригера, що спрацьовує по фронту зростання синхроімпульсів, протягом 16 тактів подаються 16-бітні послідовності двійкових сигналів, які описуються, 16-ковими числами D23A та A542, відповідно. Біти цих кодів з'являються на входах тригера перед надходженням фронта зростання синхроімпульсів одночасно з попереднім фронтом спадання синхроімпульсів, які подаються на вхід C тригера. У 1-му такті на входи тригера подаються старші біти кодів (біти з номером 15), у 16-му такті - молодші біти (з номером 0). Визначити 16-вий код K, який утвориться з послідовності станів прямого виходу тигера за 16 тактів (з 1-го по 16-ий такт, такт починається із фронтом зростання синхроімпульса). Початковий стан тригера - 0. Як відповідь записати число Kmod15.	0
	На D та CE входи D-тригера, що спрацьовує по фронту зростання синхроімпульсів, протягом 16 тактів подаються 16-бітні послідовності двійкових сигналів, які описуються, 16-ковими числами EA52 та 2477, відповідно. Біти цих кодів з'являються на входах тригера перед надходженням фронта зростання синхроімпульсів одночасно з попереднім фронтом спадання синхроімпульсів, які подаються на вхід C тригера. У 1-му такті на входи тригера подаються старші біти кодів (біти з номером 15), у 16-му такті - молодші біти (з номером 0). Визначити 16-вий код K, який утвориться з послідовності станів прямого виходу тигера за 16 тактів (з 1-го по 16-ий такт, такт починається із фронтом зростання синхроімпульса). Початковий стан тригера - 1. Як відповідь записати число Kmod15.	8
	На D та CE входи D-тригера, що спрацьовує по фронту зростання синхроімпульсів, протягом 16 тактів подаються 16-бітні послідовності двійкових сигналів, які описуються, 16-ковими числами 7B4B та 6E48, відповідно. Біти цих кодів з'являються на входах тригера перед надходженням фронта зростання синхроімпульсів одночасно з попереднім фронтом спадання синхроімпульсів, які подаються на вхід C тригера. У 1-му такті на входи тригера подаються старші біти кодів (біти з номером 15), у 16-му такті - молодші біти (з номером 0). Визначити 16-вий код K, який утвориться з послідовності станів прямого виходу тигера за 16 тактів (з 1-го по 16-ий такт, такт починається із фронтом зростання синхроімпульса). Початковий стан тригера - 1. Як відповідь записати число Kmod15.	B

	На D та CE входи D-тригера, що спрацьовує по фронту зростання синхроімпульсів, протягом 16 тактів подаються 16-бітні послідовності двійкових сигналів, які описуються, 16-ковими числами B694 та 9025, відповідно. Біти цих кодів з'являються на входах тригера перед надходженням фронта зростання синхроімпульсів одночасно з попереднім фронтом спадання синхроімпульсів, які подаються на вхід C тригера. У 1-му такті на входи тригера подаються старші біти кодів (біти з номером 15), у 16-му такті - молодші біти (з номером 0). Визначити 16-вий код K, який утвориться з послідовності станів прямого виходу тигера за 16 тактів (з 1-го по 16-ий такт, такт починається із фронтом зростання синхроімпульса). Початковий стан тригера - 0. Як відповідь записати число Kmod15.	3
	На D та CE входи D-тригера, що спрацьовує по фронту зростання синхроімпульсів, протягом 16 тактів подаються 16-бітні послідовності двійкових сигналів, які описуються, 16-ковими числами C27F та CA4F, відповідно. Біти цих кодів з'являються на входах тригера перед надходженням фронта зростання синхроімпульсів одночасно з попереднім фронтом спадання синхроімпульсів, які подаються на вхід C тригера. У 1-му такті на входи тригера подаються старші біти кодів (біти з номером 15), у 16-му такті - молодші біти (з номером 0). Визначити 16-вий код K, який утвориться з послідовності станів прямого виходу тигера за 16 тактів (з 1-го по 16-ий такт, такт починається із фронтом зростання синхроімпульса). Початковий стан тригера - 1. Як відповідь записати число Kmod15.	3
	На D та CE входи D-тригера, що спрацьовує по фронту зростання синхроімпульсів, протягом 16 тактів подаються 16-бітні послідовності двійкових сигналів, які описуються, 16-ковими числами 49DB та B4F0, відповідно. Біти цих кодів з'являються на входах тригера перед надходженням фронта зростання синхроімпульсів одночасно з попереднім фронтом спадання синхроімпульсів, які подаються на вхід C тригера. У 1-му такті на входи тригера подаються старші біти кодів (біти з номером 15), у 16-му такті - молодші біти (з номером 0). Визначити 16-вий код K, який утвориться з послідовності станів прямого виходу тигера за 16 тактів (з 1-го по 16-ий такт, такт починається із фронтом зростання синхроімпульса). Початковий стан тригера - 0. Як відповідь записати число Kmod15.	D
	На D та CE входи D-тригера, що спрацьовує по фронту зростання синхроімпульсів, протягом 16 тактів подаються 16-бітні послідовності двійкових сигналів, які описуються, 16-ковими числами 0D55 та 6998, відповідно. Біти цих кодів з'являються на входах тригера перед надходженням фронта зростання синхроімпульсів одночасно з попереднім фронтом спадання синхроімпульсів, які подаються на вхід C тригера. У 1-му такті на входи тригера подаються старші біти кодів (біти з номером 15), у 16-му такті - молодші біти (з номером 0). Визначити 16-вий код K, який утвориться з послідовності станів прямого виходу тигера за 16 тактів (з 1-го по 16-ий такт, такт починається із фронтом зростання синхроімпульса). Початковий стан тригера - 1. Як відповідь записати число Kmod15.	9
	На D та CE входи D-тригера, що спрацьовує по фронту зростання синхроімпульсів, протягом 16 тактів подаються 16-бітні послідовності двійкових сигналів, які описуються, 16-ковими числами 8D5A та 7177, відповідно. Біти цих кодів з'являються на входах тригера перед надходженням фронта зростання синхроімпульсів одночасно з попереднім фронтом спадання синхроімпульсів, які подаються на вхід C тригера. У 1-му такті на входи тригера подаються старші біти кодів (біти з номером 15), у 16-му такті - молодші біти (з номером 0). Визначити 16-вий код K, який утвориться з послідовності станів прямого виходу тигера за 16 тактів (з 1-го по 16-ий такт, такт починається із фронтом зростання синхроімпульса). Початковий стан тригера - 1. Як відповідь записати число Kmod15.	2
	На D та CE входи D-тригера, що спрацьовує по фронту зростання синхроімпульсів, протягом 16 тактів подаються 16-бітні послідовності двійкових сигналів, які описуються, 16-ковими числами 5CA6 та 4C2A, відповідно. Біти цих кодів з'являються на входах	A

	тригера перед надходженням фронта зростання синхроімпульсів одночасно з попереднім фронтом спадання синхроімпульсів, які подаються на вхід С тригера. У 1-му такті на входи тригера подаються старші біти кодів (біти з номером 15), у 16-му такті - молодші біти (з номером 0). Визначити 16-вий код К, який утвориться з послідовності станів прямого виходу тигера за 16 тактів (з 1-го по 16-ий такт, такт починається із фронтом зростання синхроімпульса). Початковий стан тригера - 0. Як відповідь записати число Kmod15.	
	На D та CE входи D-тригера, що спрацьовує по фронту зростання синхроімпульсів, протягом 16 тактів подаються 16-бітні послідовності двійкових сигналів, які описуються, 16-ковими числами D1A1 та 80E5, відповідно. Біти цих кодів з'являються на входах тригера перед надходженням фронта зростання синхроімпульсів одночасно з попереднім фронтом спадання синхроімпульсів, які подаються на вхід С тригера. У 1-му такті на входи тригера подаються старші біти кодів (біти з номером 15), у 16-му такті - молодші біти (з номером 0). Визначити 16-вий код К, який утвориться з послідовності станів прямого виходу тигера за 16 тактів (з 1-го по 16-ий такт, такт починається із фронтом зростання синхроімпульса). Початковий стан тригера - 0. Як відповідь записати число Kmod15.	5
	На D та CE входи D-тригера, що спрацьовує по фронту зростання синхроімпульсів, протягом 16 тактів подаються 16-бітні послідовності двійкових сигналів, які описуються, 16-ковими числами 544D та DF47, відповідно. Біти цих кодів з'являються на входах тригера перед надходженням фронта зростання синхроімпульсів одночасно з попереднім фронтом спадання синхроімпульсів, які подаються на вхід С тригера. У 1-му такті на входи тригера подаються старші біти кодів (біти з номером 15), у 16-му такті - молодші біти (з номером 0). Визначити 16-вий код К, який утвориться з послідовності станів прямого виходу тигера за 16 тактів (з 1-го по 16-ий такт, такт починається із фронтом зростання синхроімпульса). Початковий стан тригера - 1. Як відповідь записати число Kmod15.	1
	На D та CE входи D-тригера, що спрацьовує по фронту зростання синхроімпульсів, протягом 16 тактів подаються 16-бітні послідовності двійкових сигналів, які описуються, 16-ковими числами 0DD2 та 821D, відповідно. Біти цих кодів з'являються на входах тригера перед надходженням фронта зростання синхроімпульсів одночасно з попереднім фронтом спадання синхроімпульсів, які подаються на вхід С тригера. У 1-му такті на входи тригера подаються старші біти кодів (біти з номером 15), у 16-му такті - молодші біти (з номером 0). Визначити 16-вий код К, який утвориться з послідовності станів прямого виходу тигера за 16 тактів (з 1-го по 16-ий такт, такт починається із фронтом зростання синхроімпульса). Початковий стан тригера - 0. Як відповідь записати число Kmod15.	1
	На D та CE входи D-тригера, що спрацьовує по фронту зростання синхроімпульсів, протягом 16 тактів подаються 16-бітні послідовності двійкових сигналів, які описуються, 16-ковими числами 0551 та F236, відповідно. Біти цих кодів з'являються на входах тригера перед надходженням фронта зростання синхроімпульсів одночасно з попереднім фронтом спадання синхроімпульсів, які подаються на вхід С тригера. У 1-му такті на входи тригера подаються старші біти кодів (біти з номером 15), у 16-му такті - молодші біти (з номером 0). Визначити 16-вий код К, який утвориться з послідовності станів прямого виходу тигера за 16 тактів (з 1-го по 16-ий такт, такт починається із фронтом зростання синхроімпульса). Початковий стан тригера - 1. Як відповідь записати число Kmod15.	9
	На D та CE входи D-тригера, що спрацьовує по фронту зростання синхроімпульсів, протягом 16 тактів подаються 16-бітні послідовності двійкових сигналів, які описуються, 16-ковими числами C9B1 та 28ED, відповідно. Біти цих кодів з'являються на входах тригера перед надходженням фронта зростання синхроімпульсів одночасно з попереднім фронтом спадання синхроімпульсів, які подаються на вхід С тригера. У 1-му такті на входи тригера подаються старші біти кодів (біти з номером 15), у 16-му такті - молодші	C

	біти (з номером 0). Визначити 16-вий код К, який утвориться з послідовності станів прямого виходу тигера за 16 тактів (з 1-го по 16-ий такт, такт починається із фронтом зростання синхроімпульса). Початковий стан тригера - 0. Як відповідь записати число Kmod15.	
	На D та CE входи D-тригера, що спрацьовує по фронту зростання синхроімпульсів, протягом 16 тактів подаються 16-бітні послідовності двійкових сигналів, які описуються, 16-ковими числами 4D9B та 1BC5, відповідно. Біти цих кодів з'являються на входах тригера перед надходженням фронта зростання синхроімпульсів одночасно з попереднім фронтом спадання синхроімпульсів, які подаються на вхід С тригера. У 1-му такті на входи тригера подаються старші біти кодів (біти з номером 15), у 16-му такті - молодші біти (з номером 0). Визначити 16-вий код К, який утвориться з послідовності станів прямого виходу тигера за 16 тактів (з 1-го по 16-ий такт, такт починається із фронтом зростання синхроімпульса). Початковий стан тригера - 0. Як відповідь записати число Kmod15.	7
	На D та CE входи D-тригера, що спрацьовує по фронту зростання синхроімпульсів, протягом 16 тактів подаються 16-бітні послідовності двійкових сигналів, які описуються, 16-ковими числами D8ED та E55B, відповідно. Біти цих кодів з'являються на входах тригера перед надходженням фронта зростання синхроімпульсів одночасно з попереднім фронтом спадання синхроімпульсів, які подаються на вхід С тригера. У 1-му такті на входи тригера подаються старші біти кодів (біти з номером 15), у 16-му такті - молодші біти (з номером 0). Визначити 16-вий код К, який утвориться з послідовності станів прямого виходу тигера за 16 тактів (з 1-го по 16-ий такт, такт починається із фронтом зростання синхроімпульса). Початковий стан тригера - 1. Як відповідь записати число Kmod15.	1
	На D та CE входи D-тригера, що спрацьовує по фронту зростання синхроімпульсів, протягом 16 тактів подаються 16-бітні послідовності двійкових сигналів, які описуються, 16-ковими числами 68C2 та BA2F, відповідно. Біти цих кодів з'являються на входах тригера перед надходженням фронта зростання синхроімпульсів одночасно з попереднім фронтом спадання синхроімпульсів, які подаються на вхід С тригера. У 1-му такті на входи тригера подаються старші біти кодів (біти з номером 15), у 16-му такті - молодші біти (з номером 0). Визначити 16-вий код К, який утвориться з послідовності станів прямого виходу тигера за 16 тактів (з 1-го по 16-ий такт, такт починається із фронтом зростання синхроімпульса). Початковий стан тригера - 1. Як відповідь записати число Kmod15.	1
	На D та CE входи D-тригера, що спрацьовує по фронту зростання синхроімпульсів, протягом 16 тактів подаються 16-бітні послідовності двійкових сигналів, які описуються, 16-ковими числами 3FE4 та 842C, відповідно. Біти цих кодів з'являються на входах тригера перед надходженням фронта зростання синхроімпульсів одночасно з попереднім фронтом спадання синхроімпульсів, які подаються на вхід С тригера. У 1-му такті на входи тригера подаються старші біти кодів (біти з номером 15), у 16-му такті - молодші біти (з номером 0). Визначити 16-вий код К, який утвориться з послідовності станів прямого виходу тигера за 16 тактів (з 1-го по 16-ий такт, такт починається із фронтом зростання синхроімпульса). Початковий стан тригера - 1. Як відповідь записати число Kmod15.	E
	На D та CE входи D-тригера, що спрацьовує по фронту зростання синхроімпульсів, протягом 16 тактів подаються 16-бітні послідовності двійкових сигналів, які описуються, 16-ковими числами 89CB та 0D23, відповідно. Біти цих кодів з'являються на входах тригера перед надходженням фронта зростання синхроімпульсів одночасно з попереднім фронтом спадання синхроімпульсів, які подаються на вхід С тригера. У 1-му такті на входи тригера подаються старші біти кодів (біти з номером 15), у 16-му такті - молодші біти (з номером 0). Визначити 16-вий код К, який утвориться з послідовності станів прямого виходу тигера за 16 тактів (з 1-го по 16-ий такт, такт починається із фронтом зростання синхроімпульса). Початковий стан тригера - 1. Як відповідь записати число	9

	Kmod15.	
	На D та CE входи D-тригера, що спрацьовує по фронту зростання синхроімпульсів, протягом 16 тактів подаються 16-бітні послідовності двійкових сигналів, які описуються, 16-ковими числами CE1D та 4794, відповідно. Біти цих кодів з'являються на входах тригера перед надходженням фронта зростання синхроімпульсів одночасно з попереднім фронтом спадання синхроімпульсів, які подаються на вхід C тригера. У 1-му такті на входи тригера подаються старші біти кодів (біти з номером 15), у 16-му такті - молодші біти (з номером 0). Визначити 16-вий код K, який утвориться з послідовності станів прямого виходу тигера за 16 тактів (з 1-го по 16-ий такт, такт починається із фронтом зростання синхроімпульса). Початковий стан тригера - 0. Як відповідь записати число Kmod15.	7
	На D та CE входи D-тригера, що спрацьовує по фронту зростання синхроімпульсів, протягом 16 тактів подаються 16-бітні послідовності двійкових сигналів, які описуються, 16-ковими числами 9D10 та 7BE0, відповідно. Біти цих кодів з'являються на входах тригера перед надходженням фронта зростання синхроімпульсів одночасно з попереднім фронтом спадання синхроімпульсів, які подаються на вхід C тригера. У 1-му такті на входи тригера подаються старші біти кодів (біти з номером 15), у 16-му такті - молодші біти (з номером 0). Визначити 16-вий код K, який утвориться з послідовності станів прямого виходу тигера за 16 тактів (з 1-го по 16-ий такт, такт починається із фронтом зростання синхроімпульса). Початковий стан тригера - 0. Як відповідь записати число Kmod15.	E
	На D та CE входи D-тригера, що спрацьовує по фронту зростання синхроімпульсів, протягом 16 тактів подаються 16-бітні послідовності двійкових сигналів, які описуються, 16-ковими числами AC00 та 3524, відповідно. Біти цих кодів з'являються на входах тригера перед надходженням фронта зростання синхроімпульсів одночасно з попереднім фронтом спадання синхроімпульсів, які подаються на вхід C тригера. У 1-му такті на входи тригера подаються старші біти кодів (біти з номером 15), у 16-му такті - молодші біти (з номером 0). Визначити 16-вий код K, який утвориться з послідовності станів прямого виходу тигера за 16 тактів (з 1-го по 16-ий такт, такт починається із фронтом зростання синхроімпульса). Початковий стан тригера - 1. Як відповідь записати число Kmod15.	5
	На D та CE входи D-тригера, що спрацьовує по фронту зростання синхроімпульсів, протягом 16 тактів подаються 16-бітні послідовності двійкових сигналів, які описуються, 16-ковими числами B42B та 4EA3, відповідно. Біти цих кодів з'являються на входах тригера перед надходженням фронта зростання синхроімпульсів одночасно з попереднім фронтом спадання синхроімпульсів, які подаються на вхід C тригера. У 1-му такті на входи тригера подаються старші біти кодів (біти з номером 15), у 16-му такті - молодші біти (з номером 0). Визначити 16-вий код K, який утвориться з послідовності станів прямого виходу тигера за 16 тактів (з 1-го по 16-ий такт, такт починається із фронтом зростання синхроімпульса). Початковий стан тригера - 0. Як відповідь записати число Kmod15.	7
	На D та CE входи D-тригера, що спрацьовує по фронту зростання синхроімпульсів, протягом 16 тактів подаються 16-бітні послідовності двійкових сигналів, які описуються, 16-ковими числами 49EB та 3DBA, відповідно. Біти цих кодів з'являються на входах тригера перед надходженням фронта зростання синхроімпульсів одночасно з попереднім фронтом спадання синхроімпульсів, які подаються на вхід C тригера. У 1-му такті на входи тригера подаються старші біти кодів (біти з номером 15), у 16-му такті - молодші біти (з номером 0). Визначити 16-вий код K, який утвориться з послідовності станів прямого виходу тигера за 16 тактів (з 1-го по 16-ий такт, такт починається із фронтом зростання синхроімпульса). Початковий стан тригера - 1. Як відповідь записати число Kmod15.	5

	На D та CE входи D-тригера, що спрацьовує по фронту зростання синхроімпульсів, протягом 16 тактів подаються 16-бітні послідовності двійкових сигналів, які описуються, 16-ковими числами 183C та AC82, відповідно. Біти цих кодів з'являються на входах тригера перед надходженням фронта зростання синхроімпульсів одночасно з попереднім фронтом спадання синхроімпульсів, які подаються на вхід C тригера. У 1-му такті на входи тригера подаються старші біти кодів (біти з номером 15), у 16-му такті - молодші біти (з номером 0). Визначити 16-вий код K, який утвориться з послідовності станів прямого виходу тигера за 16 тактів (з 1-го по 16-ий такт, такт починається із фронтом зростання синхроімпульса). Початковий стан тригера - 1. Як відповідь записати число Kmod15.	8
	На D та CE входи D-тригера, що спрацьовує по фронту зростання синхроімпульсів, протягом 16 тактів подаються 16-бітні послідовності двійкових сигналів, які описуються, 16-ковими числами 921C та E0D1, відповідно. Біти цих кодів з'являються на входах тригера перед надходженням фронта зростання синхроімпульсів одночасно з попереднім фронтом спадання синхроімпульсів, які подаються на вхід C тригера. У 1-му такті на входи тригера подаються старші біти кодів (біти з номером 15), у 16-му такті - молодші біти (з номером 0). Визначити 16-вий код K, який утвориться з послідовності станів прямого виходу тигера за 16 тактів (з 1-го по 16-ий такт, такт починається із фронтом зростання синхроімпульса). Початковий стан тригера - 0. Як відповідь записати число Kmod15.	8
	На D та CE входи D-тригера, що спрацьовує по фронту зростання синхроімпульсів, протягом 16 тактів подаються 16-бітні послідовності двійкових сигналів, які описуються, 16-ковими числами 6E49 та 4AC2, відповідно. Біти цих кодів з'являються на входах тригера перед надходженням фронта зростання синхроімпульсів одночасно з попереднім фронтом спадання синхроімпульсів, які подаються на вхід C тригера. У 1-му такті на входи тригера подаються старші біти кодів (біти з номером 15), у 16-му такті - молодші біти (з номером 0). Визначити 16-вий код K, який утвориться з послідовності станів прямого виходу тигера за 16 тактів (з 1-го по 16-ий такт, такт починається із фронтом зростання синхроімпульса). Початковий стан тригера - 0. Як відповідь записати число Kmod15.	B
	На D та CE входи D-тригера, що спрацьовує по фронту зростання синхроімпульсів, протягом 16 тактів подаються 16-бітні послідовності двійкових сигналів, які описуються, 16-ковими числами D0CF та DFD5, відповідно. Біти цих кодів з'являються на входах тригера перед надходженням фронта зростання синхроімпульсів одночасно з попереднім фронтом спадання синхроімпульсів, які подаються на вхід C тригера. У 1-му такті на входи тригера подаються старші біти кодів (біти з номером 15), у 16-му такті - молодші біти (з номером 0). Визначити 16-вий код K, який утвориться з послідовності станів прямого виходу тигера за 16 тактів (з 1-го по 16-ий такт, такт починається із фронтом зростання синхроімпульса). Початковий стан тригера - 0. Як відповідь записати число Kmod15.	6
	На D та CE входи D-тригера, що спрацьовує по фронту зростання синхроімпульсів, протягом 16 тактів подаються 16-бітні послідовності двійкових сигналів, які описуються, 16-ковими числами 5223 та ED11, відповідно. Біти цих кодів з'являються на входах тригера перед надходженням фронта зростання синхроімпульсів одночасно з попереднім фронтом спадання синхроімпульсів, які подаються на вхід C тригера. У 1-му такті на входи тригера подаються старші біти кодів (біти з номером 15), у 16-му такті - молодші біти (з номером 0). Визначити 16-вий код K, який утвориться з послідовності станів прямого виходу тигера за 16 тактів (з 1-го по 16-ий такт, такт починається із фронтом зростання синхроімпульса). Початковий стан тригера - 1. Як відповідь записати число Kmod15.	5
	На D та CE входи D-тригера, що спрацьовує по фронту зростання синхроімпульсів, протягом 16 тактів подаються 16-бітні послідовності двійкових сигналів, які описуються, 16-ковими числами EA61 та 0610, відповідно. Біти цих кодів з'являються на входах	2

	тригера перед надходженням фронта зростання синхроімпульсів одночасно з попереднім фронтом спадання синхроімпульсів, які подаються на вхід С тригера. У 1-му такті на входи тригера подаються старші біти кодів (біти з номером 15), у 16-му такті - молодші біти (з номером 0). Визначити 16-вий код К, який утвориться з послідовності станів прямого виходу тигера за 16 тактів (з 1-го по 16-ий такт, такт починається із фронтом зростання синхроімпульса). Початковий стан тригера - 0. Як відповідь записати число Kmod15.	
	На D та CE входи D-тригера, що спрацьовує по фронту зростання синхроімпульсів, протягом 16 тактів подаються 16-бітні послідовності двійкових сигналів, які описуються, 16-ковими числами C351 та A82A, відповідно. Біти цих кодів з'являються на входах тригера перед надходженням фронта зростання синхроімпульсів одночасно з попереднім фронтом спадання синхроімпульсів, які подаються на вхід С тригера. У 1-му такті на входи тригера подаються старші біти кодів (біти з номером 15), у 16-му такті - молодші біти (з номером 0). Визначити 16-вий код К, який утвориться з послідовності станів прямого виходу тигера за 16 тактів (з 1-го по 16-ий такт, такт починається із фронтом зростання синхроімпульса). Початковий стан тригера - 0. Як відповідь записати число Kmod15.	C
	На D та CE входи D-тригера, що спрацьовує по фронту зростання синхроімпульсів, протягом 16 тактів подаються 16-бітні послідовності двійкових сигналів, які описуються, 16-ковими числами E0CA та AF8C, відповідно. Біти цих кодів з'являються на входах тригера перед надходженням фронта зростання синхроімпульсів одночасно з попереднім фронтом спадання синхроімпульсів, які подаються на вхід С тригера. У 1-му такті на входи тригера подаються старші біти кодів (біти з номером 15), у 16-му такті - молодші біти (з номером 0). Визначити 16-вий код К, який утвориться з послідовності станів прямого виходу тигера за 16 тактів (з 1-го по 16-ий такт, такт починається із фронтом зростання синхроімпульса). Початковий стан тригера - 0. Як відповідь записати число Kmod15.	8
	На D та CE входи D-тригера, що спрацьовує по фронту зростання синхроімпульсів, протягом 16 тактів подаються 16-бітні послідовності двійкових сигналів, які описуються, 16-ковими числами 710C та 7941, відповідно. Біти цих кодів з'являються на входах тригера перед надходженням фронта зростання синхроімпульсів одночасно з попереднім фронтом спадання синхроімпульсів, які подаються на вхід С тригера. У 1-му такті на входи тригера подаються старші біти кодів (біти з номером 15), у 16-му такті - молодші біти (з номером 0). Визначити 16-вий код К, який утвориться з послідовності станів прямого виходу тигера за 16 тактів (з 1-го по 16-ий такт, такт починається із фронтом зростання синхроімпульса). Початковий стан тригера - 0. Як відповідь записати число Kmod15.	1
	На D та CE входи D-тригера, що спрацьовує по фронту зростання синхроімпульсів, протягом 16 тактів подаються 16-бітні послідовності двійкових сигналів, які описуються, 16-ковими числами 3C4E та 6E5E, відповідно. Біти цих кодів з'являються на входах тригера перед надходженням фронта зростання синхроімпульсів одночасно з попереднім фронтом спадання синхроімпульсів, які подаються на вхід С тригера. У 1-му такті на входи тригера подаються старші біти кодів (біти з номером 15), у 16-му такті - молодші біти (з номером 0). Визначити 16-вий код К, який утвориться з послідовності станів прямого виходу тигера за 16 тактів (з 1-го по 16-ий такт, такт починається із фронтом зростання синхроімпульса). Початковий стан тригера - 0. Як відповідь записати число Kmod15.	6
	На D та CE входи D-тригера, що спрацьовує по фронту зростання синхроімпульсів, протягом 16 тактів подаються 16-бітні послідовності двійкових сигналів, які описуються, 16-ковими числами 7BC4 та 71FD, відповідно. Біти цих кодів з'являються на входах тригера перед надходженням фронта зростання синхроімпульсів одночасно з попереднім фронтом спадання синхроімпульсів, які подаються на вхід С тригера. У 1-му такті на входи тригера подаються старші біти кодів (біти з номером 15), у 16-му такті - молодші	A

	біти (з номером 0). Визначити 16-вий код К, який утвориться з послідовності станів прямого виходу тигера за 16 тактів (з 1-го по 16-ий такт, такт починається із фронтом зростання синхроімпульса). Початковий стан тригера - 0. Як відповідь записати число Kmod15.	
	На D та CE входи D-тригера, що спрацьовує по фронту зростання синхроімпульсів, протягом 16 тактів подаються 16-бітні послідовності двійкових сигналів, які описуються, 16-ковими числами DB47 та 1435, відповідно. Біти цих кодів з'являються на входах тригера перед надходженням фронта зростання синхроімпульсів одночасно з попереднім фронтом спадання синхроімпульсів, які подаються на вхід С тригера. У 1-му такті на входи тригера подаються старші біти кодів (біти з номером 15), у 16-му такті - молодші біти (з номером 0). Визначити 16-вий код К, який утвориться з послідовності станів прямого виходу тигера за 16 тактів (з 1-го по 16-ий такт, такт починається із фронтом зростання синхроімпульса). Початковий стан тригера - 0. Як відповідь записати число Kmod15.	1
	На D та CE входи D-тригера, що спрацьовує по фронту зростання синхроімпульсів, протягом 16 тактів подаються 16-бітні послідовності двійкових сигналів, які описуються, 16-ковими числами 3340 та B139, відповідно. Біти цих кодів з'являються на входах тригера перед надходженням фронта зростання синхроімпульсів одночасно з попереднім фронтом спадання синхроімпульсів, які подаються на вхід С тригера. У 1-му такті на входи тригера подаються старші біти кодів (біти з номером 15), у 16-му такті - молодші біти (з номером 0). Визначити 16-вий код К, який утвориться з послідовності станів прямого виходу тигера за 16 тактів (з 1-го по 16-ий такт, такт починається із фронтом зростання синхроімпульса). Початковий стан тригера - 0. Як відповідь записати число Kmod15.	0
	На D та CE входи D-тригера, що спрацьовує по фронту зростання синхроімпульсів, протягом 16 тактів подаються 16-бітні послідовності двійкових сигналів, які описуються, 16-ковими числами 830D та 6436, відповідно. Біти цих кодів з'являються на входах тригера перед надходженням фронта зростання синхроімпульсів одночасно з попереднім фронтом спадання синхроімпульсів, які подаються на вхід С тригера. У 1-му такті на входи тригера подаються старші біти кодів (біти з номером 15), у 16-му такті - молодші біти (з номером 0). Визначити 16-вий код К, який утвориться з послідовності станів прямого виходу тигера за 16 тактів (з 1-го по 16-ий такт, такт починається із фронтом зростання синхроімпульса). Початковий стан тригера - 1. Як відповідь записати число Kmod15.	C
	На D та CE входи D-тригера, що спрацьовує по фронту зростання синхроімпульсів, протягом 16 тактів подаються 16-бітні послідовності двійкових сигналів, які описуються, 16-ковими числами B4A8 та 6F4C, відповідно. Біти цих кодів з'являються на входах тригера перед надходженням фронта зростання синхроімпульсів одночасно з попереднім фронтом спадання синхроімпульсів, які подаються на вхід С тригера. У 1-му такті на входи тригера подаються старші біти кодів (біти з номером 15), у 16-му такті - молодші біти (з номером 0). Визначити 16-вий код К, який утвориться з послідовності станів прямого виходу тигера за 16 тактів (з 1-го по 16-ий такт, такт починається із фронтом зростання синхроімпульса). Початковий стан тригера - 1. Як відповідь записати число Kmod15.	8
	На D та CE входи D-тригера, що спрацьовує по фронту зростання синхроімпульсів, протягом 16 тактів подаються 16-бітні послідовності двійкових сигналів, які описуються, 16-ковими числами 0CA6 та 4AC3, відповідно. Біти цих кодів з'являються на входах тригера перед надходженням фронта зростання синхроімпульсів одночасно з попереднім фронтом спадання синхроімпульсів, які подаються на вхід С тригера. У 1-му такті на входи тригера подаються старші біти кодів (біти з номером 15), у 16-му такті - молодші біти (з номером 0). Визначити 16-вий код К, який утвориться з послідовності станів прямого виходу тигера за 16 тактів (з 1-го по 16-ий такт, такт починається із фронтом зростання синхроімпульса). Початковий стан тригера - 0. Як відповідь записати число	7

	Kmod15.	
	На D та CE входи D-тригера, що спрацьовує по фронту зростання синхроімпульсів, протягом 16 тактів подаються 16-бітні послідовності двійкових сигналів, які описуються, 16-ковими числами A5D3 та 8A6B, відповідно. Біти цих кодів з'являються на входах тригера перед надходженням фронта зростання синхроімпульсів одночасно з попереднім фронтом спадання синхроімпульсів, які подаються на вхід C тригера. У 1-му такті на входи тригера подаються старші біти кодів (біти з номером 15), у 16-му такті - молодші біти (з номером 0). Визначити 16-вий код K, який утвориться з послідовності станів прямого виходу тигера за 16 тактів (з 1-го по 16-ий такт, такт починається із фронтом зростання синхроімпульса). Початковий стан тригера - 0. Як відповідь записати число Kmod15.	7
	На D та CE входи D-тригера, що спрацьовує по фронту зростання синхроімпульсів, протягом 16 тактів подаються 16-бітні послідовності двійкових сигналів, які описуються, 16-ковими числами CBCD та 691E, відповідно. Біти цих кодів з'являються на входах тригера перед надходженням фронта зростання синхроімпульсів одночасно з попереднім фронтом спадання синхроімпульсів, які подаються на вхід C тригера. У 1-му такті на входи тригера подаються старші біти кодів (біти з номером 15), у 16-му такті - молодші біти (з номером 0). Визначити 16-вий код K, який утвориться з послідовності станів прямого виходу тигера за 16 тактів (з 1-го по 16-ий такт, такт починається із фронтом зростання синхроімпульса). Початковий стан тригера - 1. Як відповідь записати число Kmod15.	8
	На D та CE входи D-тригера, що спрацьовує по фронту зростання синхроімпульсів, протягом 16 тактів подаються 16-бітні послідовності двійкових сигналів, які описуються, 16-ковими числами C948 та 4894, відповідно. Біти цих кодів з'являються на входах тригера перед надходженням фронта зростання синхроімпульсів одночасно з попереднім фронтом спадання синхроімпульсів, які подаються на вхід C тригера. У 1-му такті на входи тригера подаються старші біти кодів (біти з номером 15), у 16-му такті - молодші біти (з номером 0). Визначити 16-вий код K, який утвориться з послідовності станів прямого виходу тигера за 16 тактів (з 1-го по 16-ий такт, такт починається із фронтом зростання синхроімпульса). Початковий стан тригера - 1. Як відповідь записати число Kmod15.	0
	На D та CE входи D-тригера, що спрацьовує по фронту зростання синхроімпульсів, протягом 16 тактів подаються 16-бітні послідовності двійкових сигналів, які описуються, 16-ковими числами 7CFE та 4BC2, відповідно. Біти цих кодів з'являються на входах тригера перед надходженням фронта зростання синхроімпульсів одночасно з попереднім фронтом спадання синхроімпульсів, які подаються на вхід C тригера. У 1-му такті на входи тригера подаються старші біти кодів (біти з номером 15), у 16-му такті - молодші біти (з номером 0). Визначити 16-вий код K, який утвориться з послідовності станів прямого виходу тигера за 16 тактів (з 1-го по 16-ий такт, такт починається із фронтом зростання синхроімпульса). Початковий стан тригера - 0. Як відповідь записати число Kmod15.	4
	На D та CE входи D-тригера, що спрацьовує по фронту зростання синхроімпульсів, протягом 16 тактів подаються 16-бітні послідовності двійкових сигналів, які описуються, 16-ковими числами FD3E та 5379, відповідно. Біти цих кодів з'являються на входах тригера перед надходженням фронта зростання синхроімпульсів одночасно з попереднім фронтом спадання синхроімпульсів, які подаються на вхід C тригера. У 1-му такті на входи тригера подаються старші біти кодів (біти з номером 15), у 16-му такті - молодші біти (з номером 0). Визначити 16-вий код K, який утвориться з послідовності станів прямого виходу тигера за 16 тактів (з 1-го по 16-ий такт, такт починається із фронтом зростання синхроімпульса). Початковий стан тригера - 1. Як відповідь записати число Kmod15.	8

	На D та CE входи D-тригера, що спрацьовує по фронту зростання синхроімпульсів, протягом 16 тактів подаються 16-бітні послідовності двійкових сигналів, які описуються, 16-ковими числами 8FEF та D363, відповідно. Біти цих кодів з'являються на входах тригера перед надходженням фронта зростання синхроімпульсів одночасно з попереднім фронтом спадання синхроімпульсів, які подаються на вхід С тригера. У 1-му такті на входи тригера подаються старші біти кодів (біти з номером 15), у 16-му такті - молодші біти (з номером 0). Визначити 16-вий код К, який утвориться з послідовності станів прямого виходу тигера за 16 тактів (з 1-го по 16-ий такт, такт починається із фронтом зростання синхроімпульса). Початковий стан тригера - 0. Як відповідь записати число Kmod15.	B
	На D та CE входи D-тригера, що спрацьовує по фронту зростання синхроімпульсів, протягом 16 тактів подаються 16-бітні послідовності двійкових сигналів, які описуються, 16-ковими числами 3362 та 4684, відповідно. Біти цих кодів з'являються на входах тригера перед надходженням фронта зростання синхроімпульсів одночасно з попереднім фронтом спадання синхроімпульсів, які подаються на вхід С тригера. У 1-му такті на входи тригера подаються старші біти кодів (біти з номером 15), у 16-му такті - молодші біти (з номером 0). Визначити 16-вий код К, який утвориться з послідовності станів прямого виходу тигера за 16 тактів (з 1-го по 16-ий такт, такт починається із фронтом зростання синхроімпульса). Початковий стан тригера - 0. Як відповідь записати число Kmod15.	3
	На D та CE входи D-тригера, що спрацьовує по фронту зростання синхроімпульсів, протягом 16 тактів подаються 16-бітні послідовності двійкових сигналів, які описуються, 16-ковими числами 24BD та 21BB, відповідно. Біти цих кодів з'являються на входах тригера перед надходженням фронта зростання синхроімпульсів одночасно з попереднім фронтом спадання синхроімпульсів, які подаються на вхід С тригера. У 1-му такті на входи тригера подаються старші біти кодів (біти з номером 15), у 16-му такті - молодші біти (з номером 0). Визначити 16-вий код К, який утвориться з послідовності станів прямого виходу тигера за 16 тактів (з 1-го по 16-ий такт, такт починається із фронтом зростання синхроімпульса). Початковий стан тригера - 1. Як відповідь записати число Kmod15.	C
	На D та CE входи D-тригера, що спрацьовує по фронту зростання синхроімпульсів, протягом 16 тактів подаються 16-бітні послідовності двійкових сигналів, які описуються, 16-ковими числами B2DE та B3B1, відповідно. Біти цих кодів з'являються на входах тригера перед надходженням фронта зростання синхроімпульсів одночасно з попереднім фронтом спадання синхроімпульсів, які подаються на вхід С тригера. У 1-му такті на входи тригера подаються старші біти кодів (біти з номером 15), у 16-му такті - молодші біти (з номером 0). Визначити 16-вий код К, який утвориться з послідовності станів прямого виходу тигера за 16 тактів (з 1-го по 16-ий такт, такт починається із фронтом зростання синхроімпульса). Початковий стан тригера - 1. Як відповідь записати число Kmod15.	B
	На D та CE входи D-тригера, що спрацьовує по фронту зростання синхроімпульсів, протягом 16 тактів подаються 16-бітні послідовності двійкових сигналів, які описуються, 16-ковими числами 4D58 та DCF5, відповідно. Біти цих кодів з'являються на входах тригера перед надходженням фронта зростання синхроімпульсів одночасно з попереднім фронтом спадання синхроімпульсів, які подаються на вхід С тригера. У 1-му такті на входи тригера подаються старші біти кодів (біти з номером 15), у 16-му такті - молодші біти (з номером 0). Визначити 16-вий код К, який утвориться з послідовності станів прямого виходу тигера за 16 тактів (з 1-го по 16-ий такт, такт починається із фронтом зростання синхроімпульса). Початковий стан тригера - 1. Як відповідь записати число Kmod15.	4
	На D та CE входи D-тригера, що спрацьовує по фронту зростання синхроімпульсів, протягом 16 тактів подаються 16-бітні послідовності двійкових сигналів, які описуються, 16-ковими числами 81DB та BEB0, відповідно. Біти цих кодів з'являються на входах	A

	тригера перед надходженням фронта зростання синхроімпульсів одночасно з попереднім фронтом спадання синхроімпульсів, які подаються на вхід С тригера. У 1-му такті на входи тригера подаються старші біти кодів (біти з номером 15), у 16-му такті - молодші біти (з номером 0). Визначити 16-вий код К, який утвориться з послідовності станів прямого виходу тигера за 16 тактів (з 1-го по 16-ий такт, такт починається із фронтом зростання синхроімпульса). Початковий стан тригера - 0. Як відповідь записати число Kmod15.	
	На D та CE входи D-тригера, що спрацьовує по фронту зростання синхроімпульсів, протягом 16 тактів подаються 16-бітні послідовності двійкових сигналів, які описуються, 16-ковими числами 4B39 та 4630, відповідно. Біти цих кодів з'являються на входах тригера перед надходженням фронта зростання синхроімпульсів одночасно з попереднім фронтом спадання синхроімпульсів, які подаються на вхід С тригера. У 1-му такті на входи тригера подаються старші біти кодів (біти з номером 15), у 16-му такті - молодші біти (з номером 0). Визначити 16-вий код К, який утвориться з послідовності станів прямого виходу тигера за 16 тактів (з 1-го по 16-ий такт, такт починається із фронтом зростання синхроімпульса). Початковий стан тригера - 1. Як відповідь записати число Kmod15.	B
	На D та CE входи D-тригера, що спрацьовує по фронту зростання синхроімпульсів, протягом 16 тактів подаються 16-бітні послідовності двійкових сигналів, які описуються, 16-ковими числами FC67 та 6B67, відповідно. Біти цих кодів з'являються на входах тригера перед надходженням фронта зростання синхроімпульсів одночасно з попереднім фронтом спадання синхроімпульсів, які подаються на вхід С тригера. У 1-му такті на входи тригера подаються старші біти кодів (біти з номером 15), у 16-му такті - молодші біти (з номером 0). Визначити 16-вий код К, який утвориться з послідовності станів прямого виходу тигера за 16 тактів (з 1-го по 16-ий такт, такт починається із фронтом зростання синхроімпульса). Початковий стан тригера - 0. Як відповідь записати число Kmod15.	B
	На D та CE входи D-тригера, що спрацьовує по фронту зростання синхроімпульсів, протягом 16 тактів подаються 16-бітні послідовності двійкових сигналів, які описуються, 16-ковими числами BCD2 та 89A0, відповідно. Біти цих кодів з'являються на входах тригера перед надходженням фронта зростання синхроімпульсів одночасно з попереднім фронтом спадання синхроімпульсів, які подаються на вхід С тригера. У 1-му такті на входи тригера подаються старші біти кодів (біти з номером 15), у 16-му такті - молодші біти (з номером 0). Визначити 16-вий код К, який утвориться з послідовності станів прямого виходу тигера за 16 тактів (з 1-го по 16-ий такт, такт починається із фронтом зростання синхроімпульса). Початковий стан тригера - 0. Як відповідь записати число Kmod15.	B
	На D та CE входи D-тригера, що спрацьовує по фронту зростання синхроімпульсів, протягом 16 тактів подаються 16-бітні послідовності двійкових сигналів, які описуються, 16-ковими числами 1D96 та B438, відповідно. Біти цих кодів з'являються на входах тригера перед надходженням фронта зростання синхроімпульсів одночасно з попереднім фронтом спадання синхроімпульсів, які подаються на вхід С тригера. У 1-му такті на входи тригера подаються старші біти кодів (біти з номером 15), у 16-му такті - молодші біти (з номером 0). Визначити 16-вий код К, який утвориться з послідовності станів прямого виходу тигера за 16 тактів (з 1-го по 16-ий такт, такт починається із фронтом зростання синхроімпульса). Початковий стан тригера - 0. Як відповідь записати число Kmod15.	E
	На D та CE входи D-тригера, що спрацьовує по фронту зростання синхроімпульсів, протягом 16 тактів подаються 16-бітні послідовності двійкових сигналів, які описуються, 16-ковими числами E500 та 4E85, відповідно. Біти цих кодів з'являються на входах тригера перед надходженням фронта зростання синхроімпульсів одночасно з попереднім фронтом спадання синхроімпульсів, які подаються на вхід С тригера. У 1-му такті на входи тригера подаються старші біти кодів (біти з номером 15), у 16-му такті - молодші	4

	біти (з номером 0). Визначити 16-вий код К, який утвориться з послідовності станів прямого виходу тигера за 16 тактів (з 1-го по 16-ий такт, такт починається із фронтом зростання синхроімпульса). Початковий стан тригера - 1. Як відповідь записати число Kmod15.	
	На D та CE входи D-тригера, що спрацьовує по фронту зростання синхроімпульсів, протягом 16 тактів подаються 16-бітні послідовності двійкових сигналів, які описуються, 16-ковими числами 4211 та 475F, відповідно. Біти цих кодів з'являються на входах тригера перед надходженням фронта зростання синхроімпульсів одночасно з попереднім фронтом спадання синхроімпульсів, які подаються на вхід С тригера. У 1-му такті на входи тригера подаються старші біти кодів (біти з номером 15), у 16-му такті - молодші біти (з номером 0). Визначити 16-вий код К, який утвориться з послідовності станів прямого виходу тигера за 16 тактів (з 1-го по 16-ий такт, такт починається із фронтом зростання синхроімпульса). Початковий стан тригера - 0. Як відповідь записати число Kmod15.	4
	На D та CE входи D-тригера, що спрацьовує по фронту зростання синхроімпульсів, протягом 16 тактів подаються 16-бітні послідовності двійкових сигналів, які описуються, 16-ковими числами 0BAA та 3B2D, відповідно. Біти цих кодів з'являються на входах тригера перед надходженням фронта зростання синхроімпульсів одночасно з попереднім фронтом спадання синхроімпульсів, які подаються на вхід С тригера. У 1-му такті на входи тригера подаються старші біти кодів (біти з номером 15), у 16-му такті - молодші біти (з номером 0). Визначити 16-вий код К, який утвориться з послідовності станів прямого виходу тигера за 16 тактів (з 1-го по 16-ий такт, такт починається із фронтом зростання синхроімпульса). Початковий стан тригера - 0. Як відповідь записати число Kmod15.	8
	На D та CE входи D-тригера, що спрацьовує по фронту зростання синхроімпульсів, протягом 16 тактів подаються 16-бітні послідовності двійкових сигналів, які описуються, 16-ковими числами 352A та 6837, відповідно. Біти цих кодів з'являються на входах тригера перед надходженням фронта зростання синхроімпульсів одночасно з попереднім фронтом спадання синхроімпульсів, які подаються на вхід С тригера. У 1-му такті на входи тригера подаються старші біти кодів (біти з номером 15), у 16-му такті - молодші біти (з номером 0). Визначити 16-вий код К, який утвориться з послідовності станів прямого виходу тигера за 16 тактів (з 1-го по 16-ий такт, такт починається із фронтом зростання синхроімпульса). Початковий стан тригера - 0. Як відповідь записати число Kmod15.	7
	На D та CE входи D-тригера, що спрацьовує по фронту зростання синхроімпульсів, протягом 16 тактів подаються 16-бітні послідовності двійкових сигналів, які описуються, 16-ковими числами C89B та 28DC, відповідно. Біти цих кодів з'являються на входах тригера перед надходженням фронта зростання синхроімпульсів одночасно з попереднім фронтом спадання синхроімпульсів, які подаються на вхід С тригера. У 1-му такті на входи тригера подаються старші біти кодів (біти з номером 15), у 16-му такті - молодші біти (з номером 0). Визначити 16-вий код К, який утвориться з послідовності станів прямого виходу тигера за 16 тактів (з 1-го по 16-ий такт, такт починається із фронтом зростання синхроімпульса). Початковий стан тригера - 0. Як відповідь записати число Kmod15.	2
	На D та CE входи D-тригера, що спрацьовує по фронту зростання синхроімпульсів, протягом 16 тактів подаються 16-бітні послідовності двійкових сигналів, які описуються, 16-ковими числами 626E та E7D2, відповідно. Біти цих кодів з'являються на входах тригера перед надходженням фронта зростання синхроімпульсів одночасно з попереднім фронтом спадання синхроімпульсів, які подаються на вхід С тригера. У 1-му такті на входи тригера подаються старші біти кодів (біти з номером 15), у 16-му такті - молодші біти (з номером 0). Визначити 16-вий код К, який утвориться з послідовності станів прямого виходу тигера за 16 тактів (з 1-го по 16-ий такт, такт починається із фронтом зростання синхроімпульса). Початковий стан тригера - 0. Як відповідь записати число	B

	Kmod15.	
	На D та CE входи D-тригера, що спрацьовує по фронту зростання синхроімпульсів, протягом 16 тактів подаються 16-бітні послідовності двійкових сигналів, які описуються, 16-ковими числами D01A та 5F0C, відповідно. Біти цих кодів з'являються на входах тригера перед надходженням фронта зростання синхроімпульсів одночасно з попереднім фронтом спадання синхроімпульсів, які подаються на вхід C тригера. У 1-му такті на входи тригера подаються старші біти кодів (біти з номером 15), у 16-му такті - молодші біти (з номером 0). Визначити 16-вий код K, який утвориться з послідовності станів прямого виходу тигера за 16 тактів (з 1-го по 16-ий такт, такт починається із фронтом зростання синхроімпульса). Початковий стан тригера - 1. Як відповідь записати число Kmod15.	8
	На D та CE входи D-тригера, що спрацьовує по фронту зростання синхроімпульсів, протягом 16 тактів подаються 16-бітні послідовності двійкових сигналів, які описуються, 16-ковими числами 7A4E та 1454, відповідно. Біти цих кодів з'являються на входах тригера перед надходженням фронта зростання синхроімпульсів одночасно з попереднім фронтом спадання синхроімпульсів, які подаються на вхід C тригера. У 1-му такті на входи тригера подаються старші біти кодів (біти з номером 15), у 16-му такті - молодші біти (з номером 0). Визначити 16-вий код K, який утвориться з послідовності станів прямого виходу тигера за 16 тактів (з 1-го по 16-ий такт, такт починається із фронтом зростання синхроімпульса). Початковий стан тригера - 1. Як відповідь записати число Kmod15.	6
	На D та CE входи D-тригера, що спрацьовує по фронту зростання синхроімпульсів, протягом 16 тактів подаються 16-бітні послідовності двійкових сигналів, які описуються, 16-ковими числами D4F4 та 2180, відповідно. Біти цих кодів з'являються на входах тригера перед надходженням фронта зростання синхроімпульсів одночасно з попереднім фронтом спадання синхроімпульсів, які подаються на вхід C тригера. У 1-му такті на входи тригера подаються старші біти кодів (біти з номером 15), у 16-му такті - молодші біти (з номером 0). Визначити 16-вий код K, який утвориться з послідовності станів прямого виходу тигера за 16 тактів (з 1-го по 16-ий такт, такт починається із фронтом зростання синхроімпульса). Початковий стан тригера - 1. Як відповідь записати число Kmod15.	C
	На D та CE входи D-тригера, що спрацьовує по фронту зростання синхроімпульсів, протягом 16 тактів подаються 16-бітні послідовності двійкових сигналів, які описуються, 16-ковими числами 8E43 та 6A65, відповідно. Біти цих кодів з'являються на входах тригера перед надходженням фронта зростання синхроімпульсів одночасно з попереднім фронтом спадання синхроімпульсів, які подаються на вхід C тригера. У 1-му такті на входи тригера подаються старші біти кодів (біти з номером 15), у 16-му такті - молодші біти (з номером 0). Визначити 16-вий код K, який утвориться з послідовності станів прямого виходу тигера за 16 тактів (з 1-го по 16-ий такт, такт починається із фронтом зростання синхроімпульса). Початковий стан тригера - 0. Як відповідь записати число Kmod15.	D
	На D та CE входи D-тригера, що спрацьовує по фронту зростання синхроімпульсів, протягом 16 тактів подаються 16-бітні послідовності двійкових сигналів, які описуються, 16-ковими числами 56B5 та 7E7D, відповідно. Біти цих кодів з'являються на входах тригера перед надходженням фронта зростання синхроімпульсів одночасно з попереднім фронтом спадання синхроімпульсів, які подаються на вхід C тригера. У 1-му такті на входи тригера подаються старші біти кодів (біти з номером 15), у 16-му такті - молодші біти (з номером 0). Визначити 16-вий код K, який утвориться з послідовності станів прямого виходу тигера за 16 тактів (з 1-го по 16-ий такт, такт починається із фронтом зростання синхроімпульса). Початковий стан тригера - 1. Як відповідь записати число Kmod15.	8

	На D та CE входи D-тригера, що спрацьовує по фронту зростання синхроімпульсів, протягом 16 тактів подаються 16-бітні послідовності двійкових сигналів, які описуються, 16-ковими числами 3F66 та 1EF9, відповідно. Біти цих кодів з'являються на входах тригера перед надходженням фронта зростання синхроімпульсів одночасно з попереднім фронтом спадання синхроімпульсів, які подаються на вхід C тригера. У 1-му такті на входи тригера подаються старші біти кодів (біти з номером 15), у 16-му такті - молодші біти (з номером 0). Визначити 16-вий код K, який утвориться з послідовності станів прямого виходу тигера за 16 тактів (з 1-го по 16-ий такт, такт починається із фронтом зростання синхроімпульса). Початковий стан тригера - 0. Як відповідь записати число Kmod15.	7
	На D та CE входи D-тригера, що спрацьовує по фронту зростання синхроімпульсів, протягом 16 тактів подаються 16-бітні послідовності двійкових сигналів, які описуються, 16-ковими числами B7B1 та F393, відповідно. Біти цих кодів з'являються на входах тригера перед надходженням фронта зростання синхроімпульсів одночасно з попереднім фронтом спадання синхроімпульсів, які подаються на вхід C тригера. У 1-му такті на входи тригера подаються старші біти кодів (біти з номером 15), у 16-му такті - молодші біти (з номером 0). Визначити 16-вий код K, який утвориться з послідовності станів прямого виходу тигера за 16 тактів (з 1-го по 16-ий такт, такт починається із фронтом зростання синхроімпульса). Початковий стан тригера - 0. Як відповідь записати число Kmod15.	9
	На D та CE входи D-тригера, що спрацьовує по фронту зростання синхроімпульсів, протягом 16 тактів подаються 16-бітні послідовності двійкових сигналів, які описуються, 16-ковими числами D91F та 93E9, відповідно. Біти цих кодів з'являються на входах тригера перед надходженням фронта зростання синхроімпульсів одночасно з попереднім фронтом спадання синхроімпульсів, які подаються на вхід C тригера. У 1-му такті на входи тригера подаються старші біти кодів (біти з номером 15), у 16-му такті - молодші біти (з номером 0). Визначити 16-вий код K, який утвориться з послідовності станів прямого виходу тигера за 16 тактів (з 1-го по 16-ий такт, такт починається із фронтом зростання синхроімпульса). Початковий стан тригера - 0. Як відповідь записати число Kmod15.	D
	На D та CE входи D-тригера, що спрацьовує по фронту зростання синхроімпульсів, протягом 16 тактів подаються 16-бітні послідовності двійкових сигналів, які описуються, 16-ковими числами 690B та B55F, відповідно. Біти цих кодів з'являються на входах тригера перед надходженням фронта зростання синхроімпульсів одночасно з попереднім фронтом спадання синхроімпульсів, які подаються на вхід C тригера. У 1-му такті на входи тригера подаються старші біти кодів (біти з номером 15), у 16-му такті - молодші біти (з номером 0). Визначити 16-вий код K, який утвориться з послідовності станів прямого виходу тигера за 16 тактів (з 1-го по 16-ий такт, такт починається із фронтом зростання синхроімпульса). Початковий стан тригера - 0. Як відповідь записати число Kmod15.	7
	На D та CE входи D-тригера, що спрацьовує по фронту зростання синхроімпульсів, протягом 16 тактів подаються 16-бітні послідовності двійкових сигналів, які описуються, 16-ковими числами 9672 та 5CA5, відповідно. Біти цих кодів з'являються на входах тригера перед надходженням фронта зростання синхроімпульсів одночасно з попереднім фронтом спадання синхроімпульсів, які подаються на вхід C тригера. У 1-му такті на входи тригера подаються старші біти кодів (біти з номером 15), у 16-му такті - молодші біти (з номером 0). Визначити 16-вий код K, який утвориться з послідовності станів прямого виходу тигера за 16 тактів (з 1-го по 16-ий такт, такт починається із фронтом зростання синхроімпульса). Початковий стан тригера - 1. Як відповідь записати число Kmod15.	C
	На D та CE входи D-тригера, що спрацьовує по фронту зростання синхроімпульсів, протягом 16 тактів подаються 16-бітні послідовності двійкових сигналів, які описуються, 16-ковими числами 9276 та 3833, відповідно. Біти цих кодів з'являються на входах	3

	тригера перед надходженням фронта зростання синхроімпульсів одночасно з попереднім фронтом спадання синхроімпульсів, які подаються на вхід С тригера. У 1-му такті на входи тригера подаються старші біти кодів (біти з номером 15), у 16-му такті - молодші біти (з номером 0). Визначити 16-вий код К, який утвориться з послідовності станів прямого виходу тигера за 16 тактів (з 1-го по 16-ий такт, такт починається із фронтом зростання синхроімпульса). Початковий стан тригера - 0. Як відповідь записати число Kmod15.	
	На D та CE входи D-тригера, що спрацьовує по фронту зростання синхроімпульсів, протягом 16 тактів подаються 16-бітні послідовності двійкових сигналів, які описуються, 16-ковими числами 4C30 та 9F73, відповідно. Біти цих кодів з'являються на входах тригера перед надходженням фронта зростання синхроімпульсів одночасно з попереднім фронтом спадання синхроімпульсів, які подаються на вхід С тригера. У 1-му такті на входи тригера подаються старші біти кодів (біти з номером 15), у 16-му такті - молодші біти (з номером 0). Визначити 16-вий код К, який утвориться з послідовності станів прямого виходу тигера за 16 тактів (з 1-го по 16-ий такт, такт починається із фронтом зростання синхроімпульса). Початковий стан тригера - 0. Як відповідь записати число Kmod15.	C
	На D та CE входи D-тригера, що спрацьовує по фронту зростання синхроімпульсів, протягом 16 тактів подаються 16-бітні послідовності двійкових сигналів, які описуються, 16-ковими числами 820C та 4275, відповідно. Біти цих кодів з'являються на входах тригера перед надходженням фронта зростання синхроімпульсів одночасно з попереднім фронтом спадання синхроімпульсів, які подаються на вхід С тригера. У 1-му такті на входи тригера подаються старші біти кодів (біти з номером 15), у 16-му такті - молодші біти (з номером 0). Визначити 16-вий код К, який утвориться з послідовності станів прямого виходу тигера за 16 тактів (з 1-го по 16-ий такт, такт починається із фронтом зростання синхроімпульса). Початковий стан тригера - 0. Як відповідь записати число Kmod15.	2
	На D та CE входи D-тригера, що спрацьовує по фронту зростання синхроімпульсів, протягом 16 тактів подаються 16-бітні послідовності двійкових сигналів, які описуються, 16-ковими числами B7B3 та 0329, відповідно. Біти цих кодів з'являються на входах тригера перед надходженням фронта зростання синхроімпульсів одночасно з попереднім фронтом спадання синхроімпульсів, які подаються на вхід С тригера. У 1-му такті на входи тригера подаються старші біти кодів (біти з номером 15), у 16-му такті - молодші біти (з номером 0). Визначити 16-вий код К, який утвориться з послідовності станів прямого виходу тигера за 16 тактів (з 1-го по 16-ий такт, такт починається із фронтом зростання синхроімпульса). Початковий стан тригера - 0. Як відповідь записати число Kmod15.	4
	На D та CE входи D-тригера, що спрацьовує по фронту зростання синхроімпульсів, протягом 16 тактів подаються 16-бітні послідовності двійкових сигналів, які описуються, 16-ковими числами 859D та A999, відповідно. Біти цих кодів з'являються на входах тригера перед надходженням фронта зростання синхроімпульсів одночасно з попереднім фронтом спадання синхроімпульсів, які подаються на вхід С тригера. У 1-му такті на входи тригера подаються старші біти кодів (біти з номером 15), у 16-му такті - молодші біти (з номером 0). Визначити 16-вий код К, який утвориться з послідовності станів прямого виходу тигера за 16 тактів (з 1-го по 16-ий такт, такт починається із фронтом зростання синхроімпульса). Початковий стан тригера - 1. Як відповідь записати число Kmod15.	D
	На D та CE входи D-тригера, що спрацьовує по фронту зростання синхроімпульсів, протягом 16 тактів подаються 16-бітні послідовності двійкових сигналів, які описуються, 16-ковими числами 1419 та A9EE, відповідно. Біти цих кодів з'являються на входах тригера перед надходженням фронта зростання синхроімпульсів одночасно з попереднім фронтом спадання синхроімпульсів, які подаються на вхід С тригера. У 1-му такті на входи тригера подаються старші біти кодів (біти з номером 15), у 16-му такті - молодші	8

	біти (з номером 0). Визначити 16-вий код К, який утвориться з послідовності станів прямого виходу тигера за 16 тактів (з 1-го по 16-ий такт, такт починається із фронтом зростання синхроімпульса). Початковий стан тригера - 0. Як відповідь записати число Kmod15.	
	На D та CE входи D-тригера, що спрацьовує по фронту зростання синхроімпульсів, протягом 16 тактів подаються 16-бітні послідовності двійкових сигналів, які описуються, 16-ковими числами 730A та 229C, відповідно. Біти цих кодів з'являються на входах тригера перед надходженням фронта зростання синхроімпульсів одночасно з попереднім фронтом спадання синхроімпульсів, які подаються на вхід С тригера. У 1-му такті на входи тригера подаються старші біти кодів (біти з номером 15), у 16-му такті - молодші біти (з номером 0). Визначити 16-вий код К, який утвориться з послідовності станів прямого виходу тигера за 16 тактів (з 1-го по 16-ий такт, такт починається із фронтом зростання синхроімпульса). Початковий стан тригера - 1. Як відповідь записати число Kmod15.	8
	На D та CE входи D-тригера, що спрацьовує по фронту зростання синхроімпульсів, протягом 16 тактів подаються 16-бітні послідовності двійкових сигналів, які описуються, 16-ковими числами EA84 та AED4, відповідно. Біти цих кодів з'являються на входах тригера перед надходженням фронта зростання синхроімпульсів одночасно з попереднім фронтом спадання синхроімпульсів, які подаються на вхід С тригера. У 1-му такті на входи тригера подаються старші біти кодів (біти з номером 15), у 16-му такті - молодші біти (з номером 0). Визначити 16-вий код К, який утвориться з послідовності станів прямого виходу тигера за 16 тактів (з 1-го по 16-ий такт, такт починається із фронтом зростання синхроімпульса). Початковий стан тригера - 0. Як відповідь записати число Kmod15.	B
	На D та CE входи D-тригера, що спрацьовує по фронту зростання синхроімпульсів, протягом 16 тактів подаються 16-бітні послідовності двійкових сигналів, які описуються, 16-ковими числами 9EB2 та CA29, відповідно. Біти цих кодів з'являються на входах тригера перед надходженням фронта зростання синхроімпульсів одночасно з попереднім фронтом спадання синхроімпульсів, які подаються на вхід С тригера. У 1-му такті на входи тригера подаються старші біти кодів (біти з номером 15), у 16-му такті - молодші біти (з номером 0). Визначити 16-вий код К, який утвориться з послідовності станів прямого виходу тигера за 16 тактів (з 1-го по 16-ий такт, такт починається із фронтом зростання синхроімпульса). Початковий стан тригера - 0. Як відповідь записати число Kmod15.	8
	На D та CE входи D-тригера, що спрацьовує по фронту зростання синхроімпульсів, протягом 16 тактів подаються 16-бітні послідовності двійкових сигналів, які описуються, 16-ковими числами 3613 та D0E3, відповідно. Біти цих кодів з'являються на входах тригера перед надходженням фронта зростання синхроімпульсів одночасно з попереднім фронтом спадання синхроімпульсів, які подаються на вхід С тригера. У 1-му такті на входи тригера подаються старші біти кодів (біти з номером 15), у 16-му такті - молодші біти (з номером 0). Визначити 16-вий код К, який утвориться з послідовності станів прямого виходу тигера за 16 тактів (з 1-го по 16-ий такт, такт починається із фронтом зростання синхроімпульса). Початковий стан тригера - 1. Як відповідь записати число Kmod15.	4
	На D та CE входи D-тригера, що спрацьовує по фронту зростання синхроімпульсів, протягом 16 тактів подаються 16-бітні послідовності двійкових сигналів, які описуються, 16-ковими числами 5DBC та 1A6D, відповідно. Біти цих кодів з'являються на входах тригера перед надходженням фронта зростання синхроімпульсів одночасно з попереднім фронтом спадання синхроімпульсів, які подаються на вхід С тригера. У 1-му такті на входи тригера подаються старші біти кодів (біти з номером 15), у 16-му такті - молодші біти (з номером 0). Визначити 16-вий код К, який утвориться з послідовності станів прямого виходу тигера за 16 тактів (з 1-го по 16-ий такт, такт починається із фронтом зростання синхроімпульса). Початковий стан тригера - 1. Як відповідь записати число	E

	Kmod15.	
	На D та CE входи D-тригера, що спрацьовує по фронту зростання синхроімпульсів, протягом 16 тактів подаються 16-бітні послідовності двійкових сигналів, які описуються, 16-ковими числами BA8A та 1E0C, відповідно. Біти цих кодів з'являються на входах тригера перед надходженням фронта зростання синхроімпульсів одночасно з попереднім фронтом спадання синхроімпульсів, які подаються на вхід C тригера. У 1-му такті на входи тригера подаються старші біти кодів (біти з номером 15), у 16-му такті - молодші біти (з номером 0). Визначити 16-вий код K, який утвориться з послідовності станів прямого виходу тигера за 16 тактів (з 1-го по 16-ий такт, такт починається із фронтом зростання синхроімпульса). Початковий стан тригера - 1. Як відповідь записати число Kmod15.	4
	На D та CE входи D-тригера, що спрацьовує по фронту зростання синхроімпульсів, протягом 16 тактів подаються 16-бітні послідовності двійкових сигналів, які описуються, 16-ковими числами A023 та 9D3E, відповідно. Біти цих кодів з'являються на входах тригера перед надходженням фронта зростання синхроімпульсів одночасно з попереднім фронтом спадання синхроімпульсів, які подаються на вхід C тригера. У 1-му такті на входи тригера подаються старші біти кодів (біти з номером 15), у 16-му такті - молодші біти (з номером 0). Визначити 16-вий код K, який утвориться з послідовності станів прямого виходу тигера за 16 тактів (з 1-го по 16-ий такт, такт починається із фронтом зростання синхроімпульса). Початковий стан тригера - 1. Як відповідь записати число Kmod15.	4
	На D та CE входи D-тригера, що спрацьовує по фронту зростання синхроімпульсів, протягом 16 тактів подаються 16-бітні послідовності двійкових сигналів, які описуються, 16-ковими числами D6DE та 4FD6, відповідно. Біти цих кодів з'являються на входах тригера перед надходженням фронта зростання синхроімпульсів одночасно з попереднім фронтом спадання синхроімпульсів, які подаються на вхід C тригера. У 1-му такті на входи тригера подаються старші біти кодів (біти з номером 15), у 16-му такті - молодші біти (з номером 0). Визначити 16-вий код K, який утвориться з послідовності станів прямого виходу тигера за 16 тактів (з 1-го по 16-ий такт, такт починається із фронтом зростання синхроімпульса). Початковий стан тригера - 0. Як відповідь записати число Kmod15.	D
	На D та CE входи D-тригера, що спрацьовує по фронту зростання синхроімпульсів, протягом 16 тактів подаються 16-бітні послідовності двійкових сигналів, які описуються, 16-ковими числами 29ED та 2686, відповідно. Біти цих кодів з'являються на входах тригера перед надходженням фронта зростання синхроімпульсів одночасно з попереднім фронтом спадання синхроімпульсів, які подаються на вхід C тригера. У 1-му такті на входи тригера подаються старші біти кодів (біти з номером 15), у 16-му такті - молодші біти (з номером 0). Визначити 16-вий код K, який утвориться з послідовності станів прямого виходу тигера за 16 тактів (з 1-го по 16-ий такт, такт починається із фронтом зростання синхроімпульса). Початковий стан тригера - 0. Як відповідь записати число Kmod15.	8
	На D та CE входи D-тригера, що спрацьовує по фронту зростання синхроімпульсів, протягом 16 тактів подаються 16-бітні послідовності двійкових сигналів, які описуються, 16-ковими числами 3B60 та DE44, відповідно. Біти цих кодів з'являються на входах тригера перед надходженням фронта зростання синхроімпульсів одночасно з попереднім фронтом спадання синхроімпульсів, які подаються на вхід C тригера. У 1-му такті на входи тригера подаються старші біти кодів (біти з номером 15), у 16-му такті - молодші біти (з номером 0). Визначити 16-вий код K, який утвориться з послідовності станів прямого виходу тигера за 16 тактів (з 1-го по 16-ий такт, такт починається із фронтом зростання синхроімпульса). Початковий стан тригера - 1. Як відповідь записати число Kmod15.	5

	На D та CE входи D-тригера, що спрацьовує по фронту зростання синхроімпульсів, протягом 16 тактів подаються 16-бітні послідовності двійкових сигналів, які описуються, 16-ковими числами 00BF та 0381, відповідно. Біти цих кодів з'являються на входах тригера перед надходженням фронта зростання синхроімпульсів одночасно з попереднім фронтом спадання синхроімпульсів, які подаються на вхід C тригера. У 1-му такті на входи тригера подаються старші біти кодів (біти з номером 15), у 16-му такті - молодші біти (з номером 0). Визначити 16-вий код K, який утвориться з послідовності станів прямого виходу тигера за 16 тактів (з 1-го по 16-ий такт, такт починається із фронтом зростання синхроімпульса). Початковий стан тригера - 1. Як відповідь записати число Kmod15.	C
	На D та CE входи D-тригера, що спрацьовує по фронту зростання синхроімпульсів, протягом 16 тактів подаються 16-бітні послідовності двійкових сигналів, які описуються, 16-ковими числами 38DC та 8881, відповідно. Біти цих кодів з'являються на входах тригера перед надходженням фронта зростання синхроімпульсів одночасно з попереднім фронтом спадання синхроімпульсів, які подаються на вхід C тригера. У 1-му такті на входи тригера подаються старші біти кодів (біти з номером 15), у 16-му такті - молодші біти (з номером 0). Визначити 16-вий код K, який утвориться з послідовності станів прямого виходу тигера за 16 тактів (з 1-го по 16-ий такт, такт починається із фронтом зростання синхроімпульса). Початковий стан тригера - 1. Як відповідь записати число Kmod15.	E
	На D та CE входи D-тригера, що спрацьовує по фронту зростання синхроімпульсів, протягом 16 тактів подаються 16-бітні послідовності двійкових сигналів, які описуються, 16-ковими числами 7355 та 58F8, відповідно. Біти цих кодів з'являються на входах тригера перед надходженням фронта зростання синхроімпульсів одночасно з попереднім фронтом спадання синхроімпульсів, які подаються на вхід C тригера. У 1-му такті на входи тригера подаються старші біти кодів (біти з номером 15), у 16-му такті - молодші біти (з номером 0). Визначити 16-вий код K, який утвориться з послідовності станів прямого виходу тигера за 16 тактів (з 1-го по 16-ий такт, такт починається із фронтом зростання синхроімпульса). Початковий стан тригера - 0. Як відповідь записати число Kmod15.	C
	На D та CE входи D-тригера, що спрацьовує по фронту зростання синхроімпульсів, протягом 16 тактів подаються 16-бітні послідовності двійкових сигналів, які описуються, 16-ковими числами 13D0 та 9FF7, відповідно. Біти цих кодів з'являються на входах тригера перед надходженням фронта зростання синхроімпульсів одночасно з попереднім фронтом спадання синхроімпульсів, які подаються на вхід C тригера. У 1-му такті на входи тригера подаються старші біти кодів (біти з номером 15), у 16-му такті - молодші біти (з номером 0). Визначити 16-вий код K, який утвориться з послідовності станів прямого виходу тигера за 16 тактів (з 1-го по 16-ий такт, такт починається із фронтом зростання синхроімпульса). Початковий стан тригера - 0. Як відповідь записати число Kmod15.	A
	На D та CE входи D-тригера, що спрацьовує по фронту зростання синхроімпульсів, протягом 16 тактів подаються 16-бітні послідовності двійкових сигналів, які описуються, 16-ковими числами 1400 та 7E4E, відповідно. Біти цих кодів з'являються на входах тригера перед надходженням фронта зростання синхроімпульсів одночасно з попереднім фронтом спадання синхроімпульсів, які подаються на вхід C тригера. У 1-му такті на входи тригера подаються старші біти кодів (біти з номером 15), у 16-му такті - молодші біти (з номером 0). Визначити 16-вий код K, який утвориться з послідовності станів прямого виходу тигера за 16 тактів (з 1-го по 16-ий такт, такт починається із фронтом зростання синхроімпульса). Початковий стан тригера - 0. Як відповідь записати число Kmod15.	5
	На D та CE входи D-тригера, що спрацьовує по фронту зростання синхроімпульсів, протягом 16 тактів подаються 16-бітні послідовності двійкових сигналів, які описуються, 16-ковими числами 354A та 8FA7, відповідно. Біти цих кодів з'являються на входах	7

	тригера перед надходженням фронта зростання синхроімпульсів одночасно з попереднім фронтом спадання синхроімпульсів, які подаються на вхід С тригера. У 1-му такті на входи тригера подаються старші біти кодів (біти з номером 15), у 16-му такті - молодші біти (з номером 0). Визначити 16-вий код К, який утвориться з послідовності станів прямого виходу тигера за 16 тактів (з 1-го по 16-ий такт, такт починається із фронтом зростання синхроімпульса). Початковий стан тригера - 1. Як відповідь записати число Kmod15.	
	На D та CE входи D-тригера, що спрацьовує по фронту зростання синхроімпульсів, протягом 16 тактів подаються 16-бітні послідовності двійкових сигналів, які описуються, 16-ковими числами D8F1 та 94AC, відповідно. Біти цих кодів з'являються на входах тригера перед надходженням фронта зростання синхроімпульсів одночасно з попереднім фронтом спадання синхроімпульсів, які подаються на вхід С тригера. У 1-му такті на входи тригера подаються старші біти кодів (біти з номером 15), у 16-му такті - молодші біти (з номером 0). Визначити 16-вий код К, який утвориться з послідовності станів прямого виходу тигера за 16 тактів (з 1-го по 16-ий такт, такт починається із фронтом зростання синхроімпульса). Початковий стан тригера - 1. Як відповідь записати число Kmod15.	8
	На D та CE входи D-тригера, що спрацьовує по фронту зростання синхроімпульсів, протягом 16 тактів подаються 16-бітні послідовності двійкових сигналів, які описуються, 16-ковими числами 9F85 та FE7B, відповідно. Біти цих кодів з'являються на входах тригера перед надходженням фронта зростання синхроімпульсів одночасно з попереднім фронтом спадання синхроімпульсів, які подаються на вхід С тригера. У 1-му такті на входи тригера подаються старші біти кодів (біти з номером 15), у 16-му такті - молодші біти (з номером 0). Визначити 16-вий код К, який утвориться з послідовності станів прямого виходу тигера за 16 тактів (з 1-го по 16-ий такт, такт починається із фронтом зростання синхроімпульса). Початковий стан тригера - 0. Як відповідь записати число Kmod15.	3
	На D та CE входи D-тригера, що спрацьовує по фронту зростання синхроімпульсів, протягом 16 тактів подаються 16-бітні послідовності двійкових сигналів, які описуються, 16-ковими числами 26D1 та A002, відповідно. Біти цих кодів з'являються на входах тригера перед надходженням фронта зростання синхроімпульсів одночасно з попереднім фронтом спадання синхроімпульсів, які подаються на вхід С тригера. У 1-му такті на входи тригера подаються старші біти кодів (біти з номером 15), у 16-му такті - молодші біти (з номером 0). Визначити 16-вий код К, який утвориться з послідовності станів прямого виходу тигера за 16 тактів (з 1-го по 16-ий такт, такт починається із фронтом зростання синхроімпульса). Початковий стан тригера - 0. Як відповідь записати число Kmod15.	0
	На D та CE входи D-тригера, що спрацьовує по фронту зростання синхроімпульсів, протягом 16 тактів подаються 16-бітні послідовності двійкових сигналів, які описуються, 16-ковими числами 813A та 3114, відповідно. Біти цих кодів з'являються на входах тригера перед надходженням фронта зростання синхроімпульсів одночасно з попереднім фронтом спадання синхроімпульсів, які подаються на вхід С тригера. У 1-му такті на входи тригера подаються старші біти кодів (біти з номером 15), у 16-му такті - молодші біти (з номером 0). Визначити 16-вий код К, який утвориться з послідовності станів прямого виходу тигера за 16 тактів (з 1-го по 16-ий такт, такт починається із фронтом зростання синхроімпульса). Початковий стан тригера - 0. Як відповідь записати число Kmod15.	9
	На D та CE входи D-тригера, що спрацьовує по фронту зростання синхроімпульсів, протягом 16 тактів подаються 16-бітні послідовності двійкових сигналів, які описуються, 16-ковими числами E2E1 та 9263, відповідно. Біти цих кодів з'являються на входах тригера перед надходженням фронта зростання синхроімпульсів одночасно з попереднім фронтом спадання синхроімпульсів, які подаються на вхід С тригера. У 1-му такті на входи тригера подаються старші біти кодів (біти з номером 15), у 16-му такті - молодші	0

	біти (з номером 0). Визначити 16-вий код К, який утвориться з послідовності станів прямого виходу тигера за 16 тактів (з 1-го по 16-ий такт, такт починається із фронтом зростання синхроімпульса). Початковий стан тригера - 1. Як відповідь записати число Kmod15.	
	На D та CE входи D-тригера, що спрацьовує по фронту зростання синхроімпульсів, протягом 16 тактів подаються 16-бітні послідовності двійкових сигналів, які описуються, 16-ковими числами 6570 та 6310, відповідно. Біти цих кодів з'являються на входах тригера перед надходженням фронта зростання синхроімпульсів одночасно з попереднім фронтом спадання синхроімпульсів, які подаються на вхід С тригера. У 1-му такті на входи тригера подаються старші біти кодів (біти з номером 15), у 16-му такті - молодші біти (з номером 0). Визначити 16-вий код К, який утвориться з послідовності станів прямого виходу тигера за 16 тактів (з 1-го по 16-ий такт, такт починається із фронтом зростання синхроімпульса). Початковий стан тригера - 0. Як відповідь записати число Kmod15.	5
	На D та CE входи D-тригера, що спрацьовує по фронту зростання синхроімпульсів, протягом 16 тактів подаються 16-бітні послідовності двійкових сигналів, які описуються, 16-ковими числами 5296 та FE3F, відповідно. Біти цих кодів з'являються на входах тригера перед надходженням фронта зростання синхроімпульсів одночасно з попереднім фронтом спадання синхроімпульсів, які подаються на вхід С тригера. У 1-му такті на входи тригера подаються старші біти кодів (біти з номером 15), у 16-му такті - молодші біти (з номером 0). Визначити 16-вий код К, який утвориться з послідовності станів прямого виходу тигера за 16 тактів (з 1-го по 16-ий такт, такт починається із фронтом зростання синхроімпульса). Початковий стан тригера - 0. Як відповідь записати число Kmod15.	C
	На D та CE входи D-тригера, що спрацьовує по фронту зростання синхроімпульсів, протягом 16 тактів подаються 16-бітні послідовності двійкових сигналів, які описуються, 16-ковими числами 2C66 та ACE5, відповідно. Біти цих кодів з'являються на входах тригера перед надходженням фронта зростання синхроімпульсів одночасно з попереднім фронтом спадання синхроімпульсів, які подаються на вхід С тригера. У 1-му такті на входи тригера подаються старші біти кодів (біти з номером 15), у 16-му такті - молодші біти (з номером 0). Визначити 16-вий код К, який утвориться з послідовності станів прямого виходу тигера за 16 тактів (з 1-го по 16-ий такт, такт починається із фронтом зростання синхроімпульса). Початковий стан тригера - 1. Як відповідь записати число Kmod15.	9
	На D та CE входи D-тригера, що спрацьовує по фронту зростання синхроімпульсів, протягом 16 тактів подаються 16-бітні послідовності двійкових сигналів, які описуються, 16-ковими числами 7BBE та D1CB, відповідно. Біти цих кодів з'являються на входах тригера перед надходженням фронта зростання синхроімпульсів одночасно з попереднім фронтом спадання синхроімпульсів, які подаються на вхід С тригера. У 1-му такті на входи тригера подаються старші біти кодів (біти з номером 15), у 16-му такті - молодші біти (з номером 0). Визначити 16-вий код К, який утвориться з послідовності станів прямого виходу тигера за 16 тактів (з 1-го по 16-ий такт, такт починається із фронтом зростання синхроімпульса). Початковий стан тригера - 0. Як відповідь записати число Kmod15.	E
	На D та CE входи D-тригера, що спрацьовує по фронту зростання синхроімпульсів, протягом 16 тактів подаються 16-бітні послідовності двійкових сигналів, які описуються, 16-ковими числами B2DB та 2B06, відповідно. Біти цих кодів з'являються на входах тригера перед надходженням фронта зростання синхроімпульсів одночасно з попереднім фронтом спадання синхроімпульсів, які подаються на вхід С тригера. У 1-му такті на входи тригера подаються старші біти кодів (біти з номером 15), у 16-му такті - молодші біти (з номером 0). Визначити 16-вий код К, який утвориться з послідовності станів прямого виходу тигера за 16 тактів (з 1-го по 16-ий такт, такт починається із фронтом зростання синхроімпульса). Початковий стан тригера - 0. Як відповідь записати число	8

	Kmod15.	
	На D та CE входи D-тригера, що спрацьовує по фронту зростання синхроімпульсів, протягом 16 тактів подаються 16-бітні послідовності двійкових сигналів, які описуються, 16-ковими числами A0EC та C5DC, відповідно. Біти цих кодів з'являються на входах тригера перед надходженням фронта зростання синхроімпульсів одночасно з попереднім фронтом спадання синхроімпульсів, які подаються на вхід C тригера. У 1-му такті на входи тригера подаються старші біти кодів (біти з номером 15), у 16-му такті - молодші біти (з номером 0). Визначити 16-вий код K, який утвориться з послідовності станів прямого виходу тигера за 16 тактів (з 1-го по 16-ий такт, такт починається із фронтом зростання синхроімпульса). Початковий стан тригера - 0. Як відповідь записати число Kmod15.	7
	На D та CE входи D-тригера, що спрацьовує по фронту зростання синхроімпульсів, протягом 16 тактів подаються 16-бітні послідовності двійкових сигналів, які описуються, 16-ковими числами 9E76 та 8B53, відповідно. Біти цих кодів з'являються на входах тригера перед надходженням фронта зростання синхроімпульсів одночасно з попереднім фронтом спадання синхроімпульсів, які подаються на вхід C тригера. У 1-му такті на входи тригера подаються старші біти кодів (біти з номером 15), у 16-му такті - молодші біти (з номером 0). Визначити 16-вий код K, який утвориться з послідовності станів прямого виходу тигера за 16 тактів (з 1-го по 16-ий такт, такт починається із фронтом зростання синхроімпульса). Початковий стан тригера - 0. Як відповідь записати число Kmod15.	5
	На D та CE входи D-тригера, що спрацьовує по фронту зростання синхроімпульсів, протягом 16 тактів подаються 16-бітні послідовності двійкових сигналів, які описуються, 16-ковими числами B680 та 88E5, відповідно. Біти цих кодів з'являються на входах тригера перед надходженням фронта зростання синхроімпульсів одночасно з попереднім фронтом спадання синхроімпульсів, які подаються на вхід C тригера. У 1-му такті на входи тригера подаються старші біти кодів (біти з номером 15), у 16-му такті - молодші біти (з номером 0). Визначити 16-вий код K, який утвориться з послідовності станів прямого виходу тигера за 16 тактів (з 1-го по 16-ий такт, такт починається із фронтом зростання синхроімпульса). Початковий стан тригера - 0. Як відповідь записати число Kmod15.	8
	На D та CE входи D-тригера, що спрацьовує по фронту зростання синхроімпульсів, протягом 16 тактів подаються 16-бітні послідовності двійкових сигналів, які описуються, 16-ковими числами 2531 та 1B66, відповідно. Біти цих кодів з'являються на входах тригера перед надходженням фронта зростання синхроімпульсів одночасно з попереднім фронтом спадання синхроімпульсів, які подаються на вхід C тригера. У 1-му такті на входи тригера подаються старші біти кодів (біти з номером 15), у 16-му такті - молодші біти (з номером 0). Визначити 16-вий код K, який утвориться з послідовності станів прямого виходу тигера за 16 тактів (з 1-го по 16-ий такт, такт починається із фронтом зростання синхроімпульса). Початковий стан тригера - 1. Як відповідь записати число Kmod15.	4
	На D та CE входи D-тригера, що спрацьовує по фронту зростання синхроімпульсів, протягом 16 тактів подаються 16-бітні послідовності двійкових сигналів, які описуються, 16-ковими числами 55C4 та B444, відповідно. Біти цих кодів з'являються на входах тригера перед надходженням фронта зростання синхроімпульсів одночасно з попереднім фронтом спадання синхроімпульсів, які подаються на вхід C тригера. У 1-му такті на входи тригера подаються старші біти кодів (біти з номером 15), у 16-му такті - молодші біти (з номером 0). Визначити 16-вий код K, який утвориться з послідовності станів прямого виходу тигера за 16 тактів (з 1-го по 16-ий такт, такт починається із фронтом зростання синхроімпульса). Початковий стан тригера - 1. Як відповідь записати число Kmod15.	1

	На D та CE входи D-тригера, що спрацьовує по фронту зростання синхроімпульсів, протягом 16 тактів подаються 16-бітні послідовності двійкових сигналів, які описуються, 16-ковими числами CA75 та 15B8, відповідно. Біти цих кодів з'являються на входах тригера перед надходженням фронта зростання синхроімпульсів одночасно з попереднім фронтом спадання синхроімпульсів, які подаються на вхід C тригера. У 1-му такті на входи тригера подаються старші біти кодів (біти з номером 15), у 16-му такті - молодші біти (з номером 0). Визначити 16-вий код K, який утвориться з послідовності станів прямого виходу тигера за 16 тактів (з 1-го по 16-ий такт, такт починається із фронтом зростання синхроімпульса). Початковий стан тригера - 0. Як відповідь записати число Kmod15.	3
	На D та CE входи D-тригера, що спрацьовує по фронту зростання синхроімпульсів, протягом 16 тактів подаються 16-бітні послідовності двійкових сигналів, які описуються, 16-ковими числами A418 та 0F36, відповідно. Біти цих кодів з'являються на входах тригера перед надходженням фронта зростання синхроімпульсів одночасно з попереднім фронтом спадання синхроімпульсів, які подаються на вхід C тригера. У 1-му такті на входи тригера подаються старші біти кодів (біти з номером 15), у 16-му такті - молодші біти (з номером 0). Визначити 16-вий код K, який утвориться з послідовності станів прямого виходу тигера за 16 тактів (з 1-го по 16-ий такт, такт починається із фронтом зростання синхроімпульса). Початковий стан тригера - 1. Як відповідь записати число Kmod15.	D
	На D та CE входи D-тригера, що спрацьовує по фронту зростання синхроімпульсів, протягом 16 тактів подаються 16-бітні послідовності двійкових сигналів, які описуються, 16-ковими числами 0831 та 4837, відповідно. Біти цих кодів з'являються на входах тригера перед надходженням фронта зростання синхроімпульсів одночасно з попереднім фронтом спадання синхроімпульсів, які подаються на вхід C тригера. У 1-му такті на входи тригера подаються старші біти кодів (біти з номером 15), у 16-му такті - молодші біти (з номером 0). Визначити 16-вий код K, який утвориться з послідовності станів прямого виходу тигера за 16 тактів (з 1-го по 16-ий такт, такт починається із фронтом зростання синхроімпульса). Початковий стан тригера - 0. Як відповідь записати число Kmod15.	9
	На D та CE входи D-тригера, що спрацьовує по фронту зростання синхроімпульсів, протягом 16 тактів подаються 16-бітні послідовності двійкових сигналів, які описуються, 16-ковими числами 391F та B732, відповідно. Біти цих кодів з'являються на входах тригера перед надходженням фронта зростання синхроімпульсів одночасно з попереднім фронтом спадання синхроімпульсів, які подаються на вхід C тригера. У 1-му такті на входи тригера подаються старші біти кодів (біти з номером 15), у 16-му такті - молодші біти (з номером 0). Визначити 16-вий код K, який утвориться з послідовності станів прямого виходу тигера за 16 тактів (з 1-го по 16-ий такт, такт починається із фронтом зростання синхроімпульса). Початковий стан тригера - 1. Як відповідь записати число Kmod15.	A
	На D та CE входи D-тригера, що спрацьовує по фронту зростання синхроімпульсів, протягом 16 тактів подаються 16-бітні послідовності двійкових сигналів, які описуються, 16-ковими числами 98CE та C72A, відповідно. Біти цих кодів з'являються на входах тригера перед надходженням фронта зростання синхроімпульсів одночасно з попереднім фронтом спадання синхроімпульсів, які подаються на вхід C тригера. У 1-му такті на входи тригера подаються старші біти кодів (біти з номером 15), у 16-му такті - молодші біти (з номером 0). Визначити 16-вий код K, який утвориться з послідовності станів прямого виходу тигера за 16 тактів (з 1-го по 16-ий такт, такт починається із фронтом зростання синхроімпульса). Початковий стан тригера - 1. Як відповідь записати число Kmod15.	8
	На D та CE входи D-тригера, що спрацьовує по фронту зростання синхроімпульсів, протягом 16 тактів подаються 16-бітні послідовності двійкових сигналів, які описуються, 16-ковими числами A95B та 8C5C, відповідно. Біти цих кодів з'являються на входах	8

	тригера перед надходженням фронта зростання синхроімпульсів одночасно з попереднім фронтом спадання синхроімпульсів, які подаються на вхід С тригера. У 1-му такті на входи тригера подаються старші біти кодів (біти з номером 15), у 16-му такті - молодші біти (з номером 0). Визначити 16-вий код К, який утвориться з послідовності станів прямого виходу тигера за 16 тактів (з 1-го по 16-ий такт, такт починається із фронтом зростання синхроімпульса). Початковий стан тригера - 0. Як відповідь записати число Kmod15.	
	На D та CE входи D-тригера, що спрацьовує по фронту зростання синхроімпульсів, протягом 16 тактів подаються 16-бітні послідовності двійкових сигналів, які описуються, 16-ковими числами 3BDD та 19A7, відповідно. Біти цих кодів з'являються на входах тригера перед надходженням фронта зростання синхроімпульсів одночасно з попереднім фронтом спадання синхроімпульсів, які подаються на вхід С тригера. У 1-му такті на входи тригера подаються старші біти кодів (біти з номером 15), у 16-му такті - молодші біти (з номером 0). Визначити 16-вий код К, який утвориться з послідовності станів прямого виходу тигера за 16 тактів (з 1-го по 16-ий такт, такт починається із фронтом зростання синхроімпульса). Початковий стан тригера - 0. Як відповідь записати число Kmod15.	3
	На D та CE входи D-тригера, що спрацьовує по фронту зростання синхроімпульсів, протягом 16 тактів подаються 16-бітні послідовності двійкових сигналів, які описуються, 16-ковими числами 7E78 та 89E4, відповідно. Біти цих кодів з'являються на входах тригера перед надходженням фронта зростання синхроімпульсів одночасно з попереднім фронтом спадання синхроімпульсів, які подаються на вхід С тригера. У 1-му такті на входи тригера подаються старші біти кодів (біти з номером 15), у 16-му такті - молодші біти (з номером 0). Визначити 16-вий код К, який утвориться з послідовності станів прямого виходу тигера за 16 тактів (з 1-го по 16-ий такт, такт починається із фронтом зростання синхроімпульса). Початковий стан тригера - 1. Як відповідь записати число Kmod15.	E
	На D та CE входи D-тригера, що спрацьовує по фронту зростання синхроімпульсів, протягом 16 тактів подаються 16-бітні послідовності двійкових сигналів, які описуються, 16-ковими числами 3F58 та E8EA, відповідно. Біти цих кодів з'являються на входах тригера перед надходженням фронта зростання синхроімпульсів одночасно з попереднім фронтом спадання синхроімпульсів, які подаються на вхід С тригера. У 1-му такті на входи тригера подаються старші біти кодів (біти з номером 15), у 16-му такті - молодші біти (з номером 0). Визначити 16-вий код К, який утвориться з послідовності станів прямого виходу тигера за 16 тактів (з 1-го по 16-ий такт, такт починається із фронтом зростання синхроімпульса). Початковий стан тригера - 0. Як відповідь записати число Kmod15.	4
	На D та CE входи D-тригера, що спрацьовує по фронту зростання синхроімпульсів, протягом 16 тактів подаються 16-бітні послідовності двійкових сигналів, які описуються, 16-ковими числами A74D та A4FB, відповідно. Біти цих кодів з'являються на входах тригера перед надходженням фронта зростання синхроімпульсів одночасно з попереднім фронтом спадання синхроімпульсів, які подаються на вхід С тригера. У 1-му такті на входи тригера подаються старші біти кодів (біти з номером 15), у 16-му такті - молодші біти (з номером 0). Визначити 16-вий код К, який утвориться з послідовності станів прямого виходу тигера за 16 тактів (з 1-го по 16-ий такт, такт починається із фронтом зростання синхроімпульса). Початковий стан тригера - 1. Як відповідь записати число Kmod15.	2
	На D та CE входи D-тригера, що спрацьовує по фронту зростання синхроімпульсів, протягом 16 тактів подаються 16-бітні послідовності двійкових сигналів, які описуються, 16-ковими числами A491 та 3FA5, відповідно. Біти цих кодів з'являються на входах тригера перед надходженням фронта зростання синхроімпульсів одночасно з попереднім фронтом спадання синхроімпульсів, які подаються на вхід С тригера. У 1-му такті на входи тригера подаються старші біти кодів (біти з номером 15), у 16-му такті - молодші	1

	біти (з номером 0). Визначити 16-вий код К, який утвориться з послідовності станів прямого виходу тигера за 16 тактів (з 1-го по 16-ий такт, такт починається із фронтом зростання синхроімпульса). Початковий стан тригера - 1. Як відповідь записати число Kmod15.	
	На D та CE входи D-тригера, що спрацьовує по фронту зростання синхроімпульсів, протягом 16 тактів подаються 16-бітні послідовності двійкових сигналів, які описуються, 16-ковими числами 3DCD та CE2A, відповідно. Біти цих кодів з'являються на входах тригера перед надходженням фронта зростання синхроімпульсів одночасно з попереднім фронтом спадання синхроімпульсів, які подаються на вхід С тригера. У 1-му такті на входи тригера подаються старші біти кодів (біти з номером 15), у 16-му такті - молодші біти (з номером 0). Визначити 16-вий код К, який утвориться з послідовності станів прямого виходу тигера за 16 тактів (з 1-го по 16-ий такт, такт починається із фронтом зростання синхроімпульса). Початковий стан тригера - 1. Як відповідь записати число Kmod15.	9
	На D та CE входи D-тригера, що спрацьовує по фронту зростання синхроімпульсів, протягом 16 тактів подаються 16-бітні послідовності двійкових сигналів, які описуються, 16-ковими числами F95F та A2DF, відповідно. Біти цих кодів з'являються на входах тригера перед надходженням фронта зростання синхроімпульсів одночасно з попереднім фронтом спадання синхроімпульсів, які подаються на вхід С тригера. У 1-му такті на входи тригера подаються старші біти кодів (біти з номером 15), у 16-му такті - молодші біти (з номером 0). Визначити 16-вий код К, який утвориться з послідовності станів прямого виходу тигера за 16 тактів (з 1-го по 16-ий такт, такт починається із фронтом зростання синхроімпульса). Початковий стан тригера - 0. Як відповідь записати число Kmod15.	4
	На D та CE входи D-тригера, що спрацьовує по фронту зростання синхроімпульсів, протягом 16 тактів подаються 16-бітні послідовності двійкових сигналів, які описуються, 16-ковими числами 5F39 та A2EA, відповідно. Біти цих кодів з'являються на входах тригера перед надходженням фронта зростання синхроімпульсів одночасно з попереднім фронтом спадання синхроімпульсів, які подаються на вхід С тригера. У 1-му такті на входи тригера подаються старші біти кодів (біти з номером 15), у 16-му такті - молодші біти (з номером 0). Визначити 16-вий код К, який утвориться з послідовності станів прямого виходу тигера за 16 тактів (з 1-го по 16-ий такт, такт починається із фронтом зростання синхроімпульса). Початковий стан тригера - 1. Як відповідь записати число Kmod15.	3
	На D та CE входи D-тригера, що спрацьовує по фронту зростання синхроімпульсів, протягом 16 тактів подаються 16-бітні послідовності двійкових сигналів, які описуються, 16-ковими числами 811C та 07A9, відповідно. Біти цих кодів з'являються на входах тригера перед надходженням фронта зростання синхроімпульсів одночасно з попереднім фронтом спадання синхроімпульсів, які подаються на вхід С тригера. У 1-му такті на входи тригера подаються старші біти кодів (біти з номером 15), у 16-му такті - молодші біти (з номером 0). Визначити 16-вий код К, який утвориться з послідовності станів прямого виходу тигера за 16 тактів (з 1-го по 16-ий такт, такт починається із фронтом зростання синхроімпульса). Початковий стан тригера - 1. Як відповідь записати число Kmod15.	8
	На D та CE входи D-тригера, що спрацьовує по фронту зростання синхроімпульсів, протягом 16 тактів подаються 16-бітні послідовності двійкових сигналів, які описуються, 16-ковими числами 9836 та 5342, відповідно. Біти цих кодів з'являються на входах тригера перед надходженням фронта зростання синхроімпульсів одночасно з попереднім фронтом спадання синхроімпульсів, які подаються на вхід С тригера. У 1-му такті на входи тригера подаються старші біти кодів (біти з номером 15), у 16-му такті - молодші біти (з номером 0). Визначити 16-вий код К, який утвориться з послідовності станів прямого виходу тигера за 16 тактів (з 1-го по 16-ий такт, такт починається із фронтом зростання синхроімпульса). Початковий стан тригера - 1. Як відповідь записати число	9

	Kmod15.	
	На D та CE входи D-тригера, що спрацьовує по фронту зростання синхроімпульсів, протягом 16 тактів подаються 16-бітні послідовності двійкових сигналів, які описуються, 16-ковими числами A28E та 4C78, відповідно. Біти цих кодів з'являються на входах тригера перед надходженням фронта зростання синхроімпульсів одночасно з попереднім фронтом спадання синхроімпульсів, які подаються на вхід C тригера. У 1-му такті на входи тригера подаються старші біти кодів (біти з номером 15), у 16-му такті - молодші біти (з номером 0). Визначити 16-вий код K, який утвориться з послідовності станів прямого виходу тигера за 16 тактів (з 1-го по 16-ий такт, такт починається із фронтом зростання синхроімпульса). Початковий стан тригера - 1. Як відповідь записати число Kmod15.	8
	На D та CE входи D-тригера, що спрацьовує по фронту зростання синхроімпульсів, протягом 16 тактів подаються 16-бітні послідовності двійкових сигналів, які описуються, 16-ковими числами DC52 та 4FC0, відповідно. Біти цих кодів з'являються на входах тригера перед надходженням фронта зростання синхроімпульсів одночасно з попереднім фронтом спадання синхроімпульсів, які подаються на вхід C тригера. У 1-му такті на входи тригера подаються старші біти кодів (біти з номером 15), у 16-му такті - молодші біти (з номером 0). Визначити 16-вий код K, який утвориться з послідовності станів прямого виходу тигера за 16 тактів (з 1-го по 16-ий такт, такт починається із фронтом зростання синхроімпульса). Початковий стан тригера - 1. Як відповідь записати число Kmod15.	4
	На D та CE входи D-тригера, що спрацьовує по фронту зростання синхроімпульсів, протягом 16 тактів подаються 16-бітні послідовності двійкових сигналів, які описуються, 16-ковими числами 2A66 та 7D72, відповідно. Біти цих кодів з'являються на входах тригера перед надходженням фронта зростання синхроімпульсів одночасно з попереднім фронтом спадання синхроімпульсів, які подаються на вхід C тригера. У 1-му такті на входи тригера подаються старші біти кодів (біти з номером 15), у 16-му такті - молодші біти (з номером 0). Визначити 16-вий код K, який утвориться з послідовності станів прямого виходу тигера за 16 тактів (з 1-го по 16-ий такт, такт починається із фронтом зростання синхроімпульса). Початковий стан тригера - 1. Як відповідь записати число Kmod15.	C
	На D та CE входи D-тригера, що спрацьовує по фронту зростання синхроімпульсів, протягом 16 тактів подаються 16-бітні послідовності двійкових сигналів, які описуються, 16-ковими числами F6AF та B58F, відповідно. Біти цих кодів з'являються на входах тригера перед надходженням фронта зростання синхроімпульсів одночасно з попереднім фронтом спадання синхроімпульсів, які подаються на вхід C тригера. У 1-му такті на входи тригера подаються старші біти кодів (біти з номером 15), у 16-му такті - молодші біти (з номером 0). Визначити 16-вий код K, який утвориться з послідовності станів прямого виходу тигера за 16 тактів (з 1-го по 16-ий такт, такт починається із фронтом зростання синхроімпульса). Початковий стан тригера - 0. Як відповідь записати число Kmod15.	E
	На D та CE входи D-тригера, що спрацьовує по фронту зростання синхроімпульсів, протягом 16 тактів подаються 16-бітні послідовності двійкових сигналів, які описуються, 16-ковими числами 956A та 631E, відповідно. Біти цих кодів з'являються на входах тригера перед надходженням фронта зростання синхроімпульсів одночасно з попереднім фронтом спадання синхроімпульсів, які подаються на вхід C тригера. У 1-му такті на входи тригера подаються старші біти кодів (біти з номером 15), у 16-му такті - молодші біти (з номером 0). Визначити 16-вий код K, який утвориться з послідовності станів прямого виходу тигера за 16 тактів (з 1-го по 16-ий такт, такт починається із фронтом зростання синхроімпульса). Початковий стан тригера - 1. Як відповідь записати число Kmod15.	4

	На D та CE входи D-тригера, що спрацьовує по фронту зростання синхроімпульсів, протягом 16 тактів подаються 16-бітні послідовності двійкових сигналів, які описуються, 16-ковими числами 6305 та E67B, відповідно. Біти цих кодів з'являються на входах тригера перед надходженням фронта зростання синхроімпульсів одночасно з попереднім фронтом спадання синхроімпульсів, які подаються на вхід C тригера. У 1-му такті на входи тригера подаються старші біти кодів (біти з номером 15), у 16-му такті - молодші біти (з номером 0). Визначити 16-вий код K, який утвориться з послідовності станів прямого виходу тигера за 16 тактів (з 1-го по 16-ий такт, такт починається із фронтом зростання синхроімпульса). Початковий стан тригера - 1. Як відповідь записати число Kmod15.	C
	На D та CE входи D-тригера, що спрацьовує по фронту зростання синхроімпульсів, протягом 16 тактів подаються 16-бітні послідовності двійкових сигналів, які описуються, 16-ковими числами 10C4 та 80D1, відповідно. Біти цих кодів з'являються на входах тригера перед надходженням фронта зростання синхроімпульсів одночасно з попереднім фронтом спадання синхроімпульсів, які подаються на вхід C тригера. У 1-му такті на входи тригера подаються старші біти кодів (біти з номером 15), у 16-му такті - молодші біти (з номером 0). Визначити 16-вий код K, який утвориться з послідовності станів прямого виходу тигера за 16 тактів (з 1-го по 16-ий такт, такт починається із фронтом зростання синхроімпульса). Початковий стан тригера - 1. Як відповідь записати число Kmod15.	E
	На D та CE входи D-тригера, що спрацьовує по фронту зростання синхроімпульсів, протягом 16 тактів подаються 16-бітні послідовності двійкових сигналів, які описуються, 16-ковими числами 03CE та D7A9, відповідно. Біти цих кодів з'являються на входах тригера перед надходженням фронта зростання синхроімпульсів одночасно з попереднім фронтом спадання синхроімпульсів, які подаються на вхід C тригера. У 1-му такті на входи тригера подаються старші біти кодів (біти з номером 15), у 16-му такті - молодші біти (з номером 0). Визначити 16-вий код K, який утвориться з послідовності станів прямого виходу тигера за 16 тактів (з 1-го по 16-ий такт, такт починається із фронтом зростання синхроімпульса). Початковий стан тригера - 1. Як відповідь записати число Kmod15.	E
	На D та CE входи D-тригера, що спрацьовує по фронту зростання синхроімпульсів, протягом 16 тактів подаються 16-бітні послідовності двійкових сигналів, які описуються, 16-ковими числами 70C7 та 4E5D, відповідно. Біти цих кодів з'являються на входах тригера перед надходженням фронта зростання синхроімпульсів одночасно з попереднім фронтом спадання синхроімпульсів, які подаються на вхід C тригера. У 1-му такті на входи тригера подаються старші біти кодів (біти з номером 15), у 16-му такті - молодші біти (з номером 0). Визначити 16-вий код K, який утвориться з послідовності станів прямого виходу тигера за 16 тактів (з 1-го по 16-ий такт, такт починається із фронтом зростання синхроімпульса). Початковий стан тригера - 1. Як відповідь записати число Kmod15.	D
	На D та CE входи D-тригера, що спрацьовує по фронту зростання синхроімпульсів, протягом 16 тактів подаються 16-бітні послідовності двійкових сигналів, які описуються, 16-ковими числами 4DA1 та 6805, відповідно. Біти цих кодів з'являються на входах тригера перед надходженням фронта зростання синхроімпульсів одночасно з попереднім фронтом спадання синхроімпульсів, які подаються на вхід C тригера. У 1-му такті на входи тригера подаються старші біти кодів (біти з номером 15), у 16-му такті - молодші біти (з номером 0). Визначити 16-вий код K, який утвориться з послідовності станів прямого виходу тигера за 16 тактів (з 1-го по 16-ий такт, такт починається із фронтом зростання синхроімпульса). Початковий стан тригера - 0. Як відповідь записати число Kmod15.	D
	На D та CE входи D-тригера, що спрацьовує по фронту зростання синхроімпульсів, протягом 16 тактів подаються 16-бітні послідовності двійкових сигналів, які описуються, 16-ковими числами A9FF та A2E2, відповідно. Біти цих кодів з'являються на входах	C

	тригера перед надходженням фронта зростання синхроімпульсів одночасно з попереднім фронтом спадання синхроімпульсів, які подаються на вхід С тригера. У 1-му такті на входи тригера подаються старші біти кодів (біти з номером 15), у 16-му такті - молодші біти (з номером 0). Визначити 16-вий код К, який утвориться з послідовності станів прямого виходу тигера за 16 тактів (з 1-го по 16-ий такт, такт починається із фронтом зростання синхроімпульса). Початковий стан тригера - 1. Як відповідь записати число Kmod15.	
	На D та CE входи D-тригера, що спрацьовує по фронту зростання синхроімпульсів, протягом 16 тактів подаються 16-бітні послідовності двійкових сигналів, які описуються, 16-ковими числами AD8F та 43BE, відповідно. Біти цих кодів з'являються на входах тригера перед надходженням фронта зростання синхроімпульсів одночасно з попереднім фронтом спадання синхроімпульсів, які подаються на вхід С тригера. У 1-му такті на входи тригера подаються старші біти кодів (біти з номером 15), у 16-му такті - молодші біти (з номером 0). Визначити 16-вий код К, який утвориться з послідовності станів прямого виходу тигера за 16 тактів (з 1-го по 16-ий такт, такт починається із фронтом зростання синхроімпульса). Початковий стан тригера - 0. Як відповідь записати число Kmod15.	D
	На D та CE входи D-тригера, що спрацьовує по фронту зростання синхроімпульсів, протягом 16 тактів подаються 16-бітні послідовності двійкових сигналів, які описуються, 16-ковими числами C68D та 161D, відповідно. Біти цих кодів з'являються на входах тригера перед надходженням фронта зростання синхроімпульсів одночасно з попереднім фронтом спадання синхроімпульсів, які подаються на вхід С тригера. У 1-му такті на входи тригера подаються старші біти кодів (біти з номером 15), у 16-му такті - молодші біти (з номером 0). Визначити 16-вий код К, який утвориться з послідовності станів прямого виходу тигера за 16 тактів (з 1-го по 16-ий такт, такт починається із фронтом зростання синхроімпульса). Початковий стан тригера - 1. Як відповідь записати число Kmod15.	5
	На D та CE входи D-тригера, що спрацьовує по фронту зростання синхроімпульсів, протягом 16 тактів подаються 16-бітні послідовності двійкових сигналів, які описуються, 16-ковими числами D7B2 та CE0B, відповідно. Біти цих кодів з'являються на входах тригера перед надходженням фронта зростання синхроімпульсів одночасно з попереднім фронтом спадання синхроімпульсів, які подаються на вхід С тригера. У 1-му такті на входи тригера подаються старші біти кодів (біти з номером 15), у 16-му такті - молодші біти (з номером 0). Визначити 16-вий код К, який утвориться з послідовності станів прямого виходу тигера за 16 тактів (з 1-го по 16-ий такт, такт починається із фронтом зростання синхроімпульса). Початковий стан тригера - 1. Як відповідь записати число Kmod15.	9
	На D та CE входи D-тригера, що спрацьовує по фронту зростання синхроімпульсів, протягом 16 тактів подаються 16-бітні послідовності двійкових сигналів, які описуються, 16-ковими числами AE51 та F537, відповідно. Біти цих кодів з'являються на входах тригера перед надходженням фронта зростання синхроімпульсів одночасно з попереднім фронтом спадання синхроімпульсів, які подаються на вхід С тригера. У 1-му такті на входи тригера подаються старші біти кодів (біти з номером 15), у 16-му такті - молодші біти (з номером 0). Визначити 16-вий код К, який утвориться з послідовності станів прямого виходу тигера за 16 тактів (з 1-го по 16-ий такт, такт починається із фронтом зростання синхроімпульса). Початковий стан тригера - 1. Як відповідь записати число Kmod15.	B
	На D та CE входи D-тригера, що спрацьовує по фронту зростання синхроімпульсів, протягом 16 тактів подаються 16-бітні послідовності двійкових сигналів, які описуються, 16-ковими числами 7389 та CF54, відповідно. Біти цих кодів з'являються на входах тригера перед надходженням фронта зростання синхроімпульсів одночасно з попереднім фронтом спадання синхроімпульсів, які подаються на вхід С тригера. У 1-му такті на входи тригера подаються старші біти кодів (біти з номером 15), у 16-му такті - молодші	3

	біти (з номером 0). Визначити 16-вий код К, який утвориться з послідовності станів прямого виходу тигера за 16 тактів (з 1-го по 16-ий такт, такт починається із фронтом зростання синхроімпульса). Початковий стан тригера - 1. Як відповідь записати число Kmod15.	
	На D та CE входи D-тригера, що спрацьовує по фронту зростання синхроімпульсів, протягом 16 тактів подаються 16-бітні послідовності двійкових сигналів, які описуються, 16-ковими числами EEAF та 90E8, відповідно. Біти цих кодів з'являються на входах тригера перед надходженням фронта зростання синхроімпульсів одночасно з попереднім фронтом спадання синхроімпульсів, які подаються на вхід С тригера. У 1-му такті на входи тригера подаються старші біти кодів (біти з номером 15), у 16-му такті - молодші біти (з номером 0). Визначити 16-вий код К, який утвориться з послідовності станів прямого виходу тигера за 16 тактів (з 1-го по 16-ий такт, такт починається із фронтом зростання синхроімпульса). Початковий стан тригера - 0. Як відповідь записати число Kmod15.	A
	На D та CE входи D-тригера, що спрацьовує по фронту зростання синхроімпульсів, протягом 16 тактів подаються 16-бітні послідовності двійкових сигналів, які описуються, 16-ковими числами BED4 та C91A, відповідно. Біти цих кодів з'являються на входах тригера перед надходженням фронта зростання синхроімпульсів одночасно з попереднім фронтом спадання синхроімпульсів, які подаються на вхід С тригера. У 1-му такті на входи тригера подаються старші біти кодів (біти з номером 15), у 16-му такті - молодші біти (з номером 0). Визначити 16-вий код К, який утвориться з послідовності станів прямого виходу тигера за 16 тактів (з 1-го по 16-ий такт, такт починається із фронтом зростання синхроімпульса). Початковий стан тригера - 0. Як відповідь записати число Kmod15.	8
	На D та CE входи D-тригера, що спрацьовує по фронту зростання синхроімпульсів, протягом 16 тактів подаються 16-бітні послідовності двійкових сигналів, які описуються, 16-ковими числами BD3D та 21E2, відповідно. Біти цих кодів з'являються на входах тригера перед надходженням фронта зростання синхроімпульсів одночасно з попереднім фронтом спадання синхроімпульсів, які подаються на вхід С тригера. У 1-му такті на входи тригера подаються старші біти кодів (біти з номером 15), у 16-му такті - молодші біти (з номером 0). Визначити 16-вий код К, який утвориться з послідовності станів прямого виходу тигера за 16 тактів (з 1-го по 16-ий такт, такт починається із фронтом зростання синхроімпульса). Початковий стан тригера - 0. Як відповідь записати число Kmod15.	3
	На D та CE входи D-тригера, що спрацьовує по фронту зростання синхроімпульсів, протягом 16 тактів подаються 16-бітні послідовності двійкових сигналів, які описуються, 16-ковими числами 770E та C907, відповідно. Біти цих кодів з'являються на входах тригера перед надходженням фронта зростання синхроімпульсів одночасно з попереднім фронтом спадання синхроімпульсів, які подаються на вхід С тригера. У 1-му такті на входи тригера подаються старші біти кодів (біти з номером 15), у 16-му такті - молодші біти (з номером 0). Визначити 16-вий код К, який утвориться з послідовності станів прямого виходу тигера за 16 тактів (з 1-го по 16-ий такт, такт починається із фронтом зростання синхроімпульса). Початковий стан тригера - 1. Як відповідь записати число Kmod15.	7
	На D та CE входи D-тригера, що спрацьовує по фронту зростання синхроімпульсів, протягом 16 тактів подаються 16-бітні послідовності двійкових сигналів, які описуються, 16-ковими числами DE77 та 1BED, відповідно. Біти цих кодів з'являються на входах тригера перед надходженням фронта зростання синхроімпульсів одночасно з попереднім фронтом спадання синхроімпульсів, які подаються на вхід С тригера. У 1-му такті на входи тригера подаються старші біти кодів (біти з номером 15), у 16-му такті - молодші біти (з номером 0). Визначити 16-вий код К, який утвориться з послідовності станів прямого виходу тигера за 16 тактів (з 1-го по 16-ий такт, такт починається із фронтом зростання синхроімпульса). Початковий стан тригера - 0. Як відповідь записати число	E

	Kmod15.	
	На D та CE входи D-тригера, що спрацьовує по фронту зростання синхроімпульсів, протягом 16 тактів подаються 16-бітні послідовності двійкових сигналів, які описуються, 16-ковими числами BD77 та DF67, відповідно. Біти цих кодів з'являються на входах тригера перед надходженням фронта зростання синхроімпульсів одночасно з попереднім фронтом спадання синхроімпульсів, які подаються на вхід C тригера. У 1-му такті на входи тригера подаються старші біти кодів (біти з номером 15), у 16-му такті - молодші біти (з номером 0). Визначити 16-вий код K, який утвориться з послідовності станів прямого виходу тигера за 16 тактів (з 1-го по 16-ий такт, такт починається із фронтом зростання синхроімпульса). Початковий стан тригера - 0. Як відповідь записати число Kmod15.	7
	На D та CE входи D-тригера, що спрацьовує по фронту зростання синхроімпульсів, протягом 16 тактів подаються 16-бітні послідовності двійкових сигналів, які описуються, 16-ковими числами 4DD4 та B724, відповідно. Біти цих кодів з'являються на входах тригера перед надходженням фронта зростання синхроімпульсів одночасно з попереднім фронтом спадання синхроімпульсів, які подаються на вхід C тригера. У 1-му такті на входи тригера подаються старші біти кодів (біти з номером 15), у 16-му такті - молодші біти (з номером 0). Визначити 16-вий код K, який утвориться з послідовності станів прямого виходу тигера за 16 тактів (з 1-го по 16-ий такт, такт починається із фронтом зростання синхроімпульса). Початковий стан тригера - 0. Як відповідь записати число Kmod15.	9
	На D та CE входи D-тригера, що спрацьовує по фронту зростання синхроімпульсів, протягом 16 тактів подаються 16-бітні послідовності двійкових сигналів, які описуються, 16-ковими числами C695 та A0D7, відповідно. Біти цих кодів з'являються на входах тригера перед надходженням фронта зростання синхроімпульсів одночасно з попереднім фронтом спадання синхроімпульсів, які подаються на вхід C тригера. У 1-му такті на входи тригера подаються старші біти кодів (біти з номером 15), у 16-му такті - молодші біти (з номером 0). Визначити 16-вий код K, який утвориться з послідовності станів прямого виходу тигера за 16 тактів (з 1-го по 16-ий такт, такт починається із фронтом зростання синхроімпульса). Початковий стан тригера - 1. Як відповідь записати число Kmod15.	4
	На D вхід 16-бітного регістра зсуву з послідовним входом і паралельним виходом, який виконує зсув у бік молодших розрядів і спрацьовує по фронту зростання синхроімпульсів, протягом 16 тактів подається 16-бітна послідовності двійкових сигналів, яка описуються, 16-ковим числом 9501. Біти цих кодів з'являються на вході регістра перед надходженням фронта зростання синхроімпульсів одночасно з попереднім фронтом спадання синхроімпульсів, які подаються на вхід C регістра. У 1-му такті на вхід регістра подається молодший біт коду (біт з номером 0), у 16-му такті - старший біт (з номером 15). Визначити 16-вий код K стану регістра після 5 тактів (такт починається із фронтом зростання синхроімпульса). Початковий стан регістра у 16-ковому коді - 97ED. Як відповідь записати число Kmod15.	8
	На D вхід 16-бітного регістра зсуву з послідовним входом і паралельним виходом, який виконує зсув у бік молодших розрядів і спрацьовує по фронту зростання синхроімпульсів, протягом 16 тактів подається 16-бітна послідовності двійкових сигналів, яка описуються, 16-ковим числом 44A2. Біти цих кодів з'являються на вході регістра перед надходженням фронта зростання синхроімпульсів одночасно з попереднім фронтом спадання синхроімпульсів, які подаються на вхід C регістра. У 1-му такті на вхід регістра подається молодший біт коду (біт з номером 0), у 16-му такті - старший біт (з номером 15). Визначити 16-вий код K стану регістра після 5 тактів (такт починається із фронтом зростання синхроімпульса). Початковий стан регістра у 16-ковому коді - 445A. Як відповідь записати число Kmod15.	7

	На D вхід 16-бітного регістра зсуву з послідовним входом і паралельним виходом, який виконує зсув у бік молодших розрядів і спрацьовує по фронту зростання синхроімпульсів, протягом 16 тактів подається 16-бітна послідовності двійкових сигналів, яка описуються, 16-ковим числом 7A5F. Біти цих кодів з'являються на вході регістра перед надходженням фронта зростання синхроімпульсів одночасно з попереднім фронтом спадання синхроімпульсів, які подаються на вхід С регістра. У 1-му такті на вхід регістра подається молодший біт коду (біт з номером 0), у 16-му такті - старший біт (з номером 15). Визначити 16-вий код К стану регістра після 5 тактів (такт починається із фронтом зростання синхроімпульса). Початковий стан регістра у 16-ковому коді - CEED. Як відповідь записати число Kmod15.	D
	На D вхід 16-бітного регістра зсуву з послідовним входом і паралельним виходом, який виконує зсув у бік молодших розрядів і спрацьовує по фронту зростання синхроімпульсів, протягом 16 тактів подається 16-бітна послідовності двійкових сигналів, яка описуються, 16-ковим числом 1A5D. Біти цих кодів з'являються на вході регістра перед надходженням фронта зростання синхроімпульсів одночасно з попереднім фронтом спадання синхроімпульсів, які подаються на вхід С регістра. У 1-му такті на вхід регістра подається молодший біт коду (біт з номером 0), у 16-му такті - старший біт (з номером 15). Визначити 16-вий код К стану регістра після 5 тактів (такт починається із фронтом зростання синхроімпульса). Початковий стан регістра у 16-ковому коді - 425C. Як відповідь записати число Kmod15.	C
	На D вхід 16-бітного регістра зсуву з послідовним входом і паралельним виходом, який виконує зсув у бік молодших розрядів і спрацьовує по фронту зростання синхроімпульсів, протягом 16 тактів подається 16-бітна послідовності двійкових сигналів, яка описуються, 16-ковим числом E97A. Біти цих кодів з'являються на вході регістра перед надходженням фронта зростання синхроімпульсів одночасно з попереднім фронтом спадання синхроімпульсів, які подаються на вхід С регістра. У 1-му такті на вхід регістра подається молодший біт коду (біт з номером 0), у 16-му такті - старший біт (з номером 15). Визначити 16-вий код К стану регістра після 5 тактів (такт починається із фронтом зростання синхроімпульса). Початковий стан регістра у 16-ковому коді - BCB0. Як відповідь записати число Kmod15.	7
	На D вхід 16-бітного регістра зсуву з послідовним входом і паралельним виходом, який виконує зсув у бік молодших розрядів і спрацьовує по фронту зростання синхроімпульсів, протягом 16 тактів подається 16-бітна послідовності двійкових сигналів, яка описуються, 16-ковим числом 88C7. Біти цих кодів з'являються на вході регістра перед надходженням фронта зростання синхроімпульсів одночасно з попереднім фронтом спадання синхроімпульсів, які подаються на вхід С регістра. У 1-му такті на вхід регістра подається молодший біт коду (біт з номером 0), у 16-му такті - старший біт (з номером 15). Визначити 16-вий код К стану регістра після 5 тактів (такт починається із фронтом зростання синхроімпульса). Початковий стан регістра у 16-ковому коді - 4ACB. Як відповідь записати число Kmod15.	9
	На D вхід 16-бітного регістра зсуву з послідовним входом і паралельним виходом, який виконує зсув у бік молодших розрядів і спрацьовує по фронту зростання синхроімпульсів, протягом 16 тактів подається 16-бітна послідовності двійкових сигналів, яка описуються, 16-ковим числом 0698. Біти цих кодів з'являються на вході регістра перед надходженням фронта зростання синхроімпульсів одночасно з попереднім фронтом спадання синхроімпульсів, які подаються на вхід С регістра. У 1-му такті на вхід регістра подається молодший біт коду (біт з номером 0), у 16-му такті - старший біт (з номером 15). Визначити 16-вий код К стану регістра після 5 тактів (такт починається із фронтом зростання синхроімпульса). Початковий стан регістра у 16-ковому коді - 7D8C. Як відповідь записати число Kmod15.	B
	На D вхід 16-бітного регістра зсуву з послідовним входом і паралельним виходом, який виконує зсув у бік молодших розрядів і спрацьовує по фронту зростання синхроімпульсів, протягом 16 тактів подається 16-бітна послідовності двійкових сигналів, яка описуються,	8

	16-ковим числом BAAE. Біти цих кодів з'являються на вході регістра перед надходженням фронта зростання синхроімпульсів одночасно з попереднім фронтом спадання синхроімпульсів, які подаються на вхід С регістра. У 1-му такті на вхід регістра подається молодший біт коду (біт з номером 0), у 16-му такті - старший біт (з номером 15). Визначити 16-вий код К стану регістра після 5 тактів (такт починається із фронтом зростання синхроімпульса). Початковий стан регістра у 16-ковому коді - 549F. Як відповідь записати число Kmod15.	
	На D вхід 16-бітного регістра зсуву з послідовним входом і паралельним виходом, який виконує зсув у бік молодших розрядів і спрацьовує по фронту зростання синхроімпульсів, протягом 16 тактів подається 16-бітна послідовності двійкових сигналів, яка описуються, 16-ковим числом 162E. Біти цих кодів з'являються на вході регістра перед надходженням фронта зростання синхроімпульсів одночасно з попереднім фронтом спадання синхроімпульсів, які подаються на вхід С регістра. У 1-му такті на вхід регістра подається молодший біт коду (біт з номером 0), у 16-му такті - старший біт (з номером 15). Визначити 16-вий код К стану регістра після 5 тактів (такт починається із фронтом зростання синхроімпульса). Початковий стан регістра у 16-ковому коді - FB4A. Як відповідь записати число Kmod15.	7
	На D вхід 16-бітного регістра зсуву з послідовним входом і паралельним виходом, який виконує зсув у бік молодших розрядів і спрацьовує по фронту зростання синхроімпульсів, протягом 16 тактів подається 16-бітна послідовності двійкових сигналів, яка описуються, 16-ковим числом D46E. Біти цих кодів з'являються на вході регістра перед надходженням фронта зростання синхроімпульсів одночасно з попереднім фронтом спадання синхроімпульсів, які подаються на вхід С регістра. У 1-му такті на вхід регістра подається молодший біт коду (біт з номером 0), у 16-му такті - старший біт (з номером 15). Визначити 16-вий код К стану регістра після 5 тактів (такт починається із фронтом зростання синхроімпульса). Початковий стан регістра у 16-ковому коді - 8C0B. Як відповідь записати число Kmod15.	2
	На D вхід 16-бітного регістра зсуву з послідовним входом і паралельним виходом, який виконує зсув у бік молодших розрядів і спрацьовує по фронту зростання синхроімпульсів, протягом 16 тактів подається 16-бітна послідовності двійкових сигналів, яка описуються, 16-ковим числом F441. Біти цих кодів з'являються на вході регістра перед надходженням фронта зростання синхроімпульсів одночасно з попереднім фронтом спадання синхроімпульсів, які подаються на вхід С регістра. У 1-му такті на вхід регістра подається молодший біт коду (біт з номером 0), у 16-му такті - старший біт (з номером 15). Визначити 16-вий код К стану регістра після 5 тактів (такт починається із фронтом зростання синхроімпульса). Початковий стан регістра у 16-ковому коді - FF89. Як відповідь записати число Kmod15.	C
	На D вхід 16-бітного регістра зсуву з послідовним входом і паралельним виходом, який виконує зсув у бік молодших розрядів і спрацьовує по фронту зростання синхроімпульсів, протягом 16 тактів подається 16-бітна послідовності двійкових сигналів, яка описуються, 16-ковим числом 3BF2. Біти цих кодів з'являються на вході регістра перед надходженням фронта зростання синхроімпульсів одночасно з попереднім фронтом спадання синхроімпульсів, які подаються на вхід С регістра. У 1-му такті на вхід регістра подається молодший біт коду (біт з номером 0), у 16-му такті - старший біт (з номером 15). Визначити 16-вий код К стану регістра після 5 тактів (такт починається із фронтом зростання синхроімпульса). Початковий стан регістра у 16-ковому коді - EC5D. Як відповідь записати число Kmod15.	9
	На D вхід 16-бітного регістра зсуву з послідовним входом і паралельним виходом, який виконує зсув у бік молодших розрядів і спрацьовує по фронту зростання синхроімпульсів, протягом 16 тактів подається 16-бітна послідовності двійкових сигналів, яка описуються, 16-ковим числом 2DAC. Біти цих кодів з'являються на вході регістра перед надходженням фронта зростання синхроімпульсів одночасно з попереднім фронтом спадання синхроімпульсів, які подаються на вхід С регістра. У 1-му такті на вхід регістра	7

	подається молодший біт коду (біт з номером 0), у 16-му такті - старший біт (з номером 15). Визначити 16-вий код К стану регістра після 5 тактів (такт починається із фронтом зростання синхроімпульса). Початковий стан регістра у 16-ковому коді - E12D. Як відповідь записати число Kmod15.	
	На D вхід 16-бітного регістра зсуву з послідовним входом і паралельним виходом, який виконує зсув у бік молодших розрядів і спрацьовує по фронту зростання синхроімпульсів, протягом 16 тактів подається 16-бітна послідовності двійкових сигналів, яка описуються, 16-ковим числом DEDC. Біти цих кодів з'являються на вході регістра перед надходженням фронта зростання синхроімпульсів одночасно з попереднім фронтом спадання синхроімпульсів, які подаються на вхід С регістра. У 1-му такті на вхід регістра подається молодший біт коду (біт з номером 0), у 16-му такті - старший біт (з номером 15). Визначити 16-вий код К стану регістра після 5 тактів (такт починається із фронтом зростання синхроімпульса). Початковий стан регістра у 16-ковому коді - F3D8. Як відповідь записати число Kmod15.	E
	На D вхід 16-бітного регістра зсуву з послідовним входом і паралельним виходом, який виконує зсув у бік молодших розрядів і спрацьовує по фронту зростання синхроімпульсів, протягом 16 тактів подається 16-бітна послідовності двійкових сигналів, яка описуються, 16-ковим числом F539. Біти цих кодів з'являються на вході регістра перед надходженням фронта зростання синхроімпульсів одночасно з попереднім фронтом спадання синхроімпульсів, які подаються на вхід С регістра. У 1-му такті на вхід регістра подається молодший біт коду (біт з номером 0), у 16-му такті - старший біт (з номером 15). Визначити 16-вий код К стану регістра після 5 тактів (такт починається із фронтом зростання синхроімпульса). Початковий стан регістра у 16-ковому коді - 6782. Як відповідь записати число Kmod15.	8
	На D вхід 16-бітного регістра зсуву з послідовним входом і паралельним виходом, який виконує зсув у бік молодших розрядів і спрацьовує по фронту зростання синхроімпульсів, протягом 16 тактів подається 16-бітна послідовності двійкових сигналів, яка описуються, 16-ковим числом CD9B. Біти цих кодів з'являються на вході регістра перед надходженням фронта зростання синхроімпульсів одночасно з попереднім фронтом спадання синхроімпульсів, які подаються на вхід С регістра. У 1-му такті на вхід регістра подається молодший біт коду (біт з номером 0), у 16-му такті - старший біт (з номером 15). Визначити 16-вий код К стану регістра після 5 тактів (такт починається із фронтом зростання синхроімпульса). Початковий стан регістра у 16-ковому коді - E390. Як відповідь записати число Kmod15.	B
	На D вхід 16-бітного регістра зсуву з послідовним входом і паралельним виходом, який виконує зсув у бік молодших розрядів і спрацьовує по фронту зростання синхроімпульсів, протягом 16 тактів подається 16-бітна послідовності двійкових сигналів, яка описуються, 16-ковим числом F800. Біти цих кодів з'являються на вході регістра перед надходженням фронта зростання синхроімпульсів одночасно з попереднім фронтом спадання синхроімпульсів, які подаються на вхід С регістра. У 1-му такті на вхід регістра подається молодший біт коду (біт з номером 0), у 16-му такті - старший біт (з номером 15). Визначити 16-вий код К стану регістра після 5 тактів (такт починається із фронтом зростання синхроімпульса). Початковий стан регістра у 16-ковому коді - D512. Як відповідь записати число Kmod15.	9
	На D вхід 16-бітного регістра зсуву з послідовним входом і паралельним виходом, який виконує зсув у бік молодших розрядів і спрацьовує по фронту зростання синхроімпульсів, протягом 16 тактів подається 16-бітна послідовності двійкових сигналів, яка описуються, 16-ковим числом 9E6F. Біти цих кодів з'являються на вході регістра перед надходженням фронта зростання синхроімпульсів одночасно з попереднім фронтом спадання синхроімпульсів, які подаються на вхід С регістра. У 1-му такті на вхід регістра подається молодший біт коду (біт з номером 0), у 16-му такті - старший біт (з номером 15). Визначити 16-вий код К стану регістра після 5 тактів (такт починається із фронтом зростання синхроімпульса). Початковий стан регістра у 16-ковому коді - FB65. Як	1

	відповідь записати число Kmod15.	
	На D вхід 16-бітного регістра зсуву з послідовним входом і паралельним виходом, який виконує зсув у бік молодших розрядів і спрацьовує по фронту зростання синхроімпульсів, протягом 16 тактів подається 16-бітна послідовності двійкових сигналів, яка описуються, 16-ковим числом B010. Біти цих кодів з'являються на вході регістра перед надходженням фронта зростання синхроімпульсів одночасно з попереднім фронтом спадання синхроімпульсів, які подаються на вхід С регістра. У 1-му такті на вхід регістра подається молодший біт коду (біт з номером 0), у 16-му такті - старший біт (з номером 15). Визначити 16-вий код К стану регістра після 5 тактів (такт починається із фронтом зростання синхроімпульса). Початковий стан регістра у 16-ковому коді - CB40. Як відповідь записати число Kmod15.	E
	На D вхід 16-бітного регістра зсуву з послідовним входом і паралельним виходом, який виконує зсув у бік молодших розрядів і спрацьовує по фронту зростання синхроімпульсів, протягом 16 тактів подається 16-бітна послідовності двійкових сигналів, яка описуються, 16-ковим числом F81C. Біти цих кодів з'являються на вході регістра перед надходженням фронта зростання синхроімпульсів одночасно з попереднім фронтом спадання синхроімпульсів, які подаються на вхід С регістра. У 1-му такті на вхід регістра подається молодший біт коду (біт з номером 0), у 16-му такті - старший біт (з номером 15). Визначити 16-вий код К стану регістра після 5 тактів (такт починається із фронтом зростання синхроімпульса). Початковий стан регістра у 16-ковому коді - 378D. Як відповідь записати число Kmod15.	8
	На D вхід 16-бітного регістра зсуву з послідовним входом і паралельним виходом, який виконує зсув у бік молодших розрядів і спрацьовує по фронту зростання синхроімпульсів, протягом 16 тактів подається 16-бітна послідовності двійкових сигналів, яка описуються, 16-ковим числом C557. Біти цих кодів з'являються на вході регістра перед надходженням фронта зростання синхроімпульсів одночасно з попереднім фронтом спадання синхроімпульсів, які подаються на вхід С регістра. У 1-му такті на вхід регістра подається молодший біт коду (біт з номером 0), у 16-му такті - старший біт (з номером 15). Визначити 16-вий код К стану регістра після 5 тактів (такт починається із фронтом зростання синхроімпульса). Початковий стан регістра у 16-ковому коді - A05A. Як відповідь записати число Kmod15.	B
	На D вхід 16-бітного регістра зсуву з послідовним входом і паралельним виходом, який виконує зсув у бік молодших розрядів і спрацьовує по фронту зростання синхроімпульсів, протягом 16 тактів подається 16-бітна послідовності двійкових сигналів, яка описуються, 16-ковим числом 95A6. Біти цих кодів з'являються на вході регістра перед надходженням фронта зростання синхроімпульсів одночасно з попереднім фронтом спадання синхроімпульсів, які подаються на вхід С регістра. У 1-му такті на вхід регістра подається молодший біт коду (біт з номером 0), у 16-му такті - старший біт (з номером 15). Визначити 16-вий код К стану регістра після 5 тактів (такт починається із фронтом зростання синхроімпульса). Початковий стан регістра у 16-ковому коді - ED6B. Як відповідь записати число Kmod15.	C
	На D вхід 16-бітного регістра зсуву з послідовним входом і паралельним виходом, який виконує зсув у бік молодших розрядів і спрацьовує по фронту зростання синхроімпульсів, протягом 16 тактів подається 16-бітна послідовності двійкових сигналів, яка описуються, 16-ковим числом 43DC. Біти цих кодів з'являються на вході регістра перед надходженням фронта зростання синхроімпульсів одночасно з попереднім фронтом спадання синхроімпульсів, які подаються на вхід С регістра. У 1-му такті на вхід регістра подається молодший біт коду (біт з номером 0), у 16-му такті - старший біт (з номером 15). Визначити 16-вий код К стану регістра після 5 тактів (такт починається із фронтом зростання синхроімпульса). Початковий стан регістра у 16-ковому коді - 2D6D. Як відповідь записати число Kmod15.	2

	На D вхід 16-бітного регістра зсуву з послідовним входом і паралельним виходом, який виконує зсув у бік молодших розрядів і спрацьовує по фронту зростання синхроімпульсів, протягом 16 тактів подається 16-бітна послідовності двійкових сигналів, яка описуються, 16-ковим числом 7821. Біти цих кодів з'являються на вході регістра перед надходженням фронта зростання синхроімпульсів одночасно з попереднім фронтом спадання синхроімпульсів, які подаються на вхід С регістра. У 1-му такті на вхід регістра подається молодший біт коду (біт з номером 0), у 16-му такті - старший біт (з номером 15). Визначити 16-вий код К стану регістра після 5 тактів (такт починається із фронтом зростання синхроімпульса). Початковий стан регістра у 16-ковому коді - 53BC. Як відповідь записати число Kmod15.	2
	На D вхід 16-бітного регістра зсуву з послідовним входом і паралельним виходом, який виконує зсув у бік молодших розрядів і спрацьовує по фронту зростання синхроімпульсів, протягом 16 тактів подається 16-бітна послідовності двійкових сигналів, яка описуються, 16-ковим числом 05B9. Біти цих кодів з'являються на вході регістра перед надходженням фронта зростання синхроімпульсів одночасно з попереднім фронтом спадання синхроімпульсів, які подаються на вхід С регістра. У 1-му такті на вхід регістра подається молодший біт коду (біт з номером 0), у 16-му такті - старший біт (з номером 15). Визначити 16-вий код К стану регістра після 5 тактів (такт починається із фронтом зростання синхроімпульса). Початковий стан регістра у 16-ковому коді - DCB8. Як відповідь записати число Kmod15.	0
	На D вхід 16-бітного регістра зсуву з послідовним входом і паралельним виходом, який виконує зсув у бік молодших розрядів і спрацьовує по фронту зростання синхроімпульсів, протягом 16 тактів подається 16-бітна послідовності двійкових сигналів, яка описуються, 16-ковим числом A95E. Біти цих кодів з'являються на вході регістра перед надходженням фронта зростання синхроімпульсів одночасно з попереднім фронтом спадання синхроімпульсів, які подаються на вхід С регістра. У 1-му такті на вхід регістра подається молодший біт коду (біт з номером 0), у 16-му такті - старший біт (з номером 15). Визначити 16-вий код К стану регістра після 5 тактів (такт починається із фронтом зростання синхроімпульса). Початковий стан регістра у 16-ковому коді - 8538. Як відповідь записати число Kmod15.	0
	На D вхід 16-бітного регістра зсуву з послідовним входом і паралельним виходом, який виконує зсув у бік молодших розрядів і спрацьовує по фронту зростання синхроімпульсів, протягом 16 тактів подається 16-бітна послідовності двійкових сигналів, яка описуються, 16-ковим числом 4564. Біти цих кодів з'являються на вході регістра перед надходженням фронта зростання синхроімпульсів одночасно з попереднім фронтом спадання синхроімпульсів, які подаються на вхід С регістра. У 1-му такті на вхід регістра подається молодший біт коду (біт з номером 0), у 16-му такті - старший біт (з номером 15). Визначити 16-вий код К стану регістра після 5 тактів (такт починається із фронтом зростання синхроімпульса). Початковий стан регістра у 16-ковому коді - 4879. Як відповідь записати число Kmod15.	B
	На D вхід 16-бітного регістра зсуву з послідовним входом і паралельним виходом, який виконує зсув у бік молодших розрядів і спрацьовує по фронту зростання синхроімпульсів, протягом 16 тактів подається 16-бітна послідовності двійкових сигналів, яка описуються, 16-ковим числом F860. Біти цих кодів з'являються на вході регістра перед надходженням фронта зростання синхроімпульсів одночасно з попереднім фронтом спадання синхроімпульсів, які подаються на вхід С регістра. У 1-му такті на вхід регістра подається молодший біт коду (біт з номером 0), у 16-му такті - старший біт (з номером 15). Визначити 16-вий код К стану регістра після 5 тактів (такт починається із фронтом зростання синхроімпульса). Початковий стан регістра у 16-ковому коді - 93DB. Як відповідь записати число Kmod15.	C
	На D вхід 16-бітного регістра зсуву з послідовним входом і паралельним виходом, який виконує зсув у бік молодших розрядів і спрацьовує по фронту зростання синхроімпульсів, протягом 16 тактів подається 16-бітна послідовності двійкових сигналів, яка описуються,	5

	16-ковим числом B1CB. Біти цих кодів з'являються на вході регістра перед надходженням фронта зростання синхроімпульсів одночасно з попереднім фронтом спадання синхроімпульсів, які подаються на вхід С регістра. У 1-му такті на вхід регістра подається молодший біт коду (біт з номером 0), у 16-му такті - старший біт (з номером 15). Визначити 16-вий код К стану регістра після 5 тактів (такт починається із фронтом зростання синхроімпульса). Початковий стан регістра у 16-ковому коді - 11C1. Як відповідь записати число Kmod15.	
	На D вхід 16-бітного регістра зсуву з послідовним входом і паралельним виходом, який виконує зсув у бік молодших розрядів і спрацьовує по фронту зростання синхроімпульсів, протягом 16 тактів подається 16-бітна послідовності двійкових сигналів, яка описуються, 16-ковим числом 8C9E. Біти цих кодів з'являються на вході регістра перед надходженням фронта зростання синхроімпульсів одночасно з попереднім фронтом спадання синхроімпульсів, які подаються на вхід С регістра. У 1-му такті на вхід регістра подається молодший біт коду (біт з номером 0), у 16-му такті - старший біт (з номером 15). Визначити 16-вий код К стану регістра після 5 тактів (такт починається із фронтом зростання синхроімпульса). Початковий стан регістра у 16-ковому коді - 5F33. Як відповідь записати число Kmod15.	B
	На D вхід 16-бітного регістра зсуву з послідовним входом і паралельним виходом, який виконує зсув у бік молодших розрядів і спрацьовує по фронту зростання синхроімпульсів, протягом 16 тактів подається 16-бітна послідовності двійкових сигналів, яка описуються, 16-ковим числом 55EE. Біти цих кодів з'являються на вході регістра перед надходженням фронта зростання синхроімпульсів одночасно з попереднім фронтом спадання синхроімпульсів, які подаються на вхід С регістра. У 1-му такті на вхід регістра подається молодший біт коду (біт з номером 0), у 16-му такті - старший біт (з номером 15). Визначити 16-вий код К стану регістра після 5 тактів (такт починається із фронтом зростання синхроімпульса). Початковий стан регістра у 16-ковому коді - EC5C. Як відповідь записати число Kmod15.	7
	На D вхід 16-бітного регістра зсуву з послідовним входом і паралельним виходом, який виконує зсув у бік молодших розрядів і спрацьовує по фронту зростання синхроімпульсів, протягом 16 тактів подається 16-бітна послідовності двійкових сигналів, яка описуються, 16-ковим числом D35B. Біти цих кодів з'являються на вході регістра перед надходженням фронта зростання синхроімпульсів одночасно з попереднім фронтом спадання синхроімпульсів, які подаються на вхід С регістра. У 1-му такті на вхід регістра подається молодший біт коду (біт з номером 0), у 16-му такті - старший біт (з номером 15). Визначити 16-вий код К стану регістра після 5 тактів (такт починається із фронтом зростання синхроімпульса). Початковий стан регістра у 16-ковому коді - DE58. Як відповідь записати число Kmod15.	E
	На D вхід 16-бітного регістра зсуву з послідовним входом і паралельним виходом, який виконує зсув у бік молодших розрядів і спрацьовує по фронту зростання синхроімпульсів, протягом 16 тактів подається 16-бітна послідовності двійкових сигналів, яка описуються, 16-ковим числом 1196. Біти цих кодів з'являються на вході регістра перед надходженням фронта зростання синхроімпульсів одночасно з попереднім фронтом спадання синхроімпульсів, які подаються на вхід С регістра. У 1-му такті на вхід регістра подається молодший біт коду (біт з номером 0), у 16-му такті - старший біт (з номером 15). Визначити 16-вий код К стану регістра після 5 тактів (такт починається із фронтом зростання синхроімпульса). Початковий стан регістра у 16-ковому коді - DCCC. Як відповідь записати число Kmod15.	7
	На D вхід 16-бітного регістра зсуву з послідовним входом і паралельним виходом, який виконує зсув у бік молодших розрядів і спрацьовує по фронту зростання синхроімпульсів, протягом 16 тактів подається 16-бітна послідовності двійкових сигналів, яка описуються, 16-ковим числом 8DD6. Біти цих кодів з'являються на вході регістра перед надходженням фронта зростання синхроімпульсів одночасно з попереднім фронтом спадання синхроімпульсів, які подаються на вхід С регістра. У 1-му такті на вхід регістра	C

	подається молодший біт коду (біт з номером 0), у 16-му такті - старший біт (з номером 15). Визначити 16-вий код К стану регістра після 5 тактів (такт починається із фронтом зростання синхроімпульса). Початковий стан регістра у 16-ковому коді - BF67. Як відповідь записати число Kmod15.	
	На D вхід 16-бітного регістра зсуву з послідовним входом і паралельним виходом, який виконує зсув у бік молодших розрядів і спрацьовує по фронту зростання синхроімпульсів, протягом 16 тактів подається 16-бітна послідовності двійкових сигналів, яка описуються, 16-ковим числом 6EFA. Біти цих кодів з'являються на вході регістра перед надходженням фронта зростання синхроімпульсів одночасно з попереднім фронтом спадання синхроімпульсів, які подаються на вхід С регістра. У 1-му такті на вхід регістра подається молодший біт коду (біт з номером 0), у 16-му такті - старший біт (з номером 15). Визначити 16-вий код К стану регістра після 5 тактів (такт починається із фронтом зростання синхроімпульса). Початковий стан регістра у 16-ковому коді - 0754. Як відповідь записати число Kmod15.	B
	На D вхід 16-бітного регістра зсуву з послідовним входом і паралельним виходом, який виконує зсув у бік молодших розрядів і спрацьовує по фронту зростання синхроімпульсів, протягом 16 тактів подається 16-бітна послідовності двійкових сигналів, яка описуються, 16-ковим числом A6F1. Біти цих кодів з'являються на вході регістра перед надходженням фронта зростання синхроімпульсів одночасно з попереднім фронтом спадання синхроімпульсів, які подаються на вхід С регістра. У 1-му такті на вхід регістра подається молодший біт коду (біт з номером 0), у 16-му такті - старший біт (з номером 15). Визначити 16-вий код К стану регістра після 5 тактів (такт починається із фронтом зростання синхроімпульса). Початковий стан регістра у 16-ковому коді - C7A6. Як відповідь записати число Kmod15.	8
	На D вхід 16-бітного регістра зсуву з послідовним входом і паралельним виходом, який виконує зсув у бік молодших розрядів і спрацьовує по фронту зростання синхроімпульсів, протягом 16 тактів подається 16-бітна послідовності двійкових сигналів, яка описуються, 16-ковим числом 535F. Біти цих кодів з'являються на вході регістра перед надходженням фронта зростання синхроімпульсів одночасно з попереднім фронтом спадання синхроімпульсів, які подаються на вхід С регістра. У 1-му такті на вхід регістра подається молодший біт коду (біт з номером 0), у 16-му такті - старший біт (з номером 15). Визначити 16-вий код К стану регістра після 5 тактів (такт починається із фронтом зростання синхроімпульса). Початковий стан регістра у 16-ковому коді - DA98. Як відповідь записати число Kmod15.	1
	На D вхід 16-бітного регістра зсуву з послідовним входом і паралельним виходом, який виконує зсув у бік молодших розрядів і спрацьовує по фронту зростання синхроімпульсів, протягом 16 тактів подається 16-бітна послідовності двійкових сигналів, яка описуються, 16-ковим числом 12F7. Біти цих кодів з'являються на вході регістра перед надходженням фронта зростання синхроімпульсів одночасно з попереднім фронтом спадання синхроімпульсів, які подаються на вхід С регістра. У 1-му такті на вхід регістра подається молодший біт коду (біт з номером 0), у 16-му такті - старший біт (з номером 15). Визначити 16-вий код К стану регістра після 5 тактів (такт починається із фронтом зростання синхроімпульса). Початковий стан регістра у 16-ковому коді - C3CB. Як відповідь записати число Kmod15.	A
	На D вхід 16-бітного регістра зсуву з послідовним входом і паралельним виходом, який виконує зсув у бік молодших розрядів і спрацьовує по фронту зростання синхроімпульсів, протягом 16 тактів подається 16-бітна послідовності двійкових сигналів, яка описуються, 16-ковим числом F496. Біти цих кодів з'являються на вході регістра перед надходженням фронта зростання синхроімпульсів одночасно з попереднім фронтом спадання синхроімпульсів, які подаються на вхід С регістра. У 1-му такті на вхід регістра подається молодший біт коду (біт з номером 0), у 16-му такті - старший біт (з номером 15). Визначити 16-вий код К стану регістра після 5 тактів (такт починається із фронтом зростання синхроімпульса). Початковий стан регістра у 16-ковому коді - 6F84. Як	3

	відповідь записати число Kmod15.	
	На D вхід 16-бітного регістра зсуву з послідовним входом і паралельним виходом, який виконує зсув у бік молодших розрядів і спрацьовує по фронту зростання синхроімпульсів, протягом 16 тактів подається 16-бітна послідовності двійкових сигналів, яка описуються, 16-ковим числом A056. Біти цих кодів з'являються на вході регістра перед надходженням фронта зростання синхроімпульсів одночасно з попереднім фронтом спадання синхроімпульсів, які подаються на вхід С регістра. У 1-му такті на вхід регістра подається молодший біт коду (біт з номером 0), у 16-му такті - старший біт (з номером 15). Визначити 16-вий код К стану регістра після 5 тактів (такт починається із фронтом зростання синхроімпульса). Початковий стан регістра у 16-ковому коді - 68D1. Як відповідь записати число Kmod15.	9
	На D вхід 16-бітного регістра зсуву з послідовним входом і паралельним виходом, який виконує зсув у бік молодших розрядів і спрацьовує по фронту зростання синхроімпульсів, протягом 16 тактів подається 16-бітна послідовності двійкових сигналів, яка описуються, 16-ковим числом 66B2. Біти цих кодів з'являються на вході регістра перед надходженням фронта зростання синхроімпульсів одночасно з попереднім фронтом спадання синхроімпульсів, які подаються на вхід С регістра. У 1-му такті на вхід регістра подається молодший біт коду (біт з номером 0), у 16-му такті - старший біт (з номером 15). Визначити 16-вий код К стану регістра після 5 тактів (такт починається із фронтом зростання синхроімпульса). Початковий стан регістра у 16-ковому коді - DB88. Як відповідь записати число Kmod15.	A
	На D вхід 16-бітного регістра зсуву з послідовним входом і паралельним виходом, який виконує зсув у бік молодших розрядів і спрацьовує по фронту зростання синхроімпульсів, протягом 16 тактів подається 16-бітна послідовності двійкових сигналів, яка описуються, 16-ковим числом 0310. Біти цих кодів з'являються на вході регістра перед надходженням фронта зростання синхроімпульсів одночасно з попереднім фронтом спадання синхроімпульсів, які подаються на вхід С регістра. У 1-му такті на вхід регістра подається молодший біт коду (біт з номером 0), у 16-му такті - старший біт (з номером 15). Визначити 16-вий код К стану регістра після 5 тактів (такт починається із фронтом зростання синхроімпульса). Початковий стан регістра у 16-ковому коді - E1DE. Як відповідь записати число Kmod15.	E
	На D вхід 16-бітного регістра зсуву з послідовним входом і паралельним виходом, який виконує зсув у бік молодших розрядів і спрацьовує по фронту зростання синхроімпульсів, протягом 16 тактів подається 16-бітна послідовності двійкових сигналів, яка описуються, 16-ковим числом C906. Біти цих кодів з'являються на вході регістра перед надходженням фронта зростання синхроімпульсів одночасно з попереднім фронтом спадання синхроімпульсів, які подаються на вхід С регістра. У 1-му такті на вхід регістра подається молодший біт коду (біт з номером 0), у 16-му такті - старший біт (з номером 15). Визначити 16-вий код К стану регістра після 5 тактів (такт починається із фронтом зростання синхроімпульса). Початковий стан регістра у 16-ковому коді - 5C8A. Як відповідь записати число Kmod15.	8
	На D вхід 16-бітного регістра зсуву з послідовним входом і паралельним виходом, який виконує зсув у бік молодших розрядів і спрацьовує по фронту зростання синхроімпульсів, протягом 16 тактів подається 16-бітна послідовності двійкових сигналів, яка описуються, 16-ковим числом C9B7. Біти цих кодів з'являються на вході регістра перед надходженням фронта зростання синхроімпульсів одночасно з попереднім фронтом спадання синхроімпульсів, які подаються на вхід С регістра. У 1-му такті на вхід регістра подається молодший біт коду (біт з номером 0), у 16-му такті - старший біт (з номером 15). Визначити 16-вий код К стану регістра після 5 тактів (такт починається із фронтом зростання синхроімпульса). Початковий стан регістра у 16-ковому коді - 85DC. Як відповідь записати число Kmod15.	9

	На D вхід 16-бітного регістра зсуву з послідовним входом і паралельним виходом, який виконує зсув у бік молодших розрядів і спрацьовує по фронту зростання синхроімпульсів, протягом 16 тактів подається 16-бітна послідовності двійкових сигналів, яка описуються, 16-ковим числом 6024. Біти цих кодів з'являються на вході регістра перед надходженням фронта зростання синхроімпульсів одночасно з попереднім фронтом спадання синхроімпульсів, які подаються на вхід С регістра. У 1-му такті на вхід регістра подається молодший біт коду (біт з номером 0), у 16-му такті - старший біт (з номером 15). Визначити 16-вий код К стану регістра після 5 тактів (такт починається із фронтом зростання синхроімпульса). Початковий стан регістра у 16-ковому коді - 1501. Як відповідь записати число Kmod15.	5
	На D вхід 16-бітного регістра зсуву з послідовним входом і паралельним виходом, який виконує зсув у бік молодших розрядів і спрацьовує по фронту зростання синхроімпульсів, протягом 16 тактів подається 16-бітна послідовності двійкових сигналів, яка описуються, 16-ковим числом 9F1F. Біти цих кодів з'являються на вході регістра перед надходженням фронта зростання синхроімпульсів одночасно з попереднім фронтом спадання синхроімпульсів, які подаються на вхід С регістра. У 1-му такті на вхід регістра подається молодший біт коду (біт з номером 0), у 16-му такті - старший біт (з номером 15). Визначити 16-вий код К стану регістра після 5 тактів (такт починається із фронтом зростання синхроімпульса). Початковий стан регістра у 16-ковому коді - 73B0. Як відповідь записати число Kmod15.	3
	На D вхід 16-бітного регістра зсуву з послідовним входом і паралельним виходом, який виконує зсув у бік молодших розрядів і спрацьовує по фронту зростання синхроімпульсів, протягом 16 тактів подається 16-бітна послідовності двійкових сигналів, яка описуються, 16-ковим числом 2D9B. Біти цих кодів з'являються на вході регістра перед надходженням фронта зростання синхроімпульсів одночасно з попереднім фронтом спадання синхроімпульсів, які подаються на вхід С регістра. У 1-му такті на вхід регістра подається молодший біт коду (біт з номером 0), у 16-му такті - старший біт (з номером 15). Визначити 16-вий код К стану регістра після 5 тактів (такт починається із фронтом зростання синхроімпульса). Початковий стан регістра у 16-ковому коді - 2271. Як відповідь записати число Kmod15.	B
	На D вхід 16-бітного регістра зсуву з послідовним входом і паралельним виходом, який виконує зсув у бік молодших розрядів і спрацьовує по фронту зростання синхроімпульсів, протягом 16 тактів подається 16-бітна послідовності двійкових сигналів, яка описуються, 16-ковим числом 6DFB. Біти цих кодів з'являються на вході регістра перед надходженням фронта зростання синхроімпульсів одночасно з попереднім фронтом спадання синхроімпульсів, які подаються на вхід С регістра. У 1-му такті на вхід регістра подається молодший біт коду (біт з номером 0), у 16-му такті - старший біт (з номером 15). Визначити 16-вий код К стану регістра після 5 тактів (такт починається із фронтом зростання синхроімпульса). Початковий стан регістра у 16-ковому коді - BCA1. Як відповідь записати число Kmod15.	0
	На D вхід 16-бітного регістра зсуву з послідовним входом і паралельним виходом, який виконує зсув у бік молодших розрядів і спрацьовує по фронту зростання синхроімпульсів, протягом 16 тактів подається 16-бітна послідовності двійкових сигналів, яка описуються, 16-ковим числом AA48. Біти цих кодів з'являються на вході регістра перед надходженням фронта зростання синхроімпульсів одночасно з попереднім фронтом спадання синхроімпульсів, які подаються на вхід С регістра. У 1-му такті на вхід регістра подається молодший біт коду (біт з номером 0), у 16-му такті - старший біт (з номером 15). Визначити 16-вий код К стану регістра після 5 тактів (такт починається із фронтом зростання синхроімпульса). Початковий стан регістра у 16-ковому коді - C684. Як відповідь записати число Kmod15.	2
	На D вхід 16-бітного регістра зсуву з послідовним входом і паралельним виходом, який виконує зсув у бік молодших розрядів і спрацьовує по фронту зростання синхроімпульсів, протягом 16 тактів подається 16-бітна послідовності двійкових сигналів, яка описуються,	9

	16-ковим числом 4E89. Біти цих кодів з'являються на вході регістра перед надходженням фронта зростання синхроімпульсів одночасно з попереднім фронтом спадання синхроімпульсів, які подаються на вхід С регістра. У 1-му такті на вхід регістра подається молодший біт коду (біт з номером 0), у 16-му такті - старший біт (з номером 15). Визначити 16-вий код К стану регістра після 5 тактів (такт починається із фронтом зростання синхроімпульса). Початковий стан регістра у 16-ковому коді - 93D7. Як відповідь записати число Kmod15.	
	На D вхід 16-бітного регістра зсуву з послідовним входом і паралельним виходом, який виконує зсув у бік молодших розрядів і спрацьовує по фронту зростання синхроімпульсів, протягом 16 тактів подається 16-бітна послідовності двійкових сигналів, яка описуються, 16-ковим числом 510B. Біти цих кодів з'являються на вході регістра перед надходженням фронта зростання синхроімпульсів одночасно з попереднім фронтом спадання синхроімпульсів, які подаються на вхід С регістра. У 1-му такті на вхід регістра подається молодший біт коду (біт з номером 0), у 16-му такті - старший біт (з номером 15). Визначити 16-вий код К стану регістра після 5 тактів (такт починається із фронтом зростання синхроімпульса). Початковий стан регістра у 16-ковому коді - BB65. Як відповідь записати число Kmod15.	C
	На D вхід 16-бітного регістра зсуву з послідовним входом і паралельним виходом, який виконує зсув у бік молодших розрядів і спрацьовує по фронту зростання синхроімпульсів, протягом 16 тактів подається 16-бітна послідовності двійкових сигналів, яка описуються, 16-ковим числом 80C4. Біти цих кодів з'являються на вході регістра перед надходженням фронта зростання синхроімпульсів одночасно з попереднім фронтом спадання синхроімпульсів, які подаються на вхід С регістра. У 1-му такті на вхід регістра подається молодший біт коду (біт з номером 0), у 16-му такті - старший біт (з номером 15). Визначити 16-вий код К стану регістра після 5 тактів (такт починається із фронтом зростання синхроімпульса). Початковий стан регістра у 16-ковому коді - D5DF. Як відповідь записати число Kmod15.	2
	На D вхід 16-бітного регістра зсуву з послідовним входом і паралельним виходом, який виконує зсув у бік молодших розрядів і спрацьовує по фронту зростання синхроімпульсів, протягом 16 тактів подається 16-бітна послідовності двійкових сигналів, яка описуються, 16-ковим числом 7C70. Біти цих кодів з'являються на вході регістра перед надходженням фронта зростання синхроімпульсів одночасно з попереднім фронтом спадання синхроімпульсів, які подаються на вхід С регістра. У 1-му такті на вхід регістра подається молодший біт коду (біт з номером 0), у 16-му такті - старший біт (з номером 15). Визначити 16-вий код К стану регістра після 5 тактів (такт починається із фронтом зростання синхроімпульса). Початковий стан регістра у 16-ковому коді - 0880. Як відповідь записати число Kmod15.	1
	На D вхід 16-бітного регістра зсуву з послідовним входом і паралельним виходом, який виконує зсув у бік молодших розрядів і спрацьовує по фронту зростання синхроімпульсів, протягом 16 тактів подається 16-бітна послідовності двійкових сигналів, яка описуються, 16-ковим числом 765F. Біти цих кодів з'являються на вході регістра перед надходженням фронта зростання синхроімпульсів одночасно з попереднім фронтом спадання синхроімпульсів, які подаються на вхід С регістра. У 1-му такті на вхід регістра подається молодший біт коду (біт з номером 0), у 16-му такті - старший біт (з номером 15). Визначити 16-вий код К стану регістра після 5 тактів (такт починається із фронтом зростання синхроімпульса). Початковий стан регістра у 16-ковому коді - 8283. Як відповідь записати число Kmod15.	2
	На D вхід 16-бітного регістра зсуву з послідовним входом і паралельним виходом, який виконує зсув у бік молодших розрядів і спрацьовує по фронту зростання синхроімпульсів, протягом 16 тактів подається 16-бітна послідовності двійкових сигналів, яка описуються, 16-ковим числом 71ED. Біти цих кодів з'являються на вході регістра перед надходженням фронта зростання синхроімпульсів одночасно з попереднім фронтом спадання синхроімпульсів, які подаються на вхід С регістра. У 1-му такті на вхід регістра	1

	подається молодший біт коду (біт з номером 0), у 16-му такті - старший біт (з номером 15). Визначити 16-вий код К стану регістра після 5 тактів (такт починається із фронтом зростання синхроімпульса). Початковий стан регістра у 16-ковому коді - С349. Як відповідь записати число Kmod15.	
	На D вхід 16-бітного регістра зсуву з послідовним входом і паралельним виходом, який виконує зсув у бік молодших розрядів і спрацьовує по фронту зростання синхроімпульсів, протягом 16 тактів подається 16-бітна послідовності двійкових сигналів, яка описуються, 16-ковим числом 882С. Біти цих кодів з'являються на вході регістра перед надходженням фронта зростання синхроімпульсів одночасно з попереднім фронтом спадання синхроімпульсів, які подаються на вхід С регістра. У 1-му такті на вхід регістра подається молодший біт коду (біт з номером 0), у 16-му такті - старший біт (з номером 15). Визначити 16-вий код К стану регістра після 5 тактів (такт починається із фронтом зростання синхроімпульса). Початковий стан регістра у 16-ковому коді - 0DD6. Як відповідь записати число Kmod15.	B
	На D вхід 16-бітного регістра зсуву з послідовним входом і паралельним виходом, який виконує зсув у бік молодших розрядів і спрацьовує по фронту зростання синхроімпульсів, протягом 16 тактів подається 16-бітна послідовності двійкових сигналів, яка описуються, 16-ковим числом Е569. Біти цих кодів з'являються на вході регістра перед надходженням фронта зростання синхроімпульсів одночасно з попереднім фронтом спадання синхроімпульсів, які подаються на вхід С регістра. У 1-му такті на вхід регістра подається молодший біт коду (біт з номером 0), у 16-му такті - старший біт (з номером 15). Визначити 16-вий код К стану регістра після 5 тактів (такт починається із фронтом зростання синхроімпульса). Початковий стан регістра у 16-ковому коді - 3Е0D. Як відповідь записати число Kmod15.	D
	На D вхід 16-бітного регістра зсуву з послідовним входом і паралельним виходом, який виконує зсув у бік молодших розрядів і спрацьовує по фронту зростання синхроімпульсів, протягом 16 тактів подається 16-бітна послідовності двійкових сигналів, яка описуються, 16-ковим числом 9653. Біти цих кодів з'являються на вході регістра перед надходженням фронта зростання синхроімпульсів одночасно з попереднім фронтом спадання синхроімпульсів, які подаються на вхід С регістра. У 1-му такті на вхід регістра подається молодший біт коду (біт з номером 0), у 16-му такті - старший біт (з номером 15). Визначити 16-вий код К стану регістра після 5 тактів (такт починається із фронтом зростання синхроімпульса). Початковий стан регістра у 16-ковому коді - 7AFC. Як відповідь записати число Kmod15.	A
	На D вхід 16-бітного регістра зсуву з послідовним входом і паралельним виходом, який виконує зсув у бік молодших розрядів і спрацьовує по фронту зростання синхроімпульсів, протягом 16 тактів подається 16-бітна послідовності двійкових сигналів, яка описуються, 16-ковим числом 67D5. Біти цих кодів з'являються на вході регістра перед надходженням фронта зростання синхроімпульсів одночасно з попереднім фронтом спадання синхроімпульсів, які подаються на вхід С регістра. У 1-му такті на вхід регістра подається молодший біт коду (біт з номером 0), у 16-му такті - старший біт (з номером 15). Визначити 16-вий код К стану регістра після 5 тактів (такт починається із фронтом зростання синхроімпульса). Початковий стан регістра у 16-ковому коді - Е86В. Як відповідь записати число Kmod15.	2
	На D вхід 16-бітного регістра зсуву з послідовним входом і паралельним виходом, який виконує зсув у бік молодших розрядів і спрацьовує по фронту зростання синхроімпульсів, протягом 16 тактів подається 16-бітна послідовності двійкових сигналів, яка описуються, 16-ковим числом 4D74. Біти цих кодів з'являються на вході регістра перед надходженням фронта зростання синхроімпульсів одночасно з попереднім фронтом спадання синхроімпульсів, які подаються на вхід С регістра. У 1-му такті на вхід регістра подається молодший біт коду (біт з номером 0), у 16-му такті - старший біт (з номером 15). Визначити 16-вий код К стану регістра після 5 тактів (такт починається із фронтом зростання синхроімпульса). Початковий стан регістра у 16-ковому коді - 9717. Як	3

	відповідь записати число Kmod15.	
	На D вхід 16-бітного регістра зсуву з послідовним входом і паралельним виходом, який виконує зсув у бік молодших розрядів і спрацьовує по фронту зростання синхроімпульсів, протягом 16 тактів подається 16-бітна послідовності двійкових сигналів, яка описуються, 16-ковим числом 9DAD. Біти цих кодів з'являються на вході регістра перед надходженням фронта зростання синхроімпульсів одночасно з попереднім фронтом спадання синхроімпульсів, які подаються на вхід С регістра. У 1-му такті на вхід регістра подається молодший біт коду (біт з номером 0), у 16-му такті - старший біт (з номером 15). Визначити 16-вий код К стану регістра після 5 тактів (такт починається із фронтом зростання синхроімпульса). Початковий стан регістра у 16-ковому коді - A79D. Як відповідь записати число Kmod15.	4
	На D вхід 16-бітного регістра зсуву з послідовним входом і паралельним виходом, який виконує зсув у бік молодших розрядів і спрацьовує по фронту зростання синхроімпульсів, протягом 16 тактів подається 16-бітна послідовності двійкових сигналів, яка описуються, 16-ковим числом F020. Біти цих кодів з'являються на вході регістра перед надходженням фронта зростання синхроімпульсів одночасно з попереднім фронтом спадання синхроімпульсів, які подаються на вхід С регістра. У 1-му такті на вхід регістра подається молодший біт коду (біт з номером 0), у 16-му такті - старший біт (з номером 15). Визначити 16-вий код К стану регістра після 5 тактів (такт починається із фронтом зростання синхроімпульса). Початковий стан регістра у 16-ковому коді - 5C3C. Як відповідь записати число Kmod15.	2
	На D вхід 16-бітного регістра зсуву з послідовним входом і паралельним виходом, який виконує зсув у бік молодших розрядів і спрацьовує по фронту зростання синхроімпульсів, протягом 16 тактів подається 16-бітна послідовності двійкових сигналів, яка описуються, 16-ковим числом 38D4. Біти цих кодів з'являються на вході регістра перед надходженням фронта зростання синхроімпульсів одночасно з попереднім фронтом спадання синхроімпульсів, які подаються на вхід С регістра. У 1-му такті на вхід регістра подається молодший біт коду (біт з номером 0), у 16-му такті - старший біт (з номером 15). Визначити 16-вий код К стану регістра після 5 тактів (такт починається із фронтом зростання синхроімпульса). Початковий стан регістра у 16-ковому коді - ECA6. Як відповідь записати число Kmod15.	D
	На D вхід 16-бітного регістра зсуву з послідовним входом і паралельним виходом, який виконує зсув у бік молодших розрядів і спрацьовує по фронту зростання синхроімпульсів, протягом 16 тактів подається 16-бітна послідовності двійкових сигналів, яка описуються, 16-ковим числом 0B3D. Біти цих кодів з'являються на вході регістра перед надходженням фронта зростання синхроімпульсів одночасно з попереднім фронтом спадання синхроімпульсів, які подаються на вхід С регістра. У 1-му такті на вхід регістра подається молодший біт коду (біт з номером 0), у 16-му такті - старший біт (з номером 15). Визначити 16-вий код К стану регістра після 5 тактів (такт починається із фронтом зростання синхроімпульса). Початковий стан регістра у 16-ковому коді - 8829. Як відповідь записати число Kmod15.	1
	На D вхід 16-бітного регістра зсуву з послідовним входом і паралельним виходом, який виконує зсув у бік молодших розрядів і спрацьовує по фронту зростання синхроімпульсів, протягом 16 тактів подається 16-бітна послідовності двійкових сигналів, яка описуються, 16-ковим числом 790F. Біти цих кодів з'являються на вході регістра перед надходженням фронта зростання синхроімпульсів одночасно з попереднім фронтом спадання синхроімпульсів, які подаються на вхід С регістра. У 1-му такті на вхід регістра подається молодший біт коду (біт з номером 0), у 16-му такті - старший біт (з номером 15). Визначити 16-вий код К стану регістра після 5 тактів (такт починається із фронтом зростання синхроімпульса). Початковий стан регістра у 16-ковому коді - 0F5D. Як відповідь записати число Kmod15.	2

	На D вхід 16-бітного регістра зсуву з послідовним входом і паралельним виходом, який виконує зсув у бік молодших розрядів і спрацьовує по фронту зростання синхроімпульсів, протягом 16 тактів подається 16-бітна послідовності двійкових сигналів, яка описуються, 16-ковим числом A105. Біти цих кодів з'являються на вході регістра перед надходженням фронта зростання синхроімпульсів одночасно з попереднім фронтом спадання синхроімпульсів, які подаються на вхід С регістра. У 1-му такті на вхід регістра подається молодший біт коду (біт з номером 0), у 16-му такті - старший біт (з номером 15). Визначити 16-вий код К стану регістра після 5 тактів (такт починається із фронтом зростання синхроімпульса). Початковий стан регістра у 16-ковому коді - 2C03. Як відповідь записати число Kmod15.	2
	На D вхід 16-бітного регістра зсуву з послідовним входом і паралельним виходом, який виконує зсув у бік молодших розрядів і спрацьовує по фронту зростання синхроімпульсів, протягом 16 тактів подається 16-бітна послідовності двійкових сигналів, яка описуються, 16-ковим числом F958. Біти цих кодів з'являються на вході регістра перед надходженням фронта зростання синхроімпульсів одночасно з попереднім фронтом спадання синхроімпульсів, які подаються на вхід С регістра. У 1-му такті на вхід регістра подається молодший біт коду (біт з номером 0), у 16-му такті - старший біт (з номером 15). Визначити 16-вий код К стану регістра після 5 тактів (такт починається із фронтом зростання синхроімпульса). Початковий стан регістра у 16-ковому коді - 3CDA. Як відповідь записати число Kmod15.	3
	На D вхід 16-бітного регістра зсуву з послідовним входом і паралельним виходом, який виконує зсув у бік молодших розрядів і спрацьовує по фронту зростання синхроімпульсів, протягом 16 тактів подається 16-бітна послідовності двійкових сигналів, яка описуються, 16-ковим числом 8AF7. Біти цих кодів з'являються на вході регістра перед надходженням фронта зростання синхроімпульсів одночасно з попереднім фронтом спадання синхроімпульсів, які подаються на вхід С регістра. У 1-му такті на вхід регістра подається молодший біт коду (біт з номером 0), у 16-му такті - старший біт (з номером 15). Визначити 16-вий код К стану регістра після 5 тактів (такт починається із фронтом зростання синхроімпульса). Початковий стан регістра у 16-ковому коді - 2D81. Як відповідь записати число Kmod15.	8
	На D вхід 16-бітного регістра зсуву з послідовним входом і паралельним виходом, який виконує зсув у бік молодших розрядів і спрацьовує по фронту зростання синхроімпульсів, протягом 16 тактів подається 16-бітна послідовності двійкових сигналів, яка описуються, 16-ковим числом 5AD9. Біти цих кодів з'являються на вході регістра перед надходженням фронта зростання синхроімпульсів одночасно з попереднім фронтом спадання синхроімпульсів, які подаються на вхід С регістра. У 1-му такті на вхід регістра подається молодший біт коду (біт з номером 0), у 16-му такті - старший біт (з номером 15). Визначити 16-вий код К стану регістра після 5 тактів (такт починається із фронтом зростання синхроімпульса). Початковий стан регістра у 16-ковому коді - 7D48. Як відповідь записати число Kmod15.	2
	На D вхід 16-бітного регістра зсуву з послідовним входом і паралельним виходом, який виконує зсув у бік молодших розрядів і спрацьовує по фронту зростання синхроімпульсів, протягом 16 тактів подається 16-бітна послідовності двійкових сигналів, яка описуються, 16-ковим числом 4E48. Біти цих кодів з'являються на вході регістра перед надходженням фронта зростання синхроімпульсів одночасно з попереднім фронтом спадання синхроімпульсів, які подаються на вхід С регістра. У 1-му такті на вхід регістра подається молодший біт коду (біт з номером 0), у 16-му такті - старший біт (з номером 15). Визначити 16-вий код К стану регістра після 5 тактів (такт починається із фронтом зростання синхроімпульса). Початковий стан регістра у 16-ковому коді - 9056. Як відповідь записати число Kmod15.	3
	На D вхід 16-бітного регістра зсуву з послідовним входом і паралельним виходом, який виконує зсув у бік молодших розрядів і спрацьовує по фронту зростання синхроімпульсів, протягом 16 тактів подається 16-бітна послідовності двійкових сигналів, яка описуються,	1

	16-ковим числом CD9C. Біти цих кодів з'являються на вході регістра перед надходженням фронта зростання синхроімпульсів одночасно з попереднім фронтом спадання синхроімпульсів, які подаються на вхід С регістра. У 1-му такті на вхід регістра подається молодший біт коду (біт з номером 0), у 16-му такті - старший біт (з номером 15). Визначити 16-вий код К стану регістра після 5 тактів (такт починається із фронтом зростання синхроімпульса). Початковий стан регістра у 16-ковому коді - 3E32. Як відповідь записати число Kmod15.	
	На D вхід 16-бітного регістра зсуву з послідовним входом і паралельним виходом, який виконує зсув у бік молодших розрядів і спрацьовує по фронту зростання синхроімпульсів, протягом 16 тактів подається 16-бітна послідовності двійкових сигналів, яка описуються, 16-ковим числом D12D. Біти цих кодів з'являються на вході регістра перед надходженням фронта зростання синхроімпульсів одночасно з попереднім фронтом спадання синхроімпульсів, які подаються на вхід С регістра. У 1-му такті на вхід регістра подається молодший біт коду (біт з номером 0), у 16-му такті - старший біт (з номером 15). Визначити 16-вий код К стану регістра після 5 тактів (такт починається із фронтом зростання синхроімпульса). Початковий стан регістра у 16-ковому коді - B9C6. Як відповідь записати число Kmod15.	0
	На D вхід 16-бітного регістра зсуву з послідовним входом і паралельним виходом, який виконує зсув у бік молодших розрядів і спрацьовує по фронту зростання синхроімпульсів, протягом 16 тактів подається 16-бітна послідовності двійкових сигналів, яка описуються, 16-ковим числом AFCC. Біти цих кодів з'являються на вході регістра перед надходженням фронта зростання синхроімпульсів одночасно з попереднім фронтом спадання синхроімпульсів, які подаються на вхід С регістра. У 1-му такті на вхід регістра подається молодший біт коду (біт з номером 0), у 16-му такті - старший біт (з номером 15). Визначити 16-вий код К стану регістра після 5 тактів (такт починається із фронтом зростання синхроімпульса). Початковий стан регістра у 16-ковому коді - F393. Як відповідь записати число Kmod15.	4
	На D вхід 16-бітного регістра зсуву з послідовним входом і паралельним виходом, який виконує зсув у бік молодших розрядів і спрацьовує по фронту зростання синхроімпульсів, протягом 16 тактів подається 16-бітна послідовності двійкових сигналів, яка описуються, 16-ковим числом 2D8D. Біти цих кодів з'являються на вході регістра перед надходженням фронта зростання синхроімпульсів одночасно з попереднім фронтом спадання синхроімпульсів, які подаються на вхід С регістра. У 1-му такті на вхід регістра подається молодший біт коду (біт з номером 0), у 16-му такті - старший біт (з номером 15). Визначити 16-вий код К стану регістра після 5 тактів (такт починається із фронтом зростання синхроімпульса). Початковий стан регістра у 16-ковому коді - C0E7. Як відповідь записати число Kmod15.	C
	На D вхід 16-бітного регістра зсуву з послідовним входом і паралельним виходом, який виконує зсув у бік молодших розрядів і спрацьовує по фронту зростання синхроімпульсів, протягом 16 тактів подається 16-бітна послідовності двійкових сигналів, яка описуються, 16-ковим числом FD14. Біти цих кодів з'являються на вході регістра перед надходженням фронта зростання синхроімпульсів одночасно з попереднім фронтом спадання синхроімпульсів, які подаються на вхід С регістра. У 1-му такті на вхід регістра подається молодший біт коду (біт з номером 0), у 16-му такті - старший біт (з номером 15). Визначити 16-вий код К стану регістра після 5 тактів (такт починається із фронтом зростання синхроімпульса). Початковий стан регістра у 16-ковому коді - 8A44. Як відповідь записати число Kmod15.	6
	На D вхід 16-бітного регістра зсуву з послідовним входом і паралельним виходом, який виконує зсув у бік молодших розрядів і спрацьовує по фронту зростання синхроімпульсів, протягом 16 тактів подається 16-бітна послідовності двійкових сигналів, яка описуються, 16-ковим числом 4BAC. Біти цих кодів з'являються на вході регістра перед надходженням фронта зростання синхроімпульсів одночасно з попереднім фронтом спадання синхроімпульсів, які подаються на вхід С регістра. У 1-му такті на вхід регістра	1

	подається молодший біт коду (біт з номером 0), у 16-му такті - старший біт (з номером 15). Визначити 16-вий код К стану регістра після 5 тактів (такт починається із фронтом зростання синхроімпульса). Початковий стан регістра у 16-ковому коді - CF9C. Як відповідь записати число Kmod15.	
	На D вхід 16-бітного регістра зсуву з послідовним входом і паралельним виходом, який виконує зсув у бік молодших розрядів і спрацьовує по фронту зростання синхроімпульсів, протягом 16 тактів подається 16-бітна послідовності двійкових сигналів, яка описуються, 16-ковим числом 89D0. Біти цих кодів з'являються на вході регістра перед надходженням фронта зростання синхроімпульсів одночасно з попереднім фронтом спадання синхроімпульсів, які подаються на вхід С регістра. У 1-му такті на вхід регістра подається молодший біт коду (біт з номером 0), у 16-му такті - старший біт (з номером 15). Визначити 16-вий код К стану регістра після 5 тактів (такт починається із фронтом зростання синхроімпульса). Початковий стан регістра у 16-ковому коді - 89E3. Як відповідь записати число Kmod15.	1
	На D вхід 16-бітного регістра зсуву з послідовним входом і паралельним виходом, який виконує зсув у бік молодших розрядів і спрацьовує по фронту зростання синхроімпульсів, протягом 16 тактів подається 16-бітна послідовності двійкових сигналів, яка описуються, 16-ковим числом B77C. Біти цих кодів з'являються на вході регістра перед надходженням фронта зростання синхроімпульсів одночасно з попереднім фронтом спадання синхроімпульсів, які подаються на вхід С регістра. У 1-му такті на вхід регістра подається молодший біт коду (біт з номером 0), у 16-му такті - старший біт (з номером 15). Визначити 16-вий код К стану регістра після 5 тактів (такт починається із фронтом зростання синхроімпульса). Початковий стан регістра у 16-ковому коді - 0CAD. Як відповідь записати число Kmod15.	A
	На D вхід 16-бітного регістра зсуву з послідовним входом і паралельним виходом, який виконує зсув у бік молодших розрядів і спрацьовує по фронту зростання синхроімпульсів, протягом 16 тактів подається 16-бітна послідовності двійкових сигналів, яка описуються, 16-ковим числом A276. Біти цих кодів з'являються на вході регістра перед надходженням фронта зростання синхроімпульсів одночасно з попереднім фронтом спадання синхроімпульсів, які подаються на вхід С регістра. У 1-му такті на вхід регістра подається молодший біт коду (біт з номером 0), у 16-му такті - старший біт (з номером 15). Визначити 16-вий код К стану регістра після 5 тактів (такт починається із фронтом зростання синхроімпульса). Початковий стан регістра у 16-ковому коді - C717. Як відповідь записати число Kmod15.	D
	На D вхід 16-бітного регістра зсуву з послідовним входом і паралельним виходом, який виконує зсув у бік молодших розрядів і спрацьовує по фронту зростання синхроімпульсів, протягом 16 тактів подається 16-бітна послідовності двійкових сигналів, яка описуються, 16-ковим числом A9EF. Біти цих кодів з'являються на вході регістра перед надходженням фронта зростання синхроімпульсів одночасно з попереднім фронтом спадання синхроімпульсів, які подаються на вхід С регістра. У 1-му такті на вхід регістра подається молодший біт коду (біт з номером 0), у 16-му такті - старший біт (з номером 15). Визначити 16-вий код К стану регістра після 5 тактів (такт починається із фронтом зростання синхроімпульса). Початковий стан регістра у 16-ковому коді - C4F8. Як відповідь записати число Kmod15.	0
	На D вхід 16-бітного регістра зсуву з послідовним входом і паралельним виходом, який виконує зсув у бік молодших розрядів і спрацьовує по фронту зростання синхроімпульсів, протягом 16 тактів подається 16-бітна послідовності двійкових сигналів, яка описуються, 16-ковим числом AF86. Біти цих кодів з'являються на вході регістра перед надходженням фронта зростання синхроімпульсів одночасно з попереднім фронтом спадання синхроімпульсів, які подаються на вхід С регістра. У 1-му такті на вхід регістра подається молодший біт коду (біт з номером 0), у 16-му такті - старший біт (з номером 15). Визначити 16-вий код К стану регістра після 5 тактів (такт починається із фронтом зростання синхроімпульса). Початковий стан регістра у 16-ковому коді - F303. Як	C

	відповідь записати число Kmod15.	
	На D вхід 16-бітного регістра зсуву з послідовним входом і паралельним виходом, який виконує зсув у бік молодших розрядів і спрацьовує по фронту зростання синхроімпульсів, протягом 16 тактів подається 16-бітна послідовності двійкових сигналів, яка описуються, 16-ковим числом 0C3B. Біти цих кодів з'являються на вході регістра перед надходженням фронта зростання синхроімпульсів одночасно з попереднім фронтом спадання синхроімпульсів, які подаються на вхід С регістра. У 1-му такті на вхід регістра подається молодший біт коду (біт з номером 0), у 16-му такті - старший біт (з номером 15). Визначити 16-вий код К стану регістра після 5 тактів (такт починається із фронтом зростання синхроімпульса). Початковий стан регістра у 16-ковому коді - FBF8. Як відповідь записати число Kmod15.	B
	На D вхід 16-бітного регістра зсуву з послідовним входом і паралельним виходом, який виконує зсув у бік молодших розрядів і спрацьовує по фронту зростання синхроімпульсів, протягом 16 тактів подається 16-бітна послідовності двійкових сигналів, яка описуються, 16-ковим числом 6897. Біти цих кодів з'являються на вході регістра перед надходженням фронта зростання синхроімпульсів одночасно з попереднім фронтом спадання синхроімпульсів, які подаються на вхід С регістра. У 1-му такті на вхід регістра подається молодший біт коду (біт з номером 0), у 16-му такті - старший біт (з номером 15). Визначити 16-вий код К стану регістра після 5 тактів (такт починається із фронтом зростання синхроімпульса). Початковий стан регістра у 16-ковому коді - 464A. Як відповідь записати число Kmod15.	B
	На D вхід 16-бітного регістра зсуву з послідовним входом і паралельним виходом, який виконує зсув у бік молодших розрядів і спрацьовує по фронту зростання синхроімпульсів, протягом 16 тактів подається 16-бітна послідовності двійкових сигналів, яка описуються, 16-ковим числом 205A. Біти цих кодів з'являються на вході регістра перед надходженням фронта зростання синхроімпульсів одночасно з попереднім фронтом спадання синхроімпульсів, які подаються на вхід С регістра. У 1-му такті на вхід регістра подається молодший біт коду (біт з номером 0), у 16-му такті - старший біт (з номером 15). Визначити 16-вий код К стану регістра після 5 тактів (такт починається із фронтом зростання синхроімпульса). Початковий стан регістра у 16-ковому коді - C934. Як відповідь записати число Kmod15.	2
	На D вхід 16-бітного регістра зсуву з послідовним входом і паралельним виходом, який виконує зсув у бік молодших розрядів і спрацьовує по фронту зростання синхроімпульсів, протягом 16 тактів подається 16-бітна послідовності двійкових сигналів, яка описуються, 16-ковим числом AF31. Біти цих кодів з'являються на вході регістра перед надходженням фронта зростання синхроімпульсів одночасно з попереднім фронтом спадання синхроімпульсів, які подаються на вхід С регістра. У 1-му такті на вхід регістра подається молодший біт коду (біт з номером 0), у 16-му такті - старший біт (з номером 15). Визначити 16-вий код К стану регістра після 5 тактів (такт починається із фронтом зростання синхроімпульса). Початковий стан регістра у 16-ковому коді - C825. Як відповідь записати число Kmod15.	C
	На D вхід 16-бітного регістра зсуву з послідовним входом і паралельним виходом, який виконує зсув у бік молодших розрядів і спрацьовує по фронту зростання синхроімпульсів, протягом 16 тактів подається 16-бітна послідовності двійкових сигналів, яка описуються, 16-ковим числом DE3F. Біти цих кодів з'являються на вході регістра перед надходженням фронта зростання синхроімпульсів одночасно з попереднім фронтом спадання синхроімпульсів, які подаються на вхід С регістра. У 1-му такті на вхід регістра подається молодший біт коду (біт з номером 0), у 16-му такті - старший біт (з номером 15). Визначити 16-вий код К стану регістра після 5 тактів (такт починається із фронтом зростання синхроімпульса). Початковий стан регістра у 16-ковому коді - 00FD. Як відповідь записати число Kmod15.	0

	На D вхід 16-бітного регістра зсуву з послідовним входом і паралельним виходом, який виконує зсув у бік молодших розрядів і спрацьовує по фронту зростання синхроімпульсів, протягом 16 тактів подається 16-бітна послідовності двійкових сигналів, яка описуються, 16-ковим числом 141E. Біти цих кодів з'являються на вході регістра перед надходженням фронта зростання синхроімпульсів одночасно з попереднім фронтом спадання синхроімпульсів, які подаються на вхід С регістра. У 1-му такті на вхід регістра подається молодший біт коду (біт з номером 0), у 16-му такті - старший біт (з номером 15). Визначити 16-вий код К стану регістра після 5 тактів (такт починається із фронтом зростання синхроімпульса). Початковий стан регістра у 16-ковому коді - 207B. Як відповідь записати число Kmod15.	4
	На D вхід 16-бітного регістра зсуву з послідовним входом і паралельним виходом, який виконує зсув у бік молодших розрядів і спрацьовує по фронту зростання синхроімпульсів, протягом 16 тактів подається 16-бітна послідовності двійкових сигналів, яка описуються, 16-ковим числом 9128. Біти цих кодів з'являються на вході регістра перед надходженням фронта зростання синхроімпульсів одночасно з попереднім фронтом спадання синхроімпульсів, які подаються на вхід С регістра. У 1-му такті на вхід регістра подається молодший біт коду (біт з номером 0), у 16-му такті - старший біт (з номером 15). Визначити 16-вий код К стану регістра після 5 тактів (такт починається із фронтом зростання синхроімпульса). Початковий стан регістра у 16-ковому коді - CA81. Як відповідь записати число Kmod15.	4
	На D вхід 16-бітного регістра зсуву з послідовним входом і паралельним виходом, який виконує зсув у бік молодших розрядів і спрацьовує по фронту зростання синхроімпульсів, протягом 16 тактів подається 16-бітна послідовності двійкових сигналів, яка описуються, 16-ковим числом 97EA. Біти цих кодів з'являються на вході регістра перед надходженням фронта зростання синхроімпульсів одночасно з попереднім фронтом спадання синхроімпульсів, які подаються на вхід С регістра. У 1-му такті на вхід регістра подається молодший біт коду (біт з номером 0), у 16-му такті - старший біт (з номером 15). Визначити 16-вий код К стану регістра після 5 тактів (такт починається із фронтом зростання синхроімпульса). Початковий стан регістра у 16-ковому коді - 8921. Як відповідь записати число Kmod15.	7
	На D вхід 16-бітного регістра зсуву з послідовним входом і паралельним виходом, який виконує зсув у бік молодших розрядів і спрацьовує по фронту зростання синхроімпульсів, протягом 16 тактів подається 16-бітна послідовності двійкових сигналів, яка описуються, 16-ковим числом 9681. Біти цих кодів з'являються на вході регістра перед надходженням фронта зростання синхроімпульсів одночасно з попереднім фронтом спадання синхроімпульсів, які подаються на вхід С регістра. У 1-му такті на вхід регістра подається молодший біт коду (біт з номером 0), у 16-му такті - старший біт (з номером 15). Визначити 16-вий код К стану регістра після 5 тактів (такт починається із фронтом зростання синхроімпульса). Початковий стан регістра у 16-ковому коді - FB82. Як відповідь записати число Kmod15.	A
	На D вхід 16-бітного регістра зсуву з послідовним входом і паралельним виходом, який виконує зсув у бік молодших розрядів і спрацьовує по фронту зростання синхроімпульсів, протягом 16 тактів подається 16-бітна послідовності двійкових сигналів, яка описуються, 16-ковим числом 6C85. Біти цих кодів з'являються на вході регістра перед надходженням фронта зростання синхроімпульсів одночасно з попереднім фронтом спадання синхроімпульсів, які подаються на вхід С регістра. У 1-му такті на вхід регістра подається молодший біт коду (біт з номером 0), у 16-му такті - старший біт (з номером 15). Визначити 16-вий код К стану регістра після 5 тактів (такт починається із фронтом зростання синхроімпульса). Початковий стан регістра у 16-ковому коді - 6CFD. Як відповідь записати число Kmod15.	B
	На D вхід 16-бітного регістра зсуву з послідовним входом і паралельним виходом, який виконує зсув у бік молодших розрядів і спрацьовує по фронту зростання синхроімпульсів, протягом 16 тактів подається 16-бітна послідовності двійкових сигналів, яка описуються,	9

	16-ковим числом 6B51. Біти цих кодів з'являються на вході регістра перед надходженням фронта зростання синхроімпульсів одночасно з попереднім фронтом спадання синхроімпульсів, які подаються на вхід С регістра. У 1-му такті на вхід регістра подається молодший біт коду (біт з номером 0), у 16-му такті - старший біт (з номером 15). Визначити 16-вий код К стану регістра після 5 тактів (такт починається із фронтом зростання синхроімпульса). Початковий стан регістра у 16-ковому коді - C225. Як відповідь записати число Kmod15.	
	На D вхід 16-бітного регістра зсуву з послідовним входом і паралельним виходом, який виконує зсув у бік молодших розрядів і спрацьовує по фронту зростання синхроімпульсів, протягом 16 тактів подається 16-бітна послідовності двійкових сигналів, яка описуються, 16-ковим числом D990. Біти цих кодів з'являються на вході регістра перед надходженням фронта зростання синхроімпульсів одночасно з попереднім фронтом спадання синхроімпульсів, які подаються на вхід С регістра. У 1-му такті на вхід регістра подається молодший біт коду (біт з номером 0), у 16-му такті - старший біт (з номером 15). Визначити 16-вий код К стану регістра після 5 тактів (такт починається із фронтом зростання синхроімпульса). Початковий стан регістра у 16-ковому коді - BB35. Як відповідь записати число Kmod15.	5
	На D вхід 16-бітного регістра зсуву з послідовним входом і паралельним виходом, який виконує зсув у бік молодших розрядів і спрацьовує по фронту зростання синхроімпульсів, протягом 16 тактів подається 16-бітна послідовності двійкових сигналів, яка описуються, 16-ковим числом 18B3. Біти цих кодів з'являються на вході регістра перед надходженням фронта зростання синхроімпульсів одночасно з попереднім фронтом спадання синхроімпульсів, які подаються на вхід С регістра. У 1-му такті на вхід регістра подається молодший біт коду (біт з номером 0), у 16-му такті - старший біт (з номером 15). Визначити 16-вий код К стану регістра після 5 тактів (такт починається із фронтом зростання синхроімпульса). Початковий стан регістра у 16-ковому коді - ED77. Як відповідь записати число Kmod15.	B
	На D вхід 16-бітного регістра зсуву з послідовним входом і паралельним виходом, який виконує зсув у бік молодших розрядів і спрацьовує по фронту зростання синхроімпульсів, протягом 16 тактів подається 16-бітна послідовності двійкових сигналів, яка описуються, 16-ковим числом 8F36. Біти цих кодів з'являються на вході регістра перед надходженням фронта зростання синхроімпульсів одночасно з попереднім фронтом спадання синхроімпульсів, які подаються на вхід С регістра. У 1-му такті на вхід регістра подається молодший біт коду (біт з номером 0), у 16-му такті - старший біт (з номером 15). Визначити 16-вий код К стану регістра після 5 тактів (такт починається із фронтом зростання синхроімпульса). Початковий стан регістра у 16-ковому коді - 55FD. Як відповідь записати число Kmod15.	8
	На D вхід 16-бітного регістра зсуву з послідовним входом і паралельним виходом, який виконує зсув у бік молодших розрядів і спрацьовує по фронту зростання синхроімпульсів, протягом 16 тактів подається 16-бітна послідовності двійкових сигналів, яка описуються, 16-ковим числом 4644. Біти цих кодів з'являються на вході регістра перед надходженням фронта зростання синхроімпульсів одночасно з попереднім фронтом спадання синхроімпульсів, які подаються на вхід С регістра. У 1-му такті на вхід регістра подається молодший біт коду (біт з номером 0), у 16-му такті - старший біт (з номером 15). Визначити 16-вий код К стану регістра після 5 тактів (такт починається із фронтом зростання синхроімпульса). Початковий стан регістра у 16-ковому коді - 5574. Як відповідь записати число Kmod15.	A
	На D вхід 16-бітного регістра зсуву з послідовним входом і паралельним виходом, який виконує зсув у бік молодших розрядів і спрацьовує по фронту зростання синхроімпульсів, протягом 16 тактів подається 16-бітна послідовності двійкових сигналів, яка описуються, 16-ковим числом ECC4. Біти цих кодів з'являються на вході регістра перед надходженням фронта зростання синхроімпульсів одночасно з попереднім фронтом спадання синхроімпульсів, які подаються на вхід С регістра. У 1-му такті на вхід регістра	9

	подається молодший біт коду (біт з номером 0), у 16-му такті - старший біт (з номером 15). Визначити 16-вий код К стану регістра після 5 тактів (такт починається із фронтом зростання синхроімпульса). Початковий стан регістра у 16-ковому коді - 78FE. Як відповідь записати число Kmod15.	
	На D вхід 16-бітного регістра зсуву з послідовним входом і паралельним виходом, який виконує зсув у бік молодших розрядів і спрацьовує по фронту зростання синхроімпульсів, протягом 16 тактів подається 16-бітна послідовності двійкових сигналів, яка описуються, 16-ковим числом CCA8. Біти цих кодів з'являються на вході регістра перед надходженням фронта зростання синхроімпульсів одночасно з попереднім фронтом спадання синхроімпульсів, які подаються на вхід С регістра. У 1-му такті на вхід регістра подається молодший біт коду (біт з номером 0), у 16-му такті - старший біт (з номером 15). Визначити 16-вий код К стану регістра після 5 тактів (такт починається із фронтом зростання синхроімпульса). Початковий стан регістра у 16-ковому коді - 4427. Як відповідь записати число Kmod15.	9
	На D вхід 16-бітного регістра зсуву з послідовним входом і паралельним виходом, який виконує зсув у бік молодших розрядів і спрацьовує по фронту зростання синхроімпульсів, протягом 16 тактів подається 16-бітна послідовності двійкових сигналів, яка описуються, 16-ковим числом 2647. Біти цих кодів з'являються на вході регістра перед надходженням фронта зростання синхроімпульсів одночасно з попереднім фронтом спадання синхроімпульсів, які подаються на вхід С регістра. У 1-му такті на вхід регістра подається молодший біт коду (біт з номером 0), у 16-му такті - старший біт (з номером 15). Визначити 16-вий код К стану регістра після 5 тактів (такт починається із фронтом зростання синхроімпульса). Початковий стан регістра у 16-ковому коді - 2E19. Як відповідь записати число Kmod15.	4
	На D вхід 16-бітного регістра зсуву з послідовним входом і паралельним виходом, який виконує зсув у бік молодших розрядів і спрацьовує по фронту зростання синхроімпульсів, протягом 16 тактів подається 16-бітна послідовності двійкових сигналів, яка описуються, 16-ковим числом DCAF. Біти цих кодів з'являються на вході регістра перед надходженням фронта зростання синхроімпульсів одночасно з попереднім фронтом спадання синхроімпульсів, які подаються на вхід С регістра. У 1-му такті на вхід регістра подається молодший біт коду (біт з номером 0), у 16-му такті - старший біт (з номером 15). Визначити 16-вий код К стану регістра після 5 тактів (такт починається із фронтом зростання синхроімпульса). Початковий стан регістра у 16-ковому коді - 237E. Як відповідь записати число Kmod15.	D
	На D вхід 16-бітного регістра зсуву з послідовним входом і паралельним виходом, який виконує зсув у бік молодших розрядів і спрацьовує по фронту зростання синхроімпульсів, протягом 16 тактів подається 16-бітна послідовності двійкових сигналів, яка описуються, 16-ковим числом 8C8E. Біти цих кодів з'являються на вході регістра перед надходженням фронта зростання синхроімпульсів одночасно з попереднім фронтом спадання синхроімпульсів, які подаються на вхід С регістра. У 1-му такті на вхід регістра подається молодший біт коду (біт з номером 0), у 16-му такті - старший біт (з номером 15). Визначити 16-вий код К стану регістра після 5 тактів (такт починається із фронтом зростання синхроімпульса). Початковий стан регістра у 16-ковому коді - A612. Як відповідь записати число Kmod15.	0
	На D вхід 16-бітного регістра зсуву з послідовним входом і паралельним виходом, який виконує зсув у бік молодших розрядів і спрацьовує по фронту зростання синхроімпульсів, протягом 16 тактів подається 16-бітна послідовності двійкових сигналів, яка описуються, 16-ковим числом DE49. Біти цих кодів з'являються на вході регістра перед надходженням фронта зростання синхроімпульсів одночасно з попереднім фронтом спадання синхроімпульсів, які подаються на вхід С регістра. У 1-му такті на вхід регістра подається молодший біт коду (біт з номером 0), у 16-му такті - старший біт (з номером 15). Визначити 16-вий код К стану регістра після 5 тактів (такт починається із фронтом зростання синхроімпульса). Початковий стан регістра у 16-ковому коді - 89AA. Як	3

	відповідь записати число Kmod15.	
	На D вхід 16-бітного регістра зсуву з послідовним входом і паралельним виходом, який виконує зсув у бік молодших розрядів і спрацьовує по фронту зростання синхроімпульсів, протягом 16 тактів подається 16-бітна послідовності двійкових сигналів, яка описуються, 16-ковим числом B7F5. Біти цих кодів з'являються на вході регістра перед надходженням фронта зростання синхроімпульсів одночасно з попереднім фронтом спадання синхроімпульсів, які подаються на вхід С регістра. У 1-му такті на вхід регістра подається молодший біт коду (біт з номером 0), у 16-му такті - старший біт (з номером 15). Визначити 16-вий код К стану регістра після 5 тактів (такт починається із фронтом зростання синхроімпульса). Початковий стан регістра у 16-ковому коді - 9223. Як відповідь записати число Kmod15.	2
	На D вхід 16-бітного регістра зсуву з послідовним входом і паралельним виходом, який виконує зсув у бік молодших розрядів і спрацьовує по фронту зростання синхроімпульсів, протягом 16 тактів подається 16-бітна послідовності двійкових сигналів, яка описуються, 16-ковим числом EA0D. Біти цих кодів з'являються на вході регістра перед надходженням фронта зростання синхроімпульсів одночасно з попереднім фронтом спадання синхроімпульсів, які подаються на вхід С регістра. У 1-му такті на вхід регістра подається молодший біт коду (біт з номером 0), у 16-му такті - старший біт (з номером 15). Визначити 16-вий код К стану регістра після 5 тактів (такт починається із фронтом зростання синхроімпульса). Початковий стан регістра у 16-ковому коді - 8F49. Як відповідь записати число Kmod15.	5
	На D вхід 16-бітного регістра зсуву з послідовним входом і паралельним виходом, який виконує зсув у бік молодших розрядів і спрацьовує по фронту зростання синхроімпульсів, протягом 16 тактів подається 16-бітна послідовності двійкових сигналів, яка описуються, 16-ковим числом 7F40. Біти цих кодів з'являються на вході регістра перед надходженням фронта зростання синхроімпульсів одночасно з попереднім фронтом спадання синхроімпульсів, які подаються на вхід С регістра. У 1-му такті на вхід регістра подається молодший біт коду (біт з номером 0), у 16-му такті - старший біт (з номером 15). Визначити 16-вий код К стану регістра після 5 тактів (такт починається із фронтом зростання синхроімпульса). Початковий стан регістра у 16-ковому коді - 98EB. Як відповідь записати число Kmod15.	8
	На D вхід 16-бітного регістра зсуву з послідовним входом і паралельним виходом, який виконує зсув у бік молодших розрядів і спрацьовує по фронту зростання синхроімпульсів, протягом 16 тактів подається 16-бітна послідовності двійкових сигналів, яка описуються, 16-ковим числом 55F3. Біти цих кодів з'являються на вході регістра перед надходженням фронта зростання синхроімпульсів одночасно з попереднім фронтом спадання синхроімпульсів, які подаються на вхід С регістра. У 1-му такті на вхід регістра подається молодший біт коду (біт з номером 0), у 16-му такті - старший біт (з номером 15). Визначити 16-вий код К стану регістра після 5 тактів (такт починається із фронтом зростання синхроімпульса). Початковий стан регістра у 16-ковому коді - 8900. Як відповідь записати число Kmod15.	3
	На D вхід 16-бітного регістра зсуву з послідовним входом і паралельним виходом, який виконує зсув у бік молодших розрядів і спрацьовує по фронту зростання синхроімпульсів, протягом 16 тактів подається 16-бітна послідовності двійкових сигналів, яка описуються, 16-ковим числом 134C. Біти цих кодів з'являються на вході регістра перед надходженням фронта зростання синхроімпульсів одночасно з попереднім фронтом спадання синхроімпульсів, які подаються на вхід С регістра. У 1-му такті на вхід регістра подається молодший біт коду (біт з номером 0), у 16-му такті - старший біт (з номером 15). Визначити 16-вий код К стану регістра після 5 тактів (такт починається із фронтом зростання синхроімпульса). Початковий стан регістра у 16-ковому коді - 8280. Як відповідь записати число Kmod15.	0

	На D вхід 16-бітного регістра зсуву з послідовним входом і паралельним виходом, який виконує зсув у бік молодших розрядів і спрацьовує по фронту зростання синхроімпульсів, протягом 16 тактів подається 16-бітна послідовності двійкових сигналів, яка описуються, 16-ковим числом 0CE7. Біти цих кодів з'являються на вході регістра перед надходженням фронта зростання синхроімпульсів одночасно з попереднім фронтом спадання синхроімпульсів, які подаються на вхід С регістра. У 1-му такті на вхід регістра подається молодший біт коду (біт з номером 0), у 16-му такті - старший біт (з номером 15). Визначити 16-вий код К стану регістра після 5 тактів (такт починається із фронтом зростання синхроімпульса). Початковий стан регістра у 16-ковому коді - 2DD0. Як відповідь записати число Kmod15.	2
	На D вхід 16-бітного регістра зсуву з послідовним входом і паралельним виходом, який виконує зсув у бік молодших розрядів і спрацьовує по фронту зростання синхроімпульсів, протягом 16 тактів подається 16-бітна послідовності двійкових сигналів, яка описуються, 16-ковим числом BEE1. Біти цих кодів з'являються на вході регістра перед надходженням фронта зростання синхроімпульсів одночасно з попереднім фронтом спадання синхроімпульсів, які подаються на вхід С регістра. У 1-му такті на вхід регістра подається молодший біт коду (біт з номером 0), у 16-му такті - старший біт (з номером 15). Визначити 16-вий код К стану регістра після 5 тактів (такт починається із фронтом зростання синхроімпульса). Початковий стан регістра у 16-ковому коді - 03D9. Як відповідь записати число Kmod15.	8
	На D вхід 16-бітного регістра зсуву з послідовним входом і паралельним виходом, який виконує зсув у бік молодших розрядів і спрацьовує по фронту зростання синхроімпульсів, протягом 16 тактів подається 16-бітна послідовності двійкових сигналів, яка описуються, 16-ковим числом ACCC. Біти цих кодів з'являються на вході регістра перед надходженням фронта зростання синхроімпульсів одночасно з попереднім фронтом спадання синхроімпульсів, які подаються на вхід С регістра. У 1-му такті на вхід регістра подається молодший біт коду (біт з номером 0), у 16-му такті - старший біт (з номером 15). Визначити 16-вий код К стану регістра після 5 тактів (такт починається із фронтом зростання синхроімпульса). Початковий стан регістра у 16-ковому коді - 22E3. Як відповідь записати число Kmod15.	0
	На D вхід 16-бітного регістра зсуву з послідовним входом і паралельним виходом, який виконує зсув у бік молодших розрядів і спрацьовує по фронту зростання синхроімпульсів, протягом 16 тактів подається 16-бітна послідовності двійкових сигналів, яка описуються, 16-ковим числом 42D5. Біти цих кодів з'являються на вході регістра перед надходженням фронта зростання синхроімпульсів одночасно з попереднім фронтом спадання синхроімпульсів, які подаються на вхід С регістра. У 1-му такті на вхід регістра подається молодший біт коду (біт з номером 0), у 16-му такті - старший біт (з номером 15). Визначити 16-вий код К стану регістра після 5 тактів (такт починається із фронтом зростання синхроімпульса). Початковий стан регістра у 16-ковому коді - ECE3. Як відповідь записати число Kmod15.	8
	На D вхід 16-бітного регістра зсуву з послідовним входом і паралельним виходом, який виконує зсув у бік молодших розрядів і спрацьовує по фронту зростання синхроімпульсів, протягом 16 тактів подається 16-бітна послідовності двійкових сигналів, яка описуються, 16-ковим числом BD6A. Біти цих кодів з'являються на вході регістра перед надходженням фронта зростання синхроімпульсів одночасно з попереднім фронтом спадання синхроімпульсів, які подаються на вхід С регістра. У 1-му такті на вхід регістра подається молодший біт коду (біт з номером 0), у 16-му такті - старший біт (з номером 15). Визначити 16-вий код К стану регістра після 5 тактів (такт починається із фронтом зростання синхроімпульса). Початковий стан регістра у 16-ковому коді - 5C27. Як відповідь записати число Kmod15.	7
	На D вхід 16-бітного регістра зсуву з послідовним входом і паралельним виходом, який виконує зсув у бік молодших розрядів і спрацьовує по фронту зростання синхроімпульсів, протягом 16 тактів подається 16-бітна послідовності двійкових сигналів, яка описуються,	D

	16-ковим числом 629A. Біти цих кодів з'являються на вході регістра перед надходженням фронта зростання синхроімпульсів одночасно з попереднім фронтом спадання синхроімпульсів, які подаються на вхід С регістра. У 1-му такті на вхід регістра подається молодший біт коду (біт з номером 0), у 16-му такті - старший біт (з номером 15). Визначити 16-вий код К стану регістра після 5 тактів (такт починається із фронтом зростання синхроімпульса). Початковий стан регістра у 16-ковому коді - B7D0. Як відповідь записати число Kmod15.	
	На D вхід 16-бітного регістра зсуву з послідовним входом і паралельним виходом, який виконує зсув у бік молодших розрядів і спрацьовує по фронту зростання синхроімпульсів, протягом 16 тактів подається 16-бітна послідовності двійкових сигналів, яка описуються, 16-ковим числом E539. Біти цих кодів з'являються на вході регістра перед надходженням фронта зростання синхроімпульсів одночасно з попереднім фронтом спадання синхроімпульсів, які подаються на вхід С регістра. У 1-му такті на вхід регістра подається молодший біт коду (біт з номером 0), у 16-му такті - старший біт (з номером 15). Визначити 16-вий код К стану регістра після 5 тактів (такт починається із фронтом зростання синхроімпульса). Початковий стан регістра у 16-ковому коді - 8DA8. Як відповідь записати число Kmod15.	D
	На D вхід 16-бітного регістра зсуву з послідовним входом і паралельним виходом, який виконує зсув у бік молодших розрядів і спрацьовує по фронту зростання синхроімпульсів, протягом 16 тактів подається 16-бітна послідовності двійкових сигналів, яка описуються, 16-ковим числом B4FA. Біти цих кодів з'являються на вході регістра перед надходженням фронта зростання синхроімпульсів одночасно з попереднім фронтом спадання синхроімпульсів, які подаються на вхід С регістра. У 1-му такті на вхід регістра подається молодший біт коду (біт з номером 0), у 16-му такті - старший біт (з номером 15). Визначити 16-вий код К стану регістра після 5 тактів (такт починається із фронтом зростання синхроімпульса). Початковий стан регістра у 16-ковому коді - 672C. Як відповідь записати число Kmod15.	D
	На D вхід 16-бітного регістра зсуву з послідовним входом і паралельним виходом, який виконує зсув у бік молодших розрядів і спрацьовує по фронту зростання синхроімпульсів, протягом 16 тактів подається 16-бітна послідовності двійкових сигналів, яка описуються, 16-ковим числом 0CD0. Біти цих кодів з'являються на вході регістра перед надходженням фронта зростання синхроімпульсів одночасно з попереднім фронтом спадання синхроімпульсів, які подаються на вхід С регістра. У 1-му такті на вхід регістра подається молодший біт коду (біт з номером 0), у 16-му такті - старший біт (з номером 15). Визначити 16-вий код К стану регістра після 5 тактів (такт починається із фронтом зростання синхроімпульса). Початковий стан регістра у 16-ковому коді - D6A6. Як відповідь записати число Kmod15.	0
	На D вхід 16-бітного регістра зсуву з послідовним входом і паралельним виходом, який виконує зсув у бік молодших розрядів і спрацьовує по фронту зростання синхроімпульсів, протягом 16 тактів подається 16-бітна послідовності двійкових сигналів, яка описуються, 16-ковим числом 8655. Біти цих кодів з'являються на вході регістра перед надходженням фронта зростання синхроімпульсів одночасно з попереднім фронтом спадання синхроімпульсів, які подаються на вхід С регістра. У 1-му такті на вхід регістра подається молодший біт коду (біт з номером 0), у 16-му такті - старший біт (з номером 15). Визначити 16-вий код К стану регістра після 5 тактів (такт починається із фронтом зростання синхроімпульса). Початковий стан регістра у 16-ковому коді - 777C. Як відповідь записати число Kmod15.	D
	На D вхід 16-бітного регістра зсуву з послідовним входом і паралельним виходом, який виконує зсув у бік молодших розрядів і спрацьовує по фронту зростання синхроімпульсів, протягом 16 тактів подається 16-бітна послідовності двійкових сигналів, яка описуються, 16-ковим числом 3A68. Біти цих кодів з'являються на вході регістра перед надходженням фронта зростання синхроімпульсів одночасно з попереднім фронтом спадання синхроімпульсів, які подаються на вхід С регістра. У 1-му такті на вхід регістра	8

	подається молодший біт коду (біт з номером 0), у 16-му такті - старший біт (з номером 15). Визначити 16-вий код К стану регістра після 5 тактів (такт починається із фронтом зростання синхроімпульса). Початковий стан регістра у 16-ковому коді - A94C. Як відповідь записати число Kmod15.	
	На D вхід 16-бітного регістра зсуву з послідовним входом і паралельним виходом, який виконує зсув у бік молодших розрядів і спрацьовує по фронту зростання синхроімпульсів, протягом 16 тактів подається 16-бітна послідовності двійкових сигналів, яка описуються, 16-ковим числом FEF5. Біти цих кодів з'являються на вході регістра перед надходженням фронта зростання синхроімпульсів одночасно з попереднім фронтом спадання синхроімпульсів, які подаються на вхід С регістра. У 1-му такті на вхід регістра подається молодший біт коду (біт з номером 0), у 16-му такті - старший біт (з номером 15). Визначити 16-вий код К стану регістра після 5 тактів (такт починається із фронтом зростання синхроімпульса). Початковий стан регістра у 16-ковому коді - E2AF. Як відповідь записати число Kmod15.	1
	На D вхід 16-бітного регістра зсуву з послідовним входом і паралельним виходом, який виконує зсув у бік молодших розрядів і спрацьовує по фронту зростання синхроімпульсів, протягом 16 тактів подається 16-бітна послідовності двійкових сигналів, яка описуються, 16-ковим числом E014. Біти цих кодів з'являються на вході регістра перед надходженням фронта зростання синхроімпульсів одночасно з попереднім фронтом спадання синхроімпульсів, які подаються на вхід С регістра. У 1-му такті на вхід регістра подається молодший біт коду (біт з номером 0), у 16-му такті - старший біт (з номером 15). Визначити 16-вий код К стану регістра після 5 тактів (такт починається із фронтом зростання синхроімпульса). Початковий стан регістра у 16-ковому коді - E1DB. Як відповідь записати число Kmod15.	1
	На D вхід 16-бітного регістра зсуву з послідовним входом і паралельним виходом, який виконує зсув у бік молодших розрядів і спрацьовує по фронту зростання синхроімпульсів, протягом 16 тактів подається 16-бітна послідовності двійкових сигналів, яка описуються, 16-ковим числом B033. Біти цих кодів з'являються на вході регістра перед надходженням фронта зростання синхроімпульсів одночасно з попереднім фронтом спадання синхроімпульсів, які подаються на вхід С регістра. У 1-му такті на вхід регістра подається молодший біт коду (біт з номером 0), у 16-му такті - старший біт (з номером 15). Визначити 16-вий код К стану регістра після 5 тактів (такт починається із фронтом зростання синхроімпульса). Початковий стан регістра у 16-ковому коді - 5B88. Як відповідь записати число Kmod15.	E
	На D вхід 16-бітного регістра зсуву з послідовним входом і паралельним виходом, який виконує зсув у бік молодших розрядів і спрацьовує по фронту зростання синхроімпульсів, протягом 16 тактів подається 16-бітна послідовності двійкових сигналів, яка описуються, 16-ковим числом 2F16. Біти цих кодів з'являються на вході регістра перед надходженням фронта зростання синхроімпульсів одночасно з попереднім фронтом спадання синхроімпульсів, які подаються на вхід С регістра. У 1-му такті на вхід регістра подається молодший біт коду (біт з номером 0), у 16-му такті - старший біт (з номером 15). Визначити 16-вий код К стану регістра після 5 тактів (такт починається із фронтом зростання синхроімпульса). Початковий стан регістра у 16-ковому коді - 814E. Як відповідь записати число Kmod15.	A
	На D вхід 16-бітного регістра зсуву з послідовним входом і паралельним виходом, який виконує зсув у бік молодших розрядів і спрацьовує по фронту зростання синхроімпульсів, протягом 16 тактів подається 16-бітна послідовності двійкових сигналів, яка описуються, 16-ковим числом 8506. Біти цих кодів з'являються на вході регістра перед надходженням фронта зростання синхроімпульсів одночасно з попереднім фронтом спадання синхроімпульсів, які подаються на вхід С регістра. У 1-му такті на вхід регістра подається молодший біт коду (біт з номером 0), у 16-му такті - старший біт (з номером 15). Визначити 16-вий код К стану регістра після 5 тактів (такт починається із фронтом зростання синхроімпульса). Початковий стан регістра у 16-ковому коді - 1B6F. Як	C

	відповідь записати число Kmod15.	
	На D вхід 16-бітного регістра зсуву з послідовним входом і паралельним виходом, який виконує зсув у бік молодших розрядів і спрацьовує по фронту зростання синхроімпульсів, протягом 16 тактів подається 16-бітна послідовності двійкових сигналів, яка описуються, 16-ковим числом 0E6B. Біти цих кодів з'являються на вході регістра перед надходженням фронта зростання синхроімпульсів одночасно з попереднім фронтом спадання синхроімпульсів, які подаються на вхід С регістра. У 1-му такті на вхід регістра подається молодший біт коду (біт з номером 0), у 16-му такті - старший біт (з номером 15). Визначити 16-вий код К стану регістра після 5 тактів (такт починається із фронтом зростання синхроімпульса). Початковий стан регістра у 16-ковому коді - A470. Як відповідь записати число Kmod15.	8
	На D вхід 16-бітного регістра зсуву з послідовним входом і паралельним виходом, який виконує зсув у бік молодших розрядів і спрацьовує по фронту зростання синхроімпульсів, протягом 16 тактів подається 16-бітна послідовності двійкових сигналів, яка описуються, 16-ковим числом 6CB5. Біти цих кодів з'являються на вході регістра перед надходженням фронта зростання синхроімпульсів одночасно з попереднім фронтом спадання синхроімпульсів, які подаються на вхід С регістра. У 1-му такті на вхід регістра подається молодший біт коду (біт з номером 0), у 16-му такті - старший біт (з номером 15). Визначити 16-вий код К стану регістра після 5 тактів (такт починається із фронтом зростання синхроімпульса). Початковий стан регістра у 16-ковому коді - EAB8. Як відповідь записати число Kmod15.	5
	На D вхід 16-бітного регістра зсуву з послідовним входом і паралельним виходом, який виконує зсув у бік молодших розрядів і спрацьовує по фронту зростання синхроімпульсів, протягом 16 тактів подається 16-бітна послідовності двійкових сигналів, яка описуються, 16-ковим числом 3722. Біти цих кодів з'являються на вході регістра перед надходженням фронта зростання синхроімпульсів одночасно з попереднім фронтом спадання синхроімпульсів, які подаються на вхід С регістра. У 1-му такті на вхід регістра подається молодший біт коду (біт з номером 0), у 16-му такті - старший біт (з номером 15). Визначити 16-вий код К стану регістра після 5 тактів (такт починається із фронтом зростання синхроімпульса). Початковий стан регістра у 16-ковому коді - A0C5. Як відповідь записати число Kmod15.	C
	На D вхід 16-бітного регістра зсуву з послідовним входом і паралельним виходом, який виконує зсув у бік молодших розрядів і спрацьовує по фронту зростання синхроімпульсів, протягом 16 тактів подається 16-бітна послідовності двійкових сигналів, яка описуються, 16-ковим числом CD4F. Біти цих кодів з'являються на вході регістра перед надходженням фронта зростання синхроімпульсів одночасно з попереднім фронтом спадання синхроімпульсів, які подаються на вхід С регістра. У 1-му такті на вхід регістра подається молодший біт коду (біт з номером 0), у 16-му такті - старший біт (з номером 15). Визначити 16-вий код К стану регістра після 5 тактів (такт починається із фронтом зростання синхроімпульса). Початковий стан регістра у 16-ковому коді - B2FC. Як відповідь записати число Kmod15.	6
	На D вхід 16-бітного регістра зсуву з послідовним входом і паралельним виходом, який виконує зсув у бік молодших розрядів і спрацьовує по фронту зростання синхроімпульсів, протягом 16 тактів подається 16-бітна послідовності двійкових сигналів, яка описуються, 16-ковим числом 619F. Біти цих кодів з'являються на вході регістра перед надходженням фронта зростання синхроімпульсів одночасно з попереднім фронтом спадання синхроімпульсів, які подаються на вхід С регістра. У 1-му такті на вхід регістра подається молодший біт коду (біт з номером 0), у 16-му такті - старший біт (з номером 15). Визначити 16-вий код К стану регістра після 5 тактів (такт починається із фронтом зростання синхроімпульса). Початковий стан регістра у 16-ковому коді - B35C. Як відповідь записати число Kmod15.	2

	На D вхід 16-бітного регістра зсуву з послідовним входом і паралельним виходом, який виконує зсув у бік молодших розрядів і спрацьовує по фронту зростання синхроімпульсів, протягом 16 тактів подається 16-бітна послідовності двійкових сигналів, яка описуються, 16-ковим числом 1DC8. Біти цих кодів з'являються на вході регістра перед надходженням фронта зростання синхроімпульсів одночасно з попереднім фронтом спадання синхроімпульсів, які подаються на вхід С регістра. У 1-му такті на вхід регістра подається молодший біт коду (біт з номером 0), у 16-му такті - старший біт (з номером 15). Визначити 16-вий код К стану регістра після 5 тактів (такт починається із фронтом зростання синхроімпульса). Початковий стан регістра у 16-ковому коді - EB6A. Як відповідь записати число Kmod15.	С
	На D вхід 16-бітного регістра зсуву з послідовним входом і паралельним виходом, який виконує зсув у бік молодших розрядів і спрацьовує по фронту зростання синхроімпульсів, протягом 16 тактів подається 16-бітна послідовності двійкових сигналів, яка описуються, 16-ковим числом 21B2. Біти цих кодів з'являються на вході регістра перед надходженням фронта зростання синхроімпульсів одночасно з попереднім фронтом спадання синхроімпульсів, які подаються на вхід С регістра. У 1-му такті на вхід регістра подається молодший біт коду (біт з номером 0), у 16-му такті - старший біт (з номером 15). Визначити 16-вий код К стану регістра після 5 тактів (такт починається із фронтом зростання синхроімпульса). Початковий стан регістра у 16-ковому коді - 632C. Як відповідь записати число Kmod15.	7
	На D вхід 16-бітного регістра зсуву з послідовним входом і паралельним виходом, який виконує зсув у бік молодших розрядів і спрацьовує по фронту зростання синхроімпульсів, протягом 16 тактів подається 16-бітна послідовності двійкових сигналів, яка описуються, 16-ковим числом AE23. Біти цих кодів з'являються на вході регістра перед надходженням фронта зростання синхроімпульсів одночасно з попереднім фронтом спадання синхроімпульсів, які подаються на вхід С регістра. У 1-му такті на вхід регістра подається молодший біт коду (біт з номером 0), у 16-му такті - старший біт (з номером 15). Визначити 16-вий код К стану регістра після 5 тактів (такт починається із фронтом зростання синхроімпульса). Початковий стан регістра у 16-ковому коді - 8946. Як відповідь записати число Kmod15.	С
	На D вхід 16-бітного регістра зсуву з послідовним входом і паралельним виходом, який виконує зсув у бік молодших розрядів і спрацьовує по фронту зростання синхроімпульсів, протягом 16 тактів подається 16-бітна послідовності двійкових сигналів, яка описуються, 16-ковим числом 2F5A. Біти цих кодів з'являються на вході регістра перед надходженням фронта зростання синхроімпульсів одночасно з попереднім фронтом спадання синхроімпульсів, які подаються на вхід С регістра. У 1-му такті на вхід регістра подається молодший біт коду (біт з номером 0), у 16-му такті - старший біт (з номером 15). Визначити 16-вий код К стану регістра після 5 тактів (такт починається із фронтом зростання синхроімпульса). Початковий стан регістра у 16-ковому коді - 912A. Як відповідь записати число Kmod15.	4
	На D вхід 16-бітного регістра зсуву з послідовним входом і паралельним виходом, який виконує зсув у бік молодших розрядів і спрацьовує по фронту зростання синхроімпульсів, протягом 16 тактів подається 16-бітна послідовності двійкових сигналів, яка описуються, 16-ковим числом 7C1C. Біти цих кодів з'являються на вході регістра перед надходженням фронта зростання синхроімпульсів одночасно з попереднім фронтом спадання синхроімпульсів, які подаються на вхід С регістра. У 1-му такті на вхід регістра подається молодший біт коду (біт з номером 0), у 16-му такті - старший біт (з номером 15). Визначити 16-вий код К стану регістра після 5 тактів (такт починається із фронтом зростання синхроімпульса). Початковий стан регістра у 16-ковому коді - 63B0. Як відповідь записати число Kmod15.	1
	На D вхід 16-бітного регістра зсуву з послідовним входом і паралельним виходом, який виконує зсув у бік молодших розрядів і спрацьовує по фронту зростання синхроімпульсів, протягом 16 тактів подається 16-бітна послідовності двійкових сигналів, яка описуються,	B

	16-ковим числом 7DDC. Біти цих кодів з'являються на вході регістра перед надходженням фронта зростання синхроімпульсів одночасно з попереднім фронтом спадання синхроімпульсів, які подаються на вхід С регістра. У 1-му такті на вхід регістра подається молодший біт коду (біт з номером 0), у 16-му такті - старший біт (з номером 15). Визначити 16-вий код К стану регістра після 5 тактів (такт починається із фронтом зростання синхроімпульса). Початковий стан регістра у 16-ковому коді - 19E5. Як відповідь записати число Kmod15.	
	На D вхід 16-бітного регістра зсуву з послідовним входом і паралельним виходом, який виконує зсув у бік молодших розрядів і спрацьовує по фронту зростання синхроімпульсів, протягом 16 тактів подається 16-бітна послідовності двійкових сигналів, яка описуються, 16-ковим числом F7BB. Біти цих кодів з'являються на вході регістра перед надходженням фронта зростання синхроімпульсів одночасно з попереднім фронтом спадання синхроімпульсів, які подаються на вхід С регістра. У 1-му такті на вхід регістра подається молодший біт коду (біт з номером 0), у 16-му такті - старший біт (з номером 15). Визначити 16-вий код К стану регістра після 5 тактів (такт починається із фронтом зростання синхроімпульса). Початковий стан регістра у 16-ковому коді - EA0E. Як відповідь записати число Kmod15.	3
	На D вхід 16-бітного регістра зсуву з послідовним входом і паралельним виходом, який виконує зсув у бік молодших розрядів і спрацьовує по фронту зростання синхроімпульсів, протягом 16 тактів подається 16-бітна послідовності двійкових сигналів, яка описуються, 16-ковим числом 85DC. Біти цих кодів з'являються на вході регістра перед надходженням фронта зростання синхроімпульсів одночасно з попереднім фронтом спадання синхроімпульсів, які подаються на вхід С регістра. У 1-му такті на вхід регістра подається молодший біт коду (біт з номером 0), у 16-му такті - старший біт (з номером 15). Визначити 16-вий код К стану регістра після 5 тактів (такт починається із фронтом зростання синхроімпульса). Початковий стан регістра у 16-ковому коді - 82A1. Як відповідь записати число Kmod15.	9
	На D вхід 16-бітного регістра зсуву з послідовним входом і паралельним виходом, який виконує зсув у бік молодших розрядів і спрацьовує по фронту зростання синхроімпульсів, протягом 16 тактів подається 16-бітна послідовності двійкових сигналів, яка описуються, 16-ковим числом A6D1. Біти цих кодів з'являються на вході регістра перед надходженням фронта зростання синхроімпульсів одночасно з попереднім фронтом спадання синхроімпульсів, які подаються на вхід С регістра. У 1-му такті на вхід регістра подається молодший біт коду (біт з номером 0), у 16-му такті - старший біт (з номером 15). Визначити 16-вий код К стану регістра після 5 тактів (такт починається із фронтом зростання синхроімпульса). Початковий стан регістра у 16-ковому коді - C7AB. Як відповідь записати число Kmod15.	8
	На D вхід 16-бітного регістра зсуву з послідовним входом і паралельним виходом, який виконує зсув у бік молодших розрядів і спрацьовує по фронту зростання синхроімпульсів, протягом 16 тактів подається 16-бітна послідовності двійкових сигналів, яка описуються, 16-ковим числом 9A87. Біти цих кодів з'являються на вході регістра перед надходженням фронта зростання синхроімпульсів одночасно з попереднім фронтом спадання синхроімпульсів, які подаються на вхід С регістра. У 1-му такті на вхід регістра подається молодший біт коду (біт з номером 0), у 16-му такті - старший біт (з номером 15). Визначити 16-вий код К стану регістра після 5 тактів (такт починається із фронтом зростання синхроімпульса). Початковий стан регістра у 16-ковому коді - A2A1. Як відповідь записати число Kmod15.	7
	На D вхід 16-бітного регістра зсуву з послідовним входом і паралельним виходом, який виконує зсув у бік молодших розрядів і спрацьовує по фронту зростання синхроімпульсів, протягом 16 тактів подається 16-бітна послідовності двійкових сигналів, яка описуються, 16-ковим числом D825. Біти цих кодів з'являються на вході регістра перед надходженням фронта зростання синхроімпульсів одночасно з попереднім фронтом спадання синхроімпульсів, які подаються на вхід С регістра. У 1-му такті на вхід регістра	5

	подається молодший біт коду (біт з номером 0), у 16-му такті - старший біт (з номером 15). Визначити 16-вий код К стану регістра після 5 тактів (такт починається із фронтом зростання синхроімпульса). Початковий стан регістра у 16-ковому коді - 9753. Як відповідь записати число Kmod15.	
	На D вхід 16-бітного регістра зсуву з послідовним входом і паралельним виходом, який виконує зсув у бік молодших розрядів і спрацьовує по фронту зростання синхроімпульсів, протягом 16 тактів подається 16-бітна послідовності двійкових сигналів, яка описуються, 16-ковим числом C658. Біти цих кодів з'являються на вході регістра перед надходженням фронта зростання синхроімпульсів одночасно з попереднім фронтом спадання синхроімпульсів, які подаються на вхід С регістра. У 1-му такті на вхід регістра подається молодший біт коду (біт з номером 0), у 16-му такті - старший біт (з номером 15). Визначити 16-вий код К стану регістра після 5 тактів (такт починається із фронтом зростання синхроімпульса). Початковий стан регістра у 16-ковому коді - 05A4. Як відповідь записати число Kmod15.	C
	На D вхід 16-бітного регістра зсуву з послідовним входом і паралельним виходом, який виконує зсув у бік молодших розрядів і спрацьовує по фронту зростання синхроімпульсів, протягом 16 тактів подається 16-бітна послідовності двійкових сигналів, яка описуються, 16-ковим числом 41BE. Біти цих кодів з'являються на вході регістра перед надходженням фронта зростання синхроімпульсів одночасно з попереднім фронтом спадання синхроімпульсів, які подаються на вхід С регістра. У 1-му такті на вхід регістра подається молодший біт коду (біт з номером 0), у 16-му такті - старший біт (з номером 15). Визначити 16-вий код К стану регістра після 5 тактів (такт починається із фронтом зростання синхроімпульса). Початковий стан регістра у 16-ковому коді - 1F85. Як відповідь записати число Kmod15.	C
	На D вхід 16-бітного регістра зсуву з послідовним входом і паралельним виходом, який виконує зсув у бік молодших розрядів і спрацьовує по фронту зростання синхроімпульсів, протягом 16 тактів подається 16-бітна послідовності двійкових сигналів, яка описуються, 16-ковим числом 97B1. Біти цих кодів з'являються на вході регістра перед надходженням фронта зростання синхроімпульсів одночасно з попереднім фронтом спадання синхроімпульсів, які подаються на вхід С регістра. У 1-му такті на вхід регістра подається молодший біт коду (біт з номером 0), у 16-му такті - старший біт (з номером 15). Визначити 16-вий код К стану регістра після 5 тактів (такт починається із фронтом зростання синхроімпульса). Початковий стан регістра у 16-ковому коді - 33E7. Як відповідь записати число Kmod15.	B
	На D вхід 16-бітного регістра зсуву з послідовним входом і паралельним виходом, який виконує зсув у бік молодших розрядів і спрацьовує по фронту зростання синхроімпульсів, протягом 16 тактів подається 16-бітна послідовності двійкових сигналів, яка описуються, 16-ковим числом AB3E. Біти цих кодів з'являються на вході регістра перед надходженням фронта зростання синхроімпульсів одночасно з попереднім фронтом спадання синхроімпульсів, які подаються на вхід С регістра. У 1-му такті на вхід регістра подається молодший біт коду (біт з номером 0), у 16-му такті - старший біт (з номером 15). Визначити 16-вий код К стану регістра після 5 тактів (такт починається із фронтом зростання синхроімпульса). Початковий стан регістра у 16-ковому коді - B937. Як відповідь записати число Kmod15.	B
	На D вхід 16-бітного регістра зсуву з послідовним входом і паралельним виходом, який виконує зсув у бік молодших розрядів і спрацьовує по фронту зростання синхроімпульсів, протягом 16 тактів подається 16-бітна послідовності двійкових сигналів, яка описуються, 16-ковим числом DF30. Біти цих кодів з'являються на вході регістра перед надходженням фронта зростання синхроімпульсів одночасно з попереднім фронтом спадання синхроімпульсів, які подаються на вхід С регістра. У 1-му такті на вхід регістра подається молодший біт коду (біт з номером 0), у 16-му такті - старший біт (з номером 15). Визначити 16-вий код К стану регістра після 5 тактів (такт починається із фронтом зростання синхроімпульса). Початковий стан регістра у 16-ковому коді - 743A. Як	7

	відповідь записати число Kmod15.	
	На D вхід 16-бітного регістра зсуву з послідовним входом і паралельним виходом, який виконує зсув у бік молодших розрядів і спрацьовує по фронту зростання синхроімпульсів, протягом 16 тактів подається 16-бітна послідовності двійкових сигналів, яка описуються, 16-ковим числом BD82. Біти цих кодів з'являються на вході регістра перед надходженням фронта зростання синхроімпульсів одночасно з попереднім фронтом спадання синхроімпульсів, які подаються на вхід С регістра. У 1-му такті на вхід регістра подається молодший біт коду (біт з номером 0), у 16-му такті - старший біт (з номером 15). Визначити 16-вий код К стану регістра після 5 тактів (такт починається із фронтом зростання синхроімпульса). Початковий стан регістра у 16-ковому коді - 3076. Як відповідь записати число Kmod15.	D
	На D вхід 16-бітного регістра зсуву з послідовним входом і паралельним виходом, який виконує зсув у бік молодших розрядів і спрацьовує по фронту зростання синхроімпульсів, протягом 16 тактів подається 16-бітна послідовності двійкових сигналів, яка описуються, 16-ковим числом 3F9D. Біти цих кодів з'являються на вході регістра перед надходженням фронта зростання синхроімпульсів одночасно з попереднім фронтом спадання синхроімпульсів, які подаються на вхід С регістра. У 1-му такті на вхід регістра подається молодший біт коду (біт з номером 0), у 16-му такті - старший біт (з номером 15). Визначити 16-вий код К стану регістра після 5 тактів (такт починається із фронтом зростання синхроімпульса). Початковий стан регістра у 16-ковому коді - 9D5F. Як відповідь записати число Kmod15.	5
	На D вхід 16-бітного регістра зсуву з послідовним входом і паралельним виходом, який виконує зсув у бік молодших розрядів і спрацьовує по фронту зростання синхроімпульсів, протягом 16 тактів подається 16-бітна послідовності двійкових сигналів, яка описуються, 16-ковим числом 3339. Біти цих кодів з'являються на вході регістра перед надходженням фронта зростання синхроімпульсів одночасно з попереднім фронтом спадання синхроімпульсів, які подаються на вхід С регістра. У 1-му такті на вхід регістра подається молодший біт коду (біт з номером 0), у 16-му такті - старший біт (з номером 15). Визначити 16-вий код К стану регістра після 5 тактів (такт починається із фронтом зростання синхроімпульса). Початковий стан регістра у 16-ковому коді - 2681. Як відповідь записати число Kmod15.	D
	На D вхід 16-бітного регістра зсуву з послідовним входом і паралельним виходом, який виконує зсув у бік молодших розрядів і спрацьовує по фронту зростання синхроімпульсів, протягом 16 тактів подається 16-бітна послідовності двійкових сигналів, яка описуються, 16-ковим числом A46F. Біти цих кодів з'являються на вході регістра перед надходженням фронта зростання синхроімпульсів одночасно з попереднім фронтом спадання синхроімпульсів, які подаються на вхід С регістра. У 1-му такті на вхід регістра подається молодший біт коду (біт з номером 0), у 16-му такті - старший біт (з номером 15). Визначити 16-вий код К стану регістра після 5 тактів (такт починається із фронтом зростання синхроімпульса). Початковий стан регістра у 16-ковому коді - 8ED5. Як відповідь записати число Kmod15.	2
	На D вхід 16-бітного регістра зсуву з послідовним входом і паралельним виходом, який виконує зсув у бік молодших розрядів і спрацьовує по фронту зростання синхроімпульсів, протягом 16 тактів подається 16-бітна послідовності двійкових сигналів, яка описуються, 16-ковим числом B146. Біти цих кодів з'являються на вході регістра перед надходженням фронта зростання синхроімпульсів одночасно з попереднім фронтом спадання синхроімпульсів, які подаються на вхід С регістра. У 1-му такті на вхід регістра подається молодший біт коду (біт з номером 0), у 16-му такті - старший біт (з номером 15). Визначити 16-вий код К стану регістра після 5 тактів (такт починається із фронтом зростання синхроімпульса). Початковий стан регістра у 16-ковому коді - 58EF. Як відповідь записати число Kmod15.	9

	На D вхід 16-бітного регістра зсуву з послідовним входом і паралельним виходом, який виконує зсув у бік молодших розрядів і спрацьовує по фронту зростання синхроімпульсів, протягом 16 тактів подається 16-бітна послідовності двійкових сигналів, яка описуються, 16-ковим числом 64C6. Біти цих кодів з'являються на вході регістра перед надходженням фронта зростання синхроімпульсів одночасно з попереднім фронтом спадання синхроімпульсів, які подаються на вхід С регістра. У 1-му такті на вхід регістра подається молодший біт коду (біт з номером 0), у 16-му такті - старший біт (з номером 15). Визначити 16-вий код К стану регістра після 5 тактів (такт починається із фронтом зростання синхроімпульса). Початковий стан регістра у 16-ковому коді - 3124. Як відповідь записати число Kmod15.	6
	На D вхід 16-бітного регістра зсуву з послідовним входом і паралельним виходом, який виконує зсув у бік молодших розрядів і спрацьовує по фронту зростання синхроімпульсів, протягом 16 тактів подається 16-бітна послідовності двійкових сигналів, яка описуються, 16-ковим числом 9AEA. Біти цих кодів з'являються на вході регістра перед надходженням фронта зростання синхроімпульсів одночасно з попереднім фронтом спадання синхроімпульсів, які подаються на вхід С регістра. У 1-му такті на вхід регістра подається молодший біт коду (біт з номером 0), у 16-му такті - старший біт (з номером 15). Визначити 16-вий код К стану регістра після 5 тактів (такт починається із фронтом зростання синхроімпульса). Початковий стан регістра у 16-ковому коді - 0E88. Як відповідь записати число Kmod15.	1
	На D вхід 16-бітного регістра зсуву з послідовним входом і паралельним виходом, який виконує зсув у бік молодших розрядів і спрацьовує по фронту зростання синхроімпульсів, протягом 16 тактів подається 16-бітна послідовності двійкових сигналів, яка описуються, 16-ковим числом EA0C. Біти цих кодів з'являються на вході регістра перед надходженням фронта зростання синхроімпульсів одночасно з попереднім фронтом спадання синхроімпульсів, які подаються на вхід С регістра. У 1-му такті на вхід регістра подається молодший біт коду (біт з номером 0), у 16-му такті - старший біт (з номером 15). Визначити 16-вий код К стану регістра після 5 тактів (такт починається із фронтом зростання синхроімпульса). Початковий стан регістра у 16-ковому коді - BFB6. Як відповідь записати число Kmod15.	9
	На D вхід 16-бітного регістра зсуву з послідовним входом і паралельним виходом, який виконує зсув у бік молодших розрядів і спрацьовує по фронту зростання синхроімпульсів, протягом 16 тактів подається 16-бітна послідовності двійкових сигналів, яка описуються, 16-ковим числом 3E1D. Біти цих кодів з'являються на вході регістра перед надходженням фронта зростання синхроімпульсів одночасно з попереднім фронтом спадання синхроімпульсів, які подаються на вхід С регістра. У 1-му такті на вхід регістра подається молодший біт коду (біт з номером 0), у 16-му такті - старший біт (з номером 15). Визначити 16-вий код К стану регістра після 5 тактів (такт починається із фронтом зростання синхроімпульса). Початковий стан регістра у 16-ковому коді - 718C. Як відповідь записати число Kmod15.	0
	На D вхід 16-бітного регістра зсуву з послідовним входом і паралельним виходом, який виконує зсув у бік молодших розрядів і спрацьовує по фронту зростання синхроімпульсів, протягом 16 тактів подається 16-бітна послідовності двійкових сигналів, яка описуються, 16-ковим числом 867E. Біти цих кодів з'являються на вході регістра перед надходженням фронта зростання синхроімпульсів одночасно з попереднім фронтом спадання синхроімпульсів, які подаються на вхід С регістра. У 1-му такті на вхід регістра подається молодший біт коду (біт з номером 0), у 16-му такті - старший біт (з номером 15). Визначити 16-вий код К стану регістра після 5 тактів (такт починається із фронтом зростання синхроімпульса). Початковий стан регістра у 16-ковому коді - 9F69. Як відповідь записати число Kmod15.	0
	На D вхід 16-бітного регістра зсуву з послідовним входом і паралельним виходом, який виконує зсув у бік молодших розрядів і спрацьовує по фронту зростання синхроімпульсів, протягом 16 тактів подається 16-бітна послідовності двійкових сигналів, яка описуються,	7

	16-ковим числом 098D. Біти цих кодів з'являються на вході регістра перед надходженням фронта зростання синхроімпульсів одночасно з попереднім фронтом спадання синхроімпульсів, які подаються на вхід С регістра. У 1-му такті на вхід регістра подається молодший біт коду (біт з номером 0), у 16-му такті - старший біт (з номером 15). Визначити 16-вий код К стану регістра після 5 тактів (такт починається із фронтом зростання синхроімпульса). Початковий стан регістра у 16-ковому коді - A43C. Як відповідь записати число Kmod15.	
	На D вхід 16-бітного регістра зсуву з послідовним входом і паралельним виходом, який виконує зсув у бік молодших розрядів і спрацьовує по фронту зростання синхроімпульсів, протягом 16 тактів подається 16-бітна послідовності двійкових сигналів, яка описуються, 16-ковим числом 7823. Біти цих кодів з'являються на вході регістра перед надходженням фронта зростання синхроімпульсів одночасно з попереднім фронтом спадання синхроімпульсів, які подаються на вхід С регістра. У 1-му такті на вхід регістра подається молодший біт коду (біт з номером 0), у 16-му такті - старший біт (з номером 15). Визначити 16-вий код К стану регістра після 5 тактів (такт починається із фронтом зростання синхроімпульса). Початковий стан регістра у 16-ковому коді - 5601. Як відповідь записати число Kmod15.	7
	На D вхід 16-бітного регістра зсуву з послідовним входом і паралельним виходом, який виконує зсув у бік молодших розрядів і спрацьовує по фронту зростання синхроімпульсів, протягом 16 тактів подається 16-бітна послідовності двійкових сигналів, яка описуються, 16-ковим числом C3C3. Біти цих кодів з'являються на вході регістра перед надходженням фронта зростання синхроімпульсів одночасно з попереднім фронтом спадання синхроімпульсів, які подаються на вхід С регістра. У 1-му такті на вхід регістра подається молодший біт коду (біт з номером 0), у 16-му такті - старший біт (з номером 15). Визначити 16-вий код К стану регістра після 5 тактів (такт починається із фронтом зростання синхроімпульса). Початковий стан регістра у 16-ковому коді - 7659. Як відповідь записати число Kmod15.	A
	На D вхід 16-бітного регістра зсуву з послідовним входом і паралельним виходом, який виконує зсув у бік молодших розрядів і спрацьовує по фронту зростання синхроімпульсів, протягом 16 тактів подається 16-бітна послідовності двійкових сигналів, яка описуються, 16-ковим числом 0A7F. Біти цих кодів з'являються на вході регістра перед надходженням фронта зростання синхроімпульсів одночасно з попереднім фронтом спадання синхроімпульсів, які подаються на вхід С регістра. У 1-му такті на вхід регістра подається молодший біт коду (біт з номером 0), у 16-му такті - старший біт (з номером 15). Визначити 16-вий код К стану регістра після 5 тактів (такт починається із фронтом зростання синхроімпульса). Початковий стан регістра у 16-ковому коді - 959A. Як відповідь записати число Kmod15.	4
	На D вхід 16-бітного регістра зсуву з послідовним входом і паралельним виходом, який виконує зсув у бік молодших розрядів і спрацьовує по фронту зростання синхроімпульсів, протягом 16 тактів подається 16-бітна послідовності двійкових сигналів, яка описуються, 16-ковим числом D864. Біти цих кодів з'являються на вході регістра перед надходженням фронта зростання синхроімпульсів одночасно з попереднім фронтом спадання синхроімпульсів, які подаються на вхід С регістра. У 1-му такті на вхід регістра подається молодший біт коду (біт з номером 0), у 16-му такті - старший біт (з номером 15). Визначити 16-вий код К стану регістра після 5 тактів (такт починається із фронтом зростання синхроімпульса). Початковий стан регістра у 16-ковому коді - 4382. Як відповідь записати число Kmod15.	2
	На D вхід 16-бітного регістра зсуву з послідовним входом і паралельним виходом, який виконує зсув у бік молодших розрядів і спрацьовує по фронту зростання синхроімпульсів, протягом 16 тактів подається 16-бітна послідовності двійкових сигналів, яка описуються, 16-ковим числом 8197. Біти цих кодів з'являються на вході регістра перед надходженням фронта зростання синхроімпульсів одночасно з попереднім фронтом спадання синхроімпульсів, які подаються на вхід С регістра. У 1-му такті на вхід регістра	D

	подається молодший біт коду (біт з номером 0), у 16-му такті - старший біт (з номером 15). Визначити 16-вий код К стану регістра після 5 тактів (такт починається із фронтом зростання синхроімпульса). Початковий стан регістра у 16-ковому коді - 24C5. Як відповідь записати число Kmod15.	
	На D вхід 16-бітного регістра зсуву з послідовним входом і паралельним виходом, який виконує зсув у бік молодших розрядів і спрацьовує по фронту зростання синхроімпульсів, протягом 16 тактів подається 16-бітна послідовності двійкових сигналів, яка описуються, 16-ковим числом 2780. Біти цих кодів з'являються на вході регістра перед надходженням фронта зростання синхроімпульсів одночасно з попереднім фронтом спадання синхроімпульсів, які подаються на вхід С регістра. У 1-му такті на вхід регістра подається молодший біт коду (біт з номером 0), у 16-му такті - старший біт (з номером 15). Визначити 16-вий код К стану регістра після 5 тактів (такт починається із фронтом зростання синхроімпульса). Початковий стан регістра у 16-ковому коді - 8CD8. Як відповідь записати число Kmod15.	1
	На D вхід 16-бітного регістра зсуву з послідовним входом і паралельним виходом, який виконує зсув у бік молодших розрядів і спрацьовує по фронту зростання синхроімпульсів, протягом 16 тактів подається 16-бітна послідовності двійкових сигналів, яка описуються, 16-ковим числом E321. Біти цих кодів з'являються на вході регістра перед надходженням фронта зростання синхроімпульсів одночасно з попереднім фронтом спадання синхроімпульсів, які подаються на вхід С регістра. У 1-му такті на вхід регістра подається молодший біт коду (біт з номером 0), у 16-му такті - старший біт (з номером 15). Визначити 16-вий код К стану регістра після 5 тактів (такт починається із фронтом зростання синхроімпульса). Початковий стан регістра у 16-ковому коді - E5C7. Як відповідь записати число Kmod15.	1
	На D вхід 16-бітного регістра зсуву з послідовним входом і паралельним виходом, який виконує зсув у бік молодших розрядів і спрацьовує по фронту зростання синхроімпульсів, протягом 16 тактів подається 16-бітна послідовності двійкових сигналів, яка описуються, 16-ковим числом AB3B. Біти цих кодів з'являються на вході регістра перед надходженням фронта зростання синхроімпульсів одночасно з попереднім фронтом спадання синхроімпульсів, які подаються на вхід С регістра. У 1-му такті на вхід регістра подається молодший біт коду (біт з номером 0), у 16-му такті - старший біт (з номером 15). Визначити 16-вий код К стану регістра після 5 тактів (такт починається із фронтом зростання синхроімпульса). Початковий стан регістра у 16-ковому коді - 6CB1. Як відповідь записати число Kmod15.	5
	На D вхід 16-бітного регістра зсуву з послідовним входом і паралельним виходом, який виконує зсув у бік молодших розрядів і спрацьовує по фронту зростання синхроімпульсів, протягом 16 тактів подається 16-бітна послідовності двійкових сигналів, яка описуються, 16-ковим числом 765A. Біти цих кодів з'являються на вході регістра перед надходженням фронта зростання синхроімпульсів одночасно з попереднім фронтом спадання синхроімпульсів, які подаються на вхід С регістра. У 1-му такті на вхід регістра подається молодший біт коду (біт з номером 0), у 16-му такті - старший біт (з номером 15). Визначити 16-вий код К стану регістра після 5 тактів (такт починається із фронтом зростання синхроімпульса). Початковий стан регістра у 16-ковому коді - 8DBF. Як відповідь записати число Kmod15.	6
	На D вхід 16-бітного регістра зсуву з послідовним входом і паралельним виходом, який виконує зсув у бік молодших розрядів і спрацьовує по фронту зростання синхроімпульсів, протягом 16 тактів подається 16-бітна послідовності двійкових сигналів, яка описуються, 16-ковим числом 2272. Біти цих кодів з'являються на вході регістра перед надходженням фронта зростання синхроімпульсів одночасно з попереднім фронтом спадання синхроімпульсів, які подаються на вхід С регістра. У 1-му такті на вхід регістра подається молодший біт коду (біт з номером 0), у 16-му такті - старший біт (з номером 15). Визначити 16-вий код К стану регістра після 5 тактів (такт починається із фронтом зростання синхроімпульса). Початковий стан регістра у 16-ковому коді - 203C. Як	B

	відповідь записати число Kmod15.	
	На D вхід 16-бітного регістра зсуву з послідовним входом і паралельним виходом, який виконує зсув у бік молодших розрядів і спрацьовує по фронту зростання синхроімпульсів, протягом 16 тактів подається 16-бітна послідовності двійкових сигналів, яка описуються, 16-ковим числом 411D. Біти цих кодів з'являються на вході регістра перед надходженням фронта зростання синхроімпульсів одночасно з попереднім фронтом спадання синхроімпульсів, які подаються на вхід С регістра. У 1-му такті на вхід регістра подається молодший біт коду (біт з номером 0), у 16-му такті - старший біт (з номером 15). Визначити 16-вий код К стану регістра після 5 тактів (такт починається із фронтом зростання синхроімпульса). Початковий стан регістра у 16-ковому коді - F426. Як відповідь записати число Kmod15.	A
	На D вхід 16-бітного регістра зсуву з послідовним входом і паралельним виходом, який виконує зсув у бік молодших розрядів і спрацьовує по фронту зростання синхроімпульсів, протягом 16 тактів подається 16-бітна послідовності двійкових сигналів, яка описуються, 16-ковим числом 65B4. Біти цих кодів з'являються на вході регістра перед надходженням фронта зростання синхроімпульсів одночасно з попереднім фронтом спадання синхроімпульсів, які подаються на вхід С регістра. У 1-му такті на вхід регістра подається молодший біт коду (біт з номером 0), у 16-му такті - старший біт (з номером 15). Визначити 16-вий код К стану регістра після 5 тактів (такт починається із фронтом зростання синхроімпульса). Початковий стан регістра у 16-ковому коді - FF8A. Як відповідь записати число Kmod15.	E
	На D вхід 16-бітного регістра зсуву з послідовним входом і паралельним виходом, який виконує зсув у бік молодших розрядів і спрацьовує по фронту зростання синхроімпульсів, протягом 16 тактів подається 16-бітна послідовності двійкових сигналів, яка описуються, 16-ковим числом 2887. Біти цих кодів з'являються на вході регістра перед надходженням фронта зростання синхроімпульсів одночасно з попереднім фронтом спадання синхроімпульсів, які подаються на вхід С регістра. У 1-му такті на вхід регістра подається молодший біт коду (біт з номером 0), у 16-му такті - старший біт (з номером 15). Визначити 16-вий код К стану регістра після 5 тактів (такт починається із фронтом зростання синхроімпульса). Початковий стан регістра у 16-ковому коді - 70F8. Як відповідь записати число Kmod15.	E
	На D вхід 16-бітного регістра зсуву з послідовним входом і паралельним виходом, який виконує зсув у бік молодших розрядів і спрацьовує по фронту зростання синхроімпульсів, протягом 16 тактів подається 16-бітна послідовності двійкових сигналів, яка описуються, 16-ковим числом 7781. Біти цих кодів з'являються на вході регістра перед надходженням фронта зростання синхроімпульсів одночасно з попереднім фронтом спадання синхроімпульсів, які подаються на вхід С регістра. У 1-му такті на вхід регістра подається молодший біт коду (біт з номером 0), у 16-му такті - старший біт (з номером 15). Визначити 16-вий код К стану регістра після 5 тактів (такт починається із фронтом зростання синхроімпульса). Початковий стан регістра у 16-ковому коді - 8469. Як відповідь записати число Kmod15.	2
	На D вхід 16-бітного регістра зсуву з послідовним входом і паралельним виходом, який виконує зсув у бік молодших розрядів і спрацьовує по фронту зростання синхроімпульсів, протягом 16 тактів подається 16-бітна послідовності двійкових сигналів, яка описуються, 16-ковим числом 17A9. Біти цих кодів з'являються на вході регістра перед надходженням фронта зростання синхроімпульсів одночасно з попереднім фронтом спадання синхроімпульсів, які подаються на вхід С регістра. У 1-му такті на вхід регістра подається молодший біт коду (біт з номером 0), у 16-му такті - старший біт (з номером 15). Визначити 16-вий код К стану регістра після 5 тактів (такт починається із фронтом зростання синхроімпульса). Початковий стан регістра у 16-ковому коді - 03E1. Як відповідь записати число Kmod15.	D

	На D вхід 16-бітного регістра зсуву з послідовним входом і паралельним виходом, який виконує зсув у бік молодших розрядів і спрацьовує по фронту зростання синхроімпульсів, протягом 16 тактів подається 16-бітна послідовності двійкових сигналів, яка описуються, 16-ковим числом 8FB3. Біти цих кодів з'являються на вході регістра перед надходженням фронта зростання синхроімпульсів одночасно з попереднім фронтом спадання синхроімпульсів, які подаються на вхід С регістра. У 1-му такті на вхід регістра подається молодший біт коду (біт з номером 0), у 16-му такті - старший біт (з номером 15). Визначити 16-вий код К стану регістра після 5 тактів (такт починається із фронтом зростання синхроімпульса). Початковий стан регістра у 16-ковому коді - D84B. Як відповідь записати число Kmod15.	7
	На D вхід 16-бітного регістра зсуву з послідовним входом і паралельним виходом, який виконує зсув у бік молодших розрядів і спрацьовує по фронту зростання синхроімпульсів, протягом 16 тактів подається 16-бітна послідовності двійкових сигналів, яка описуються, 16-ковим числом 5D41. Біти цих кодів з'являються на вході регістра перед надходженням фронта зростання синхроімпульсів одночасно з попереднім фронтом спадання синхроімпульсів, які подаються на вхід С регістра. У 1-му такті на вхід регістра подається молодший біт коду (біт з номером 0), у 16-му такті - старший біт (з номером 15). Визначити 16-вий код К стану регістра після 5 тактів (такт починається із фронтом зростання синхроімпульса). Початковий стан регістра у 16-ковому коді - 36A2. Як відповідь записати число Kmod15.	A
	На D вхід 16-бітного регістра зсуву з послідовним входом і паралельним виходом, який виконує зсув у бік молодших розрядів і спрацьовує по фронту зростання синхроімпульсів, протягом 16 тактів подається 16-бітна послідовності двійкових сигналів, яка описуються, 16-ковим числом EB62. Біти цих кодів з'являються на вході регістра перед надходженням фронта зростання синхроімпульсів одночасно з попереднім фронтом спадання синхроімпульсів, які подаються на вхід С регістра. У 1-му такті на вхід регістра подається молодший біт коду (біт з номером 0), у 16-му такті - старший біт (з номером 15). Визначити 16-вий код К стану регістра після 5 тактів (такт починається із фронтом зростання синхроімпульса). Початковий стан регістра у 16-ковому коді - E2AB. Як відповідь записати число Kmod15.	E
	На D вхід 16-бітного регістра зсуву з послідовним входом і паралельним виходом, який виконує зсув у бік молодших розрядів і спрацьовує по фронту зростання синхроімпульсів, протягом 16 тактів подається 16-бітна послідовності двійкових сигналів, яка описуються, 16-ковим числом 8BDC. Біти цих кодів з'являються на вході регістра перед надходженням фронта зростання синхроімпульсів одночасно з попереднім фронтом спадання синхроімпульсів, які подаються на вхід С регістра. У 1-му такті на вхід регістра подається молодший біт коду (біт з номером 0), у 16-му такті - старший біт (з номером 15). Визначити 16-вий код К стану регістра після 5 тактів (такт починається із фронтом зростання синхроімпульса). Початковий стан регістра у 16-ковому коді - 8565. Як відповідь записати число Kmod15.	1
	На D вхід 16-бітного регістра зсуву з послідовним входом і паралельним виходом, який виконує зсув у бік молодших розрядів і спрацьовує по фронту зростання синхроімпульсів, протягом 16 тактів подається 16-бітна послідовності двійкових сигналів, яка описуються, 16-ковим числом E799. Біти цих кодів з'являються на вході регістра перед надходженням фронта зростання синхроімпульсів одночасно з попереднім фронтом спадання синхроімпульсів, які подаються на вхід С регістра. У 1-му такті на вхід регістра подається молодший біт коду (біт з номером 0), у 16-му такті - старший біт (з номером 15). Визначити 16-вий код К стану регістра після 5 тактів (такт починається із фронтом зростання синхроімпульса). Початковий стан регістра у 16-ковому коді - E9BF. Як відповідь записати число Kmod15.	E
	На D вхід 16-бітного регістра зсуву з послідовним входом і паралельним виходом, який виконує зсув у бік молодших розрядів і спрацьовує по фронту зростання синхроімпульсів, протягом 16 тактів подається 16-бітна послідовності двійкових сигналів, яка описуються,	9

	16-ковим числом 0BE1. Біти цих кодів з'являються на вході регістра перед надходженням фронта зростання синхроімпульсів одночасно з попереднім фронтом спадання синхроімпульсів, які подаються на вхід С регістра. У 1-му такті на вхід регістра подається молодший біт коду (біт з номером 0), у 16-му такті - старший біт (з номером 15). Визначити 16-вий код К стану регістра після 5 тактів (такт починається із фронтом зростання синхроімпульса). Початковий стан регістра у 16-ковому коді - 021D. Як відповідь записати число Kmod15.	
	На D вхід 16-бітного регістра зсуву з послідовним входом і паралельним виходом, який виконує зсув у бік молодших розрядів і спрацьовує по фронту зростання синхроімпульсів, протягом 16 тактів подається 16-бітна послідовності двійкових сигналів, яка описуються, 16-ковим числом EAB8. Біти цих кодів з'являються на вході регістра перед надходженням фронта зростання синхроімпульсів одночасно з попереднім фронтом спадання синхроімпульсів, які подаються на вхід С регістра. У 1-му такті на вхід регістра подається молодший біт коду (біт з номером 0), у 16-му такті - старший біт (з номером 15). Визначити 16-вий код К стану регістра після 5 тактів (такт починається із фронтом зростання синхроімпульса). Початковий стан регістра у 16-ковому коді - 0418. Як відповідь записати число Kmod15.	E
	На D вхід 16-бітного регістра зсуву з послідовним входом і паралельним виходом, який виконує зсув у бік молодших розрядів і спрацьовує по фронту зростання синхроімпульсів, протягом 16 тактів подається 16-бітна послідовності двійкових сигналів, яка описуються, 16-ковим числом 5BDB. Біти цих кодів з'являються на вході регістра перед надходженням фронта зростання синхроімпульсів одночасно з попереднім фронтом спадання синхроімпульсів, які подаються на вхід С регістра. У 1-му такті на вхід регістра подається молодший біт коду (біт з номером 0), у 16-му такті - старший біт (з номером 15). Визначити 16-вий код К стану регістра після 5 тактів (такт починається із фронтом зростання синхроімпульса). Початковий стан регістра у 16-ковому коді - D472. Як відповідь записати число Kmod15.	A
	На D вхід 16-бітного регістра зсуву з послідовним входом і паралельним виходом, який виконує зсув у бік молодших розрядів і спрацьовує по фронту зростання синхроімпульсів, протягом 16 тактів подається 16-бітна послідовності двійкових сигналів, яка описуються, 16-ковим числом 242D. Біти цих кодів з'являються на вході регістра перед надходженням фронта зростання синхроімпульсів одночасно з попереднім фронтом спадання синхроімпульсів, які подаються на вхід С регістра. У 1-му такті на вхід регістра подається молодший біт коду (біт з номером 0), у 16-му такті - старший біт (з номером 15). Визначити 16-вий код К стану регістра після 5 тактів (такт починається із фронтом зростання синхроімпульса). Початковий стан регістра у 16-ковому коді - 5996. Як відповідь записати число Kmod15.	A
	На D вхід 16-бітного регістра зсуву з послідовним входом і паралельним виходом, який виконує зсув у бік молодших розрядів і спрацьовує по фронту зростання синхроімпульсів, протягом 16 тактів подається 16-бітна послідовності двійкових сигналів, яка описуються, 16-ковим числом DFE6. Біти цих кодів з'являються на вході регістра перед надходженням фронта зростання синхроімпульсів одночасно з попереднім фронтом спадання синхроімпульсів, які подаються на вхід С регістра. У 1-му такті на вхід регістра подається молодший біт коду (біт з номером 0), у 16-му такті - старший біт (з номером 15). Визначити 16-вий код К стану регістра після 5 тактів (такт починається із фронтом зростання синхроімпульса). Початковий стан регістра у 16-ковому коді - E932. Як відповідь записати число Kmod15.	8
	На D вхід 16-бітного регістра зсуву з послідовним входом і паралельним виходом, який виконує зсув у бік молодших розрядів і спрацьовує по фронту зростання синхроімпульсів, протягом 16 тактів подається 16-бітна послідовності двійкових сигналів, яка описуються, 16-ковим числом 2AED. Біти цих кодів з'являються на вході регістра перед надходженням фронта зростання синхроімпульсів одночасно з попереднім фронтом спадання синхроімпульсів, які подаються на вхід С регістра. У 1-му такті на вхід регістра	2

	подається молодший біт коду (біт з номером 0), у 16-му такті - старший біт (з номером 15). Визначити 16-вий код К стану регістра після 5 тактів (такт починається із фронтом зростання синхроімпульса). Початковий стан регістра у 16-ковому коді - A396. Як відповідь записати число Kmod15.	
	На D вхід 16-бітного регістра зсуву з послідовним входом і паралельним виходом, який виконує зсув у бік молодших розрядів і спрацьовує по фронту зростання синхроімпульсів, протягом 16 тактів подається 16-бітна послідовності двійкових сигналів, яка описуються, 16-ковим числом 9F1A. Біти цих кодів з'являються на вході регістра перед надходженням фронта зростання синхроімпульсів одночасно з попереднім фронтом спадання синхроімпульсів, які подаються на вхід С регістра. У 1-му такті на вхід регістра подається молодший біт коду (біт з номером 0), у 16-му такті - старший біт (з номером 15). Визначити 16-вий код К стану регістра після 5 тактів (такт починається із фронтом зростання синхроімпульса). Початковий стан регістра у 16-ковому коді - C05E. Як відповідь записати число Kmod15.	6
	На D вхід 16-бітного регістра зсуву з послідовним входом і паралельним виходом, який виконує зсув у бік молодших розрядів і спрацьовує по фронту зростання синхроімпульсів, протягом 16 тактів подається 16-бітна послідовності двійкових сигналів, яка описуються, 16-ковим числом F8EB. Біти цих кодів з'являються на вході регістра перед надходженням фронта зростання синхроімпульсів одночасно з попереднім фронтом спадання синхроімпульсів, які подаються на вхід С регістра. У 1-му такті на вхід регістра подається молодший біт коду (біт з номером 0), у 16-му такті - старший біт (з номером 15). Визначити 16-вий код К стану регістра після 5 тактів (такт починається із фронтом зростання синхроімпульса). Початковий стан регістра у 16-ковому коді - 2563. Як відповідь записати число Kmod15.	C
	На D вхід 16-бітного регістра зсуву з послідовним входом і паралельним виходом, який виконує зсув у бік молодших розрядів і спрацьовує по фронту зростання синхроімпульсів, протягом 16 тактів подається 16-бітна послідовності двійкових сигналів, яка описуються, 16-ковим числом 0DB4. Біти цих кодів з'являються на вході регістра перед надходженням фронта зростання синхроімпульсів одночасно з попереднім фронтом спадання синхроімпульсів, які подаються на вхід С регістра. У 1-му такті на вхід регістра подається молодший біт коду (біт з номером 0), у 16-му такті - старший біт (з номером 15). Визначити 16-вий код К стану регістра після 5 тактів (такт починається із фронтом зростання синхроімпульса). Початковий стан регістра у 16-ковому коді - CC63. Як відповідь записати число Kmod15.	A
	На D вхід 16-бітного регістра зсуву з послідовним входом і паралельним виходом, який виконує зсув у бік молодших розрядів і спрацьовує по фронту зростання синхроімпульсів, протягом 16 тактів подається 16-бітна послідовності двійкових сигналів, яка описуються, 16-ковим числом C2F3. Біти цих кодів з'являються на вході регістра перед надходженням фронта зростання синхроімпульсів одночасно з попереднім фронтом спадання синхроімпульсів, які подаються на вхід С регістра. У 1-му такті на вхід регістра подається молодший біт коду (біт з номером 0), у 16-му такті - старший біт (з номером 15). Визначити 16-вий код К стану регістра після 5 тактів (такт починається із фронтом зростання синхроімпульса). Початковий стан регістра у 16-ковому коді - 074A. Як відповідь записати число Kmod15.	0
	На D вхід 16-бітного регістра зсуву з послідовним входом і паралельним виходом, який виконує зсув у бік молодших розрядів і спрацьовує по фронту зростання синхроімпульсів, протягом 16 тактів подається 16-бітна послідовності двійкових сигналів, яка описуються, 16-ковим числом 571E. Біти цих кодів з'являються на вході регістра перед надходженням фронта зростання синхроімпульсів одночасно з попереднім фронтом спадання синхроімпульсів, які подаються на вхід С регістра. У 1-му такті на вхід регістра подається молодший біт коду (біт з номером 0), у 16-му такті - старший біт (з номером 15). Визначити 16-вий код К стану регістра після 5 тактів (такт починається із фронтом зростання синхроімпульса). Початковий стан регістра у 16-ковому коді - 29D7. Як	4

	відповідь записати число Kmod15.	
	На D вхід 16-бітного регістра зсуву з послідовним входом і паралельним виходом, який виконує зсув у бік молодших розрядів і спрацьовує по фронту зростання синхроімпульсів, протягом 16 тактів подається 16-бітна послідовності двійкових сигналів, яка описуються, 16-ковим числом 73B6. Біти цих кодів з'являються на вході регістра перед надходженням фронта зростання синхроімпульсів одночасно з попереднім фронтом спадання синхроімпульсів, які подаються на вхід С регістра. У 1-му такті на вхід регістра подається молодший біт коду (біт з номером 0), у 16-му такті - старший біт (з номером 15). Визначити 16-вий код К стану регістра після 5 тактів (такт починається із фронтом зростання синхроімпульса). Початковий стан регістра у 16-ковому коді - 1505. Як відповідь записати число Kmod15.	E
	На D вхід 16-бітного регістра зсуву з послідовним входом і паралельним виходом, який виконує зсув у бік молодших розрядів і спрацьовує по фронту зростання синхроімпульсів, протягом 16 тактів подається 16-бітна послідовності двійкових сигналів, яка описуються, 16-ковим числом 3609. Біти цих кодів з'являються на вході регістра перед надходженням фронта зростання синхроімпульсів одночасно з попереднім фронтом спадання синхроімпульсів, які подаються на вхід С регістра. У 1-му такті на вхід регістра подається молодший біт коду (біт з номером 0), у 16-му такті - старший біт (з номером 15). Визначити 16-вий код К стану регістра після 5 тактів (такт починається із фронтом зростання синхроімпульса). Початковий стан регістра у 16-ковому коді - 5713. Як відповідь записати число Kmod15.	3
	На D вхід 16-бітного регістра зсуву з послідовним входом і паралельним виходом, який виконує зсув у бік молодших розрядів і спрацьовує по фронту зростання синхроімпульсів, протягом 16 тактів подається 16-бітна послідовності двійкових сигналів, яка описуються, 16-ковим числом 4899. Біти цих кодів з'являються на вході регістра перед надходженням фронта зростання синхроімпульсів одночасно з попереднім фронтом спадання синхроімпульсів, які подаються на вхід С регістра. У 1-му такті на вхід регістра подається молодший біт коду (біт з номером 0), у 16-му такті - старший біт (з номером 15). Визначити 16-вий код К стану регістра після 5 тактів (такт починається із фронтом зростання синхроімпульса). Початковий стан регістра у 16-ковому коді - A2D7. Як відповідь записати число Kmod15.	2
	На D вхід 16-бітного регістра зсуву з послідовним входом і паралельним виходом, який виконує зсув у бік молодших розрядів і спрацьовує по фронту зростання синхроімпульсів, протягом 16 тактів подається 16-бітна послідовності двійкових сигналів, яка описуються, 16-ковим числом EBF9. Біти цих кодів з'являються на вході регістра перед надходженням фронта зростання синхроімпульсів одночасно з попереднім фронтом спадання синхроімпульсів, які подаються на вхід С регістра. У 1-му такті на вхід регістра подається молодший біт коду (біт з номером 0), у 16-му такті - старший біт (з номером 15). Визначити 16-вий код К стану регістра після 5 тактів (такт починається із фронтом зростання синхроімпульса). Початковий стан регістра у 16-ковому коді - FE1A. Як відповідь записати число Kmod15.	C
	На D вхід 16-бітного регістра зсуву з послідовним входом і паралельним виходом, який виконує зсув у бік молодших розрядів і спрацьовує по фронту зростання синхроімпульсів, протягом 16 тактів подається 16-бітна послідовності двійкових сигналів, яка описуються, 16-ковим числом 0FDD. Біти цих кодів з'являються на вході регістра перед надходженням фронта зростання синхроімпульсів одночасно з попереднім фронтом спадання синхроімпульсів, які подаються на вхід С регістра. У 1-му такті на вхід регістра подається молодший біт коду (біт з номером 0), у 16-му такті - старший біт (з номером 15). Визначити 16-вий код К стану регістра після 5 тактів (такт починається із фронтом зростання синхроімпульса). Початковий стан регістра у 16-ковому коді - 7F96. Як відповідь записати число Kmod15.	7

	На D вхід 16-бітного регістра зсуву з послідовним входом і паралельним виходом, який виконує зсув у бік молодших розрядів і спрацьовує по фронту зростання синхроімпульсів, протягом 16 тактів подається 16-бітна послідовності двійкових сигналів, яка описуються, 16-ковим числом DE64. Біти цих кодів з'являються на вході регістра перед надходженням фронта зростання синхроімпульсів одночасно з попереднім фронтом спадання синхроімпульсів, які подаються на вхід С регістра. У 1-му такті на вхід регістра подається молодший біт коду (біт з номером 0), у 16-му такті - старший біт (з номером 15). Визначити 16-вий код К стану регістра після 5 тактів (такт починається із фронтом зростання синхроімпульса). Початковий стан регістра у 16-ковому коді - С311. Як відповідь записати число Kmod15.	2
	На D вхід 16-бітного регістра зсуву з послідовним входом і паралельним виходом, який виконує зсув у бік молодших розрядів і спрацьовує по фронту зростання синхроімпульсів, протягом 16 тактів подається 16-бітна послідовності двійкових сигналів, яка описуються, 16-ковим числом F7C4. Біти цих кодів з'являються на вході регістра перед надходженням фронта зростання синхроімпульсів одночасно з попереднім фронтом спадання синхроімпульсів, які подаються на вхід С регістра. У 1-му такті на вхід регістра подається молодший біт коду (біт з номером 0), у 16-му такті - старший біт (з номером 15). Визначити 16-вий код К стану регістра після 5 тактів (такт починається із фронтом зростання синхроімпульса). Початковий стан регістра у 16-ковому коді - FB4D. Як відповідь записати число Kmod15.	2
	На D вхід 16-бітного регістра зсуву з послідовним входом і паралельним виходом, який виконує зсув у бік молодших розрядів і спрацьовує по фронту зростання синхроімпульсів, протягом 16 тактів подається 16-бітна послідовності двійкових сигналів, яка описуються, 16-ковим числом ABF6. Біти цих кодів з'являються на вході регістра перед надходженням фронта зростання синхроімпульсів одночасно з попереднім фронтом спадання синхроімпульсів, які подаються на вхід С регістра. У 1-му такті на вхід регістра подається молодший біт коду (біт з номером 0), у 16-му такті - старший біт (з номером 15). Визначити 16-вий код К стану регістра після 5 тактів (такт починається із фронтом зростання синхроімпульса). Початковий стан регістра у 16-ковому коді - 6147. Як відповідь записати число Kmod15.	9
	На D вхід 16-бітного регістра зсуву з послідовним входом і паралельним виходом, який виконує зсув у бік молодших розрядів і спрацьовує по фронту зростання синхроімпульсів, протягом 16 тактів подається 16-бітна послідовності двійкових сигналів, яка описуються, 16-ковим числом 1546. Біти цих кодів з'являються на вході регістра перед надходженням фронта зростання синхроімпульсів одночасно з попереднім фронтом спадання синхроімпульсів, які подаються на вхід С регістра. У 1-му такті на вхід регістра подається молодший біт коду (біт з номером 0), у 16-му такті - старший біт (з номером 15). Визначити 16-вий код К стану регістра після 5 тактів (такт починається із фронтом зростання синхроімпульса). Початковий стан регістра у 16-ковому коді - 5096. Як відповідь записати число Kmod15.	2
	На D вхід 16-бітного регістра зсуву з послідовним входом і паралельним виходом, який виконує зсув у бік молодших розрядів і спрацьовує по фронту зростання синхроімпульсів, протягом 16 тактів подається 16-бітна послідовності двійкових сигналів, яка описуються, 16-ковим числом C9D7. Біти цих кодів з'являються на вході регістра перед надходженням фронта зростання синхроімпульсів одночасно з попереднім фронтом спадання синхроімпульсів, які подаються на вхід С регістра. У 1-му такті на вхід регістра подається молодший біт коду (біт з номером 0), у 16-му такті - старший біт (з номером 15). Визначити 16-вий код К стану регістра після 5 тактів (такт починається із фронтом зростання синхроімпульса). Початковий стан регістра у 16-ковому коді - 39DA. Як відповідь записати число Kmod15.	1
	На D вхід 16-бітного регістра зсуву з послідовним входом і паралельним виходом, який виконує зсув у бік молодших розрядів і спрацьовує по фронту зростання синхроімпульсів, протягом 16 тактів подається 16-бітна послідовності двійкових сигналів, яка описуються,	8

	16-ковим числом 87DD. Біти цих кодів з'являються на вході регістра перед надходженням фронта зростання синхроімпульсів одночасно з попереднім фронтом спадання синхроімпульсів, які подаються на вхід С регістра. У 1-му такті на вхід регістра подається молодший біт коду (біт з номером 0), у 16-му такті - старший біт (з номером 15). Визначити 16-вий код К стану регістра після 5 тактів (такт починається із фронтом зростання синхроімпульса). Початковий стан регістра у 16-ковому коді - 494A. Як відповідь записати число Kmod15.	
	На D вхід 16-бітного регістра зсуву з послідовним входом і паралельним виходом, який виконує зсув у бік молодших розрядів і спрацьовує по фронту зростання синхроімпульсів, протягом 16 тактів подається 16-бітна послідовності двійкових сигналів, яка описуються, 16-ковим числом 5B45. Біти цих кодів з'являються на вході регістра перед надходженням фронта зростання синхроімпульсів одночасно з попереднім фронтом спадання синхроімпульсів, які подаються на вхід С регістра. У 1-му такті на вхід регістра подається молодший біт коду (біт з номером 0), у 16-му такті - старший біт (з номером 15). Визначити 16-вий код К стану регістра після 5 тактів (такт починається із фронтом зростання синхроімпульса). Початковий стан регістра у 16-ковому коді - E01A. Як відповідь записати число Kmod15.	2
	На D вхід 16-бітного регістра зсуву з послідовним входом і паралельним виходом, який виконує зсув у бік молодших розрядів і спрацьовує по фронту зростання синхроімпульсів, протягом 16 тактів подається 16-бітна послідовності двійкових сигналів, яка описуються, 16-ковим числом 71F1. Біти цих кодів з'являються на вході регістра перед надходженням фронта зростання синхроімпульсів одночасно з попереднім фронтом спадання синхроімпульсів, які подаються на вхід С регістра. У 1-му такті на вхід регістра подається молодший біт коду (біт з номером 0), у 16-му такті - старший біт (з номером 15). Визначити 16-вий код К стану регістра після 5 тактів (такт починається із фронтом зростання синхроімпульса). Початковий стан регістра у 16-ковому коді - B6BD. Як відповідь записати число Kmod15.	7
	На D вхід 16-бітного регістра зсуву з послідовним входом і паралельним виходом, який виконує зсув у бік молодших розрядів і спрацьовує по фронту зростання синхроімпульсів, протягом 16 тактів подається 16-бітна послідовності двійкових сигналів, яка описуються, 16-ковим числом C2D9. Біти цих кодів з'являються на вході регістра перед надходженням фронта зростання синхроімпульсів одночасно з попереднім фронтом спадання синхроімпульсів, які подаються на вхід С регістра. У 1-му такті на вхід регістра подається молодший біт коду (біт з номером 0), у 16-му такті - старший біт (з номером 15). Визначити 16-вий код К стану регістра після 5 тактів (такт починається із фронтом зростання синхроімпульса). Початковий стан регістра у 16-ковому коді - 645F. Як відповідь записати число Kmod15.	C
	На D вхід 16-бітного регістра зсуву з послідовним входом і паралельним виходом, який виконує зсув у бік молодших розрядів і спрацьовує по фронту зростання синхроімпульсів, протягом 16 тактів подається 16-бітна послідовності двійкових сигналів, яка описуються, 16-ковим числом 7121. Біти цих кодів з'являються на вході регістра перед надходженням фронта зростання синхроімпульсів одночасно з попереднім фронтом спадання синхроімпульсів, які подаються на вхід С регістра. У 1-му такті на вхід регістра подається молодший біт коду (біт з номером 0), у 16-му такті - старший біт (з номером 15). Визначити 16-вий код К стану регістра після 5 тактів (такт починається із фронтом зростання синхроімпульса). Початковий стан регістра у 16-ковому коді - A79E. Як відповідь записати число Kmod15.	D
	На D вхід 16-бітного регістра зсуву з послідовним входом і паралельним виходом, який виконує зсув у бік молодших розрядів і спрацьовує по фронту зростання синхроімпульсів, протягом 16 тактів подається 16-бітна послідовності двійкових сигналів, яка описуються, 16-ковим числом 4677. Біти цих кодів з'являються на вході регістра перед надходженням фронта зростання синхроімпульсів одночасно з попереднім фронтом спадання синхроімпульсів, які подаються на вхід С регістра. У 1-му такті на вхід регістра	0

	подається молодший біт коду (біт з номером 0), у 16-му такті - старший біт (з номером 15). Визначити 16-вий код К стану регістра після 5 тактів (такт починається із фронтом зростання синхроімпульса). Початковий стан регістра у 16-ковому коді - 8696. Як відповідь записати число Kmod15.	
	На D вхід 16-бітного регістра зсуву з послідовним входом і паралельним виходом, який виконує зсув у бік молодших розрядів і спрацьовує по фронту зростання синхроімпульсів, протягом 16 тактів подається 16-бітна послідовності двійкових сигналів, яка описуються, 16-ковим числом 3590. Біти цих кодів з'являються на вході регістра перед надходженням фронта зростання синхроімпульсів одночасно з попереднім фронтом спадання синхроімпульсів, які подаються на вхід С регістра. У 1-му такті на вхід регістра подається молодший біт коду (біт з номером 0), у 16-му такті - старший біт (з номером 15). Визначити 16-вий код К стану регістра після 5 тактів (такт починається із фронтом зростання синхроімпульса). Початковий стан регістра у 16-ковому коді - 28F0. Як відповідь записати число Kmod15.	5
	На D вхід 16-бітного регістра зсуву з послідовним входом і паралельним виходом, який виконує зсув у бік молодших розрядів і спрацьовує по фронту зростання синхроімпульсів, протягом 16 тактів подається 16-бітна послідовності двійкових сигналів, яка описуються, 16-ковим числом A8F0. Біти цих кодів з'являються на вході регістра перед надходженням фронта зростання синхроімпульсів одночасно з попереднім фронтом спадання синхроімпульсів, які подаються на вхід С регістра. У 1-му такті на вхід регістра подається молодший біт коду (біт з номером 0), у 16-му такті - старший біт (з номером 15). Визначити 16-вий код К стану регістра після 5 тактів (такт починається із фронтом зростання синхроімпульса). Початковий стан регістра у 16-ковому коді - 7A7E. Як відповідь записати число Kmod15.	C
	На D вхід 16-бітного регістра зсуву з послідовним входом і паралельним виходом, який виконує зсув у бік молодших розрядів і спрацьовує по фронту зростання синхроімпульсів, протягом 16 тактів подається 16-бітна послідовності двійкових сигналів, яка описуються, 16-ковим числом 277C. Біти цих кодів з'являються на вході регістра перед надходженням фронта зростання синхроімпульсів одночасно з попереднім фронтом спадання синхроімпульсів, які подаються на вхід С регістра. У 1-му такті на вхід регістра подається молодший біт коду (біт з номером 0), у 16-му такті - старший біт (з номером 15). Визначити 16-вий код К стану регістра після 5 тактів (такт починається із фронтом зростання синхроімпульса). Початковий стан регістра у 16-ковому коді - A6BB. Як відповідь записати число Kmod15.	C
	На D вхід 16-бітного регістра зсуву з послідовним входом і паралельним виходом, який виконує зсув у бік молодших розрядів і спрацьовує по фронту зростання синхроімпульсів, протягом 16 тактів подається 16-бітна послідовності двійкових сигналів, яка описуються, 16-ковим числом 069C. Біти цих кодів з'являються на вході регістра перед надходженням фронта зростання синхроімпульсів одночасно з попереднім фронтом спадання синхроімпульсів, які подаються на вхід С регістра. У 1-му такті на вхід регістра подається молодший біт коду (біт з номером 0), у 16-му такті - старший біт (з номером 15). Визначити 16-вий код К стану регістра після 5 тактів (такт починається із фронтом зростання синхроімпульса). Початковий стан регістра у 16-ковому коді - 3F48. Як відповідь записати число Kmod15.	A
	На D вхід 16-бітного регістра зсуву з послідовним входом і паралельним виходом, який виконує зсув у бік молодших розрядів і спрацьовує по фронту зростання синхроімпульсів, протягом 16 тактів подається 16-бітна послідовності двійкових сигналів, яка описуються, 16-ковим числом 314F. Біти цих кодів з'являються на вході регістра перед надходженням фронта зростання синхроімпульсів одночасно з попереднім фронтом спадання синхроімпульсів, які подаються на вхід С регістра. У 1-му такті на вхід регістра подається молодший біт коду (біт з номером 0), у 16-му такті - старший біт (з номером 15). Визначити 16-вий код К стану регістра після 5 тактів (такт починається із фронтом зростання синхроімпульса). Початковий стан регістра у 16-ковому коді - 8062. Як	7

	відповідь записати число Kmod15.	
	На D вхід 16-бітного регістра зсуву з послідовним входом і паралельним виходом, який виконує зсув у бік молодших розрядів і спрацьовує по фронту зростання синхроімпульсів, протягом 16 тактів подається 16-бітна послідовності двійкових сигналів, яка описуються, 16-ковим числом 09F7. Біти цих кодів з'являються на вході регістра перед надходженням фронта зростання синхроімпульсів одночасно з попереднім фронтом спадання синхроімпульсів, які подаються на вхід С регістра. У 1-му такті на вхід регістра подається молодший біт коду (біт з номером 0), у 16-му такті - старший біт (з номером 15). Визначити 16-вий код К стану регістра після 5 тактів (такт починається із фронтом зростання синхроімпульса). Початковий стан регістра у 16-ковому коді - 6FF2. Як відповідь записати число Kmod15.	E
	На D вхід 16-бітного регістра зсуву з послідовним входом і паралельним виходом, який виконує зсув у бік молодших розрядів і спрацьовує по фронту зростання синхроімпульсів, протягом 16 тактів подається 16-бітна послідовності двійкових сигналів, яка описуються, 16-ковим числом E986. Біти цих кодів з'являються на вході регістра перед надходженням фронта зростання синхроімпульсів одночасно з попереднім фронтом спадання синхроімпульсів, які подаються на вхід С регістра. У 1-му такті на вхід регістра подається молодший біт коду (біт з номером 0), у 16-му такті - старший біт (з номером 15). Визначити 16-вий код К стану регістра після 5 тактів (такт починається із фронтом зростання синхроімпульса). Початковий стан регістра у 16-ковому коді - FA16. Як відповідь записати число Kmod15.	8
	На D вхід 16-бітного регістра зсуву з послідовним входом і паралельним виходом, який виконує зсув у бік молодших розрядів і спрацьовує по фронту зростання синхроімпульсів, протягом 16 тактів подається 16-бітна послідовності двійкових сигналів, яка описуються, 16-ковим числом A945. Біти цих кодів з'являються на вході регістра перед надходженням фронта зростання синхроімпульсів одночасно з попереднім фронтом спадання синхроімпульсів, які подаються на вхід С регістра. У 1-му такті на вхід регістра подається молодший біт коду (біт з номером 0), у 16-му такті - старший біт (з номером 15). Визначити 16-вий код К стану регістра після 5 тактів (такт починається із фронтом зростання синхроімпульса). Початковий стан регістра у 16-ковому коді - E58F. Як відповідь записати число Kmod15.	1
	На D вхід 16-бітного регістра зсуву з послідовним входом і паралельним виходом, який виконує зсув у бік молодших розрядів і спрацьовує по фронту зростання синхроімпульсів, протягом 16 тактів подається 16-бітна послідовності двійкових сигналів, яка описуються, 16-ковим числом 509F. Біти цих кодів з'являються на вході регістра перед надходженням фронта зростання синхроімпульсів одночасно з попереднім фронтом спадання синхроімпульсів, які подаються на вхід С регістра. У 1-му такті на вхід регістра подається молодший біт коду (біт з номером 0), у 16-му такті - старший біт (з номером 15). Визначити 16-вий код К стану регістра після 5 тактів (такт починається із фронтом зростання синхроімпульса). Початковий стан регістра у 16-ковому коді - 550A. Як відповідь записати число Kmod15.	D
	На D вхід 16-бітного регістра зсуву з послідовним входом і паралельним виходом, який виконує зсув у бік молодших розрядів і спрацьовує по фронту зростання синхроімпульсів, протягом 16 тактів подається 16-бітна послідовності двійкових сигналів, яка описуються, 16-ковим числом BC53. Біти цих кодів з'являються на вході регістра перед надходженням фронта зростання синхроімпульсів одночасно з попереднім фронтом спадання синхроімпульсів, які подаються на вхід С регістра. У 1-му такті на вхід регістра подається молодший біт коду (біт з номером 0), у 16-му такті - старший біт (з номером 15). Визначити 16-вий код К стану регістра після 5 тактів (такт починається із фронтом зростання синхроімпульса). Початковий стан регістра у 16-ковому коді - 4618. Як відповідь записати число Kmod15.	7

	На D вхід 16-бітного регістра зсуву з послідовним входом і паралельним виходом, який виконує зсув у бік молодших розрядів і спрацьовує по фронту зростання синхроімпульсів, протягом 16 тактів подається 16-бітна послідовності двійкових сигналів, яка описуються, 16-ковим числом 5D9A. Біти цих кодів з'являються на вході регістра перед надходженням фронта зростання синхроімпульсів одночасно з попереднім фронтом спадання синхроімпульсів, які подаються на вхід С регістра. У 1-му такті на вхід регістра подається молодший біт коду (біт з номером 0), у 16-му такті - старший біт (з номером 15). Визначити 16-вий код К стану регістра після 5 тактів (такт починається із фронтом зростання синхроімпульса). Початковий стан регістра у 16-ковому коді - 8B13. Як відповідь записати число Kmod15.	0
	На D вхід 16-бітного регістра зсуву з послідовним входом і паралельним виходом, який виконує зсув у бік молодших розрядів і спрацьовує по фронту зростання синхроімпульсів, протягом 16 тактів подається 16-бітна послідовності двійкових сигналів, яка описуються, 16-ковим числом 7FE7. Біти цих кодів з'являються на вході регістра перед надходженням фронта зростання синхроімпульсів одночасно з попереднім фронтом спадання синхроімпульсів, які подаються на вхід С регістра. У 1-му такті на вхід регістра подається молодший біт коду (біт з номером 0), у 16-му такті - старший біт (з номером 15). Визначити 16-вий код К стану регістра після 5 тактів (такт починається із фронтом зростання синхроімпульса). Початковий стан регістра у 16-ковому коді - CD1E. Як відповідь записати число Kmod15.	1
	На D вхід 16-бітного регістра зсуву з послідовним входом і паралельним виходом, який виконує зсув у бік молодших розрядів і спрацьовує по фронту зростання синхроімпульсів, протягом 16 тактів подається 16-бітна послідовності двійкових сигналів, яка описуються, 16-ковим числом 4DF0. Біти цих кодів з'являються на вході регістра перед надходженням фронта зростання синхроімпульсів одночасно з попереднім фронтом спадання синхроімпульсів, які подаються на вхід С регістра. У 1-му такті на вхід регістра подається молодший біт коду (біт з номером 0), у 16-му такті - старший біт (з номером 15). Визначити 16-вий код К стану регістра після 5 тактів (такт починається із фронтом зростання синхроімпульса). Початковий стан регістра у 16-ковому коді - 9D67. Як відповідь записати число Kmod15.	7
	На D вхід 16-бітного регістра зсуву з послідовним входом і паралельним виходом, який виконує зсув у бік молодших розрядів і спрацьовує по фронту зростання синхроімпульсів, протягом 16 тактів подається 16-бітна послідовності двійкових сигналів, яка описуються, 16-ковим числом C7C0. Біти цих кодів з'являються на вході регістра перед надходженням фронта зростання синхроімпульсів одночасно з попереднім фронтом спадання синхроімпульсів, які подаються на вхід С регістра. У 1-му такті на вхід регістра подається молодший біт коду (біт з номером 0), у 16-му такті - старший біт (з номером 15). Визначити 16-вий код К стану регістра після 5 тактів (такт починається із фронтом зростання синхроімпульса). Початковий стан регістра у 16-ковому коді - 4B90. Як відповідь записати число Kmod15.	4
	На D вхід 16-бітного регістра зсуву з послідовним входом і паралельним виходом, який виконує зсув у бік молодших розрядів і спрацьовує по фронту зростання синхроімпульсів, протягом 16 тактів подається 16-бітна послідовності двійкових сигналів, яка описуються, 16-ковим числом B681. Біти цих кодів з'являються на вході регістра перед надходженням фронта зростання синхроімпульсів одночасно з попереднім фронтом спадання синхроімпульсів, які подаються на вхід С регістра. У 1-му такті на вхід регістра подається молодший біт коду (біт з номером 0), у 16-му такті - старший біт (з номером 15). Визначити 16-вий код К стану регістра після 5 тактів (такт починається із фронтом зростання синхроімпульса). Початковий стан регістра у 16-ковому коді - E4AA. Як відповідь записати число Kmod15.	7
	На D вхід 16-бітного регістра зсуву з послідовним входом і паралельним виходом, який виконує зсув у бік молодших розрядів і спрацьовує по фронту зростання синхроімпульсів, протягом 16 тактів подається 16-бітна послідовності двійкових сигналів, яка описуються,	3

	16-ковим числом 712B. Біти цих кодів з'являються на вході регістра перед надходженням фронта зростання синхроімпульсів одночасно з попереднім фронтом спадання синхроімпульсів, які подаються на вхід С регістра. У 1-му такті на вхід регістра подається молодший біт коду (біт з номером 0), у 16-му такті - старший біт (з номером 15). Визначити 16-вий код К стану регістра після 5 тактів (такт починається із фронтом зростання синхроімпульса). Початковий стан регістра у 16-ковому коді - F64D. Як відповідь записати число Kmod15.	
	На D вхід 16-бітного регістра зсуву з послідовним входом і паралельним виходом, який виконує зсув у бік молодших розрядів і спрацьовує по фронту зростання синхроімпульсів, протягом 16 тактів подається 16-бітна послідовності двійкових сигналів, яка описуються, 16-ковим числом 62D1. Біти цих кодів з'являються на вході регістра перед надходженням фронта зростання синхроімпульсів одночасно з попереднім фронтом спадання синхроімпульсів, які подаються на вхід С регістра. У 1-му такті на вхід регістра подається молодший біт коду (біт з номером 0), у 16-му такті - старший біт (з номером 15). Визначити 16-вий код К стану регістра після 5 тактів (такт починається із фронтом зростання синхроімпульса). Початковий стан регістра у 16-ковому коді - 66BC. Як відповідь записати число Kmod15.	C
	На D вхід 16-бітного регістра зсуву з послідовним входом і паралельним виходом, який виконує зсув у бік молодших розрядів і спрацьовує по фронту зростання синхроімпульсів, протягом 16 тактів подається 16-бітна послідовності двійкових сигналів, яка описуються, 16-ковим числом A44B. Біти цих кодів з'являються на вході регістра перед надходженням фронта зростання синхроімпульсів одночасно з попереднім фронтом спадання синхроімпульсів, які подаються на вхід С регістра. У 1-му такті на вхід регістра подається молодший біт коду (біт з номером 0), у 16-му такті - старший біт (з номером 15). Визначити 16-вий код К стану регістра після 5 тактів (такт починається із фронтом зростання синхроімпульса). Початковий стан регістра у 16-ковому коді - 0D9C. Як відповідь записати число Kmod15.	1
	На D вхід 16-бітного регістра зсуву з послідовним входом і паралельним виходом, який виконує зсув у бік молодших розрядів і спрацьовує по фронту зростання синхроімпульсів, протягом 16 тактів подається 16-бітна послідовності двійкових сигналів, яка описуються, 16-ковим числом 666A. Біти цих кодів з'являються на вході регістра перед надходженням фронта зростання синхроімпульсів одночасно з попереднім фронтом спадання синхроімпульсів, які подаються на вхід С регістра. У 1-му такті на вхід регістра подається молодший біт коду (біт з номером 0), у 16-му такті - старший біт (з номером 15). Визначити 16-вий код К стану регістра після 5 тактів (такт починається із фронтом зростання синхроімпульса). Початковий стан регістра у 16-ковому коді - 90C6. Як відповідь записати число Kmod15.	8
	На D вхід 16-бітного регістра зсуву з послідовним входом і паралельним виходом, який виконує зсув у бік молодших розрядів і спрацьовує по фронту зростання синхроімпульсів, протягом 16 тактів подається 16-бітна послідовності двійкових сигналів, яка описуються, 16-ковим числом 787C. Біти цих кодів з'являються на вході регістра перед надходженням фронта зростання синхроімпульсів одночасно з попереднім фронтом спадання синхроімпульсів, які подаються на вхід С регістра. У 1-му такті на вхід регістра подається молодший біт коду (біт з номером 0), у 16-му такті - старший біт (з номером 15). Визначити 16-вий код К стану регістра після 5 тактів (такт починається із фронтом зростання синхроімпульса). Початковий стан регістра у 16-ковому коді - 882A. Як відповідь записати число Kmod15.	8
	На D вхід 16-бітного регістра зсуву з послідовним входом і паралельним виходом, який виконує зсув у бік молодших розрядів і спрацьовує по фронту зростання синхроімпульсів, протягом 16 тактів подається 16-бітна послідовності двійкових сигналів, яка описуються, 16-ковим числом E049. Біти цих кодів з'являються на вході регістра перед надходженням фронта зростання синхроімпульсів одночасно з попереднім фронтом спадання синхроімпульсів, які подаються на вхід С регістра. У 1-му такті на вхід регістра	E

	подається молодший біт коду (біт з номером 0), у 16-му такті - старший біт (з номером 15). Визначити 16-вий код К стану регістра після 5 тактів (такт починається із фронтом зростання синхроімпульса). Початковий стан регістра у 16-ковому коді - 4973. Як відповідь записати число Kmod15.	
	На D вхід 16-бітного регістра зсуву з послідовним входом і паралельним виходом, який виконує зсув у бік молодших розрядів і спрацьовує по фронту зростання синхроімпульсів, протягом 16 тактів подається 16-бітна послідовності двійкових сигналів, яка описуються, 16-ковим числом 8655. Біти цих кодів з'являються на вході регістра перед надходженням фронта зростання синхроімпульсів одночасно з попереднім фронтом спадання синхроімпульсів, які подаються на вхід С регістра. У 1-му такті на вхід регістра подається молодший біт коду (біт з номером 0), у 16-му такті - старший біт (з номером 15). Визначити 16-вий код К стану регістра після 5 тактів (такт починається із фронтом зростання синхроімпульса). Початковий стан регістра у 16-ковому коді - ECBD. Як відповідь записати число Kmod15.	6
	На D вхід 16-бітного регістра зсуву з послідовним входом і паралельним виходом, який виконує зсув у бік молодших розрядів і спрацьовує по фронту зростання синхроімпульсів, протягом 16 тактів подається 16-бітна послідовності двійкових сигналів, яка описуються, 16-ковим числом DC3C. Біти цих кодів з'являються на вході регістра перед надходженням фронта зростання синхроімпульсів одночасно з попереднім фронтом спадання синхроімпульсів, які подаються на вхід С регістра. У 1-му такті на вхід регістра подається молодший біт коду (біт з номером 0), у 16-му такті - старший біт (з номером 15). Визначити 16-вий код К стану регістра після 5 тактів (такт починається із фронтом зростання синхроімпульса). Початковий стан регістра у 16-ковому коді - 5AC7. Як відповідь записати число Kmod15.	5
	На D вхід 16-бітного регістра зсуву з послідовним входом і паралельним виходом, який виконує зсув у бік молодших розрядів і спрацьовує по фронту зростання синхроімпульсів, протягом 16 тактів подається 16-бітна послідовності двійкових сигналів, яка описуються, 16-ковим числом 7D18. Біти цих кодів з'являються на вході регістра перед надходженням фронта зростання синхроімпульсів одночасно з попереднім фронтом спадання синхроімпульсів, які подаються на вхід С регістра. У 1-му такті на вхід регістра подається молодший біт коду (біт з номером 0), у 16-му такті - старший біт (з номером 15). Визначити 16-вий код К стану регістра після 5 тактів (такт починається із фронтом зростання синхроімпульса). Початковий стан регістра у 16-ковому коді - B0EF. Як відповідь записати число Kmod15.	2
	На D вхід 16-бітного регістра зсуву з послідовним входом і паралельним виходом, який виконує зсув у бік молодших розрядів і спрацьовує по фронту зростання синхроімпульсів, протягом 16 тактів подається 16-бітна послідовності двійкових сигналів, яка описуються, 16-ковим числом D984. Біти цих кодів з'являються на вході регістра перед надходженням фронта зростання синхроімпульсів одночасно з попереднім фронтом спадання синхроімпульсів, які подаються на вхід С регістра. У 1-му такті на вхід регістра подається молодший біт коду (біт з номером 0), у 16-му такті - старший біт (з номером 15). Визначити 16-вий код К стану регістра після 5 тактів (такт починається із фронтом зростання синхроімпульса). Початковий стан регістра у 16-ковому коді - C289. Як відповідь записати число Kmod15.	D
	На D вхід 16-бітного регістра зсуву з послідовним входом і паралельним виходом, який виконує зсув у бік молодших розрядів і спрацьовує по фронту зростання синхроімпульсів, протягом 16 тактів подається 16-бітна послідовності двійкових сигналів, яка описуються, 16-ковим числом CA8D. Біти цих кодів з'являються на вході регістра перед надходженням фронта зростання синхроімпульсів одночасно з попереднім фронтом спадання синхроімпульсів, які подаються на вхід С регістра. У 1-му такті на вхід регістра подається молодший біт коду (біт з номером 0), у 16-му такті - старший біт (з номером 15). Визначити 16-вий код К стану регістра після 5 тактів (такт починається із фронтом зростання синхроімпульса). Початковий стан регістра у 16-ковому коді - C5BC. Як	5

	відповідь записати число Kmod15.	
	На D вхід 16-бітного регістра зсуву з послідовним входом і паралельним виходом, який виконує зсув у бік молодших розрядів і спрацьовує по фронту зростання синхроімпульсів, протягом 16 тактів подається 16-бітна послідовності двійкових сигналів, яка описуються, 16-ковим числом D31F. Біти цих кодів з'являються на вході регістра перед надходженням фронта зростання синхроімпульсів одночасно з попереднім фронтом спадання синхроімпульсів, які подаються на вхід С регістра. У 1-му такті на вхід регістра подається молодший біт коду (біт з номером 0), у 16-му такті - старший біт (з номером 15). Визначити 16-вий код К стану регістра після 5 тактів (такт починається із фронтом зростання синхроімпульса). Початковий стан регістра у 16-ковому коді - 4F84. Як відповідь записати число Kmod15.	E
	На D вхід 16-бітного регістра зсуву з послідовним входом і паралельним виходом, який виконує зсув у бік молодших розрядів і спрацьовує по фронту зростання синхроімпульсів, протягом 16 тактів подається 16-бітна послідовності двійкових сигналів, яка описуються, 16-ковим числом 5026. Біти цих кодів з'являються на вході регістра перед надходженням фронта зростання синхроімпульсів одночасно з попереднім фронтом спадання синхроімпульсів, які подаються на вхід С регістра. У 1-му такті на вхід регістра подається молодший біт коду (біт з номером 0), у 16-му такті - старший біт (з номером 15). Визначити 16-вий код К стану регістра після 5 тактів (такт починається із фронтом зростання синхроімпульса). Початковий стан регістра у 16-ковому коді - FCED. Як відповідь записати число Kmod15.	1
	На D вхід 16-бітного регістра зсуву з послідовним входом і паралельним виходом, який виконує зсув у бік молодших розрядів і спрацьовує по фронту зростання синхроімпульсів, протягом 16 тактів подається 16-бітна послідовності двійкових сигналів, яка описуються, 16-ковим числом BB11. Біти цих кодів з'являються на вході регістра перед надходженням фронта зростання синхроімпульсів одночасно з попереднім фронтом спадання синхроімпульсів, які подаються на вхід С регістра. У 1-му такті на вхід регістра подається молодший біт коду (біт з номером 0), у 16-му такті - старший біт (з номером 15). Визначити 16-вий код К стану регістра після 5 тактів (такт починається із фронтом зростання синхроімпульса). Початковий стан регістра у 16-ковому коді - E95A. Як відповідь записати число Kmod15.	7
	На D вхід 16-бітного регістра зсуву з послідовним входом і паралельним виходом, який виконує зсув у бік молодших розрядів і спрацьовує по фронту зростання синхроімпульсів, протягом 16 тактів подається 16-бітна послідовності двійкових сигналів, яка описуються, 16-ковим числом 81AC. Біти цих кодів з'являються на вході регістра перед надходженням фронта зростання синхроімпульсів одночасно з попереднім фронтом спадання синхроімпульсів, які подаються на вхід С регістра. У 1-му такті на вхід регістра подається молодший біт коду (біт з номером 0), у 16-му такті - старший біт (з номером 15). Визначити 16-вий код К стану регістра після 5 тактів (такт починається із фронтом зростання синхроімпульса). Початковий стан регістра у 16-ковому коді - 96E1. Як відповідь записати число Kmod15.	D
	На D вхід 16-бітного регістра зсуву з послідовним входом і паралельним виходом, який виконує зсув у бік молодших розрядів і спрацьовує по фронту зростання синхроімпульсів, протягом 16 тактів подається 16-бітна послідовності двійкових сигналів, яка описуються, 16-ковим числом 44D8. Біти цих кодів з'являються на вході регістра перед надходженням фронта зростання синхроімпульсів одночасно з попереднім фронтом спадання синхроімпульсів, які подаються на вхід С регістра. У 1-му такті на вхід регістра подається молодший біт коду (біт з номером 0), у 16-му такті - старший біт (з номером 15). Визначити 16-вий код К стану регістра після 5 тактів (такт починається із фронтом зростання синхроімпульса). Початковий стан регістра у 16-ковому коді - 11B2. Як відповідь записати число Kmod15.	3

	На D вхід 16-бітного регістра зсуву з послідовним входом і паралельним виходом, який виконує зсув у бік молодших розрядів і спрацьовує по фронту зростання синхроімпульсів, протягом 16 тактів подається 16-бітна послідовності двійкових сигналів, яка описуються, 16-ковим числом EE98. Біти цих кодів з'являються на вході регістра перед надходженням фронта зростання синхроімпульсів одночасно з попереднім фронтом спадання синхроімпульсів, які подаються на вхід С регістра. У 1-му такті на вхід регістра подається молодший біт коду (біт з номером 0), у 16-му такті - старший біт (з номером 15). Визначити 16-вий код К стану регістра після 5 тактів (такт починається із фронтом зростання синхроімпульса). Початковий стан регістра у 16-ковому коді - A9E9. Як відповідь записати число Kmod15.	6
	На D вхід 16-бітного регістра зсуву з послідовним входом і паралельним виходом, який виконує зсув у бік молодших розрядів і спрацьовує по фронту зростання синхроімпульсів, протягом 16 тактів подається 16-бітна послідовності двійкових сигналів, яка описуються, 16-ковим числом 81B2. Біти цих кодів з'являються на вході регістра перед надходженням фронта зростання синхроімпульсів одночасно з попереднім фронтом спадання синхроімпульсів, які подаються на вхід С регістра. У 1-му такті на вхід регістра подається молодший біт коду (біт з номером 0), у 16-му такті - старший біт (з номером 15). Визначити 16-вий код К стану регістра після 5 тактів (такт починається із фронтом зростання синхроімпульса). Початковий стан регістра у 16-ковому коді - BA3A. Як відповідь записати число Kmod15.	D
	На D вхід 16-бітного регістра зсуву з послідовним входом і паралельним виходом, який виконує зсув у бік молодших розрядів і спрацьовує по фронту зростання синхроімпульсів, протягом 16 тактів подається 16-бітна послідовності двійкових сигналів, яка описуються, 16-ковим числом C5EA. Біти цих кодів з'являються на вході регістра перед надходженням фронта зростання синхроімпульсів одночасно з попереднім фронтом спадання синхроімпульсів, які подаються на вхід С регістра. У 1-му такті на вхід регістра подається молодший біт коду (біт з номером 0), у 16-му такті - старший біт (з номером 15). Визначити 16-вий код К стану регістра після 5 тактів (такт починається із фронтом зростання синхроімпульса). Початковий стан регістра у 16-ковому коді - D96E. Як відповідь записати число Kmod15.	4
	На D вхід 16-бітного регістра зсуву з послідовним входом і паралельним виходом, який виконує зсув у бік молодших розрядів і спрацьовує по фронту зростання синхроімпульсів, протягом 16 тактів подається 16-бітна послідовності двійкових сигналів, яка описуються, 16-ковим числом D6A6. Біти цих кодів з'являються на вході регістра перед надходженням фронта зростання синхроімпульсів одночасно з попереднім фронтом спадання синхроімпульсів, які подаються на вхід С регістра. У 1-му такті на вхід регістра подається молодший біт коду (біт з номером 0), у 16-му такті - старший біт (з номером 15). Визначити 16-вий код К стану регістра після 5 тактів (такт починається із фронтом зростання синхроімпульса). Початковий стан регістра у 16-ковому коді - 5864. Як відповідь записати число Kmod15.	5
	На D вхід 16-бітного регістра зсуву з послідовним входом і паралельним виходом, який виконує зсув у бік молодших розрядів і спрацьовує по фронту зростання синхроімпульсів, протягом 16 тактів подається 16-бітна послідовності двійкових сигналів, яка описуються, 16-ковим числом 9CA1. Біти цих кодів з'являються на вході регістра перед надходженням фронта зростання синхроімпульсів одночасно з попереднім фронтом спадання синхроімпульсів, які подаються на вхід С регістра. У 1-му такті на вхід регістра подається молодший біт коду (біт з номером 0), у 16-му такті - старший біт (з номером 15). Визначити 16-вий код К стану регістра після 5 тактів (такт починається із фронтом зростання синхроімпульса). Початковий стан регістра у 16-ковому коді - 4147. Як відповідь записати число Kmod15.	5
	На D вхід 16-бітного регістра зсуву з послідовним входом і паралельним виходом, який виконує зсув у бік молодших розрядів і спрацьовує по фронту зростання синхроімпульсів, протягом 16 тактів подається 16-бітна послідовності двійкових сигналів, яка описуються,	2

	16-ковим числом 84F9. Біти цих кодів з'являються на вході регістра перед надходженням фронта зростання синхроімпульсів одночасно з попереднім фронтом спадання синхроімпульсів, які подаються на вхід С регістра. У 1-му такті на вхід регістра подається молодший біт коду (біт з номером 0), у 16-му такті - старший біт (з номером 15). Визначити 16-вий код К стану регістра після 5 тактів (такт починається із фронтом зростання синхроімпульса). Початковий стан регістра у 16-ковому коді - 46EB. Як відповідь записати число Kmod15.	
	На D вхід 16-бітного регістра зсуву з послідовним входом і паралельним виходом, який виконує зсув у бік молодших розрядів і спрацьовує по фронту зростання синхроімпульсів, протягом 16 тактів подається 16-бітна послідовності двійкових сигналів, яка описуються, 16-ковим числом 46C4. Біти цих кодів з'являються на вході регістра перед надходженням фронта зростання синхроімпульсів одночасно з попереднім фронтом спадання синхроімпульсів, які подаються на вхід С регістра. У 1-му такті на вхід регістра подається молодший біт коду (біт з номером 0), у 16-му такті - старший біт (з номером 15). Визначити 16-вий код К стану регістра після 5 тактів (такт починається із фронтом зростання синхроімпульса). Початковий стан регістра у 16-ковому коді - 15B1. Як відповідь записати число Kmod15.	A
	На D вхід 16-бітного регістра зсуву з послідовним входом і паралельним виходом, який виконує зсув у бік молодших розрядів і спрацьовує по фронту зростання синхроімпульсів, протягом 16 тактів подається 16-бітна послідовності двійкових сигналів, яка описуються, 16-ковим числом F15E. Біти цих кодів з'являються на вході регістра перед надходженням фронта зростання синхроімпульсів одночасно з попереднім фронтом спадання синхроімпульсів, які подаються на вхід С регістра. У 1-му такті на вхід регістра подається молодший біт коду (біт з номером 0), у 16-му такті - старший біт (з номером 15). Визначити 16-вий код К стану регістра після 5 тактів (такт починається із фронтом зростання синхроімпульса). Початковий стан регістра у 16-ковому коді - 2240. Як відповідь записати число Kmod15.	4
	На D вхід 16-бітного регістра зсуву з послідовним входом і паралельним виходом, який виконує зсув у бік молодших розрядів і спрацьовує по фронту зростання синхроімпульсів, протягом 16 тактів подається 16-бітна послідовності двійкових сигналів, яка описуються, 16-ковим числом D4F9. Біти цих кодів з'являються на вході регістра перед надходженням фронта зростання синхроімпульсів одночасно з попереднім фронтом спадання синхроімпульсів, які подаються на вхід С регістра. У 1-му такті на вхід регістра подається молодший біт коду (біт з номером 0), у 16-му такті - старший біт (з номером 15). Визначити 16-вий код К стану регістра після 5 тактів (такт починається із фронтом зростання синхроімпульса). Початковий стан регістра у 16-ковому коді - E7F0. Як відповідь записати число Kmod15.	0
	На D вхід 16-бітного регістра зсуву з послідовним входом і паралельним виходом, який виконує зсув у бік молодших розрядів і спрацьовує по фронту зростання синхроімпульсів, протягом 16 тактів подається 16-бітна послідовності двійкових сигналів, яка описуються, 16-ковим числом 22EC. Біти цих кодів з'являються на вході регістра перед надходженням фронта зростання синхроімпульсів одночасно з попереднім фронтом спадання синхроімпульсів, які подаються на вхід С регістра. У 1-му такті на вхід регістра подається молодший біт коду (біт з номером 0), у 16-му такті - старший біт (з номером 15). Визначити 16-вий код К стану регістра після 5 тактів (такт починається із фронтом зростання синхроімпульса). Початковий стан регістра у 16-ковому коді - 8B02. Як відповідь записати число Kmod15.	8
	На D вхід 16-бітного регістра зсуву з послідовним входом і паралельним виходом, який виконує зсув у бік молодших розрядів і спрацьовує по фронту зростання синхроімпульсів, протягом 16 тактів подається 16-бітна послідовності двійкових сигналів, яка описуються, 16-ковим числом 2F7E. Біти цих кодів з'являються на вході регістра перед надходженням фронта зростання синхроімпульсів одночасно з попереднім фронтом спадання синхроімпульсів, які подаються на вхід С регістра. У 1-му такті на вхід регістра	A

	подається молодший біт коду (біт з номером 0), у 16-му такті - старший біт (з номером 15). Визначити 16-вий код К стану регістра після 5 тактів (такт починається із фронтом зростання синхроімпульса). Початковий стан регістра у 16-ковому коді - F149. Як відповідь записати число Kmod15.	
	На D вхід 16-бітного регістра зсуву з послідовним входом і паралельним виходом, який виконує зсув у бік молодших розрядів і спрацьовує по фронту зростання синхроімпульсів, протягом 16 тактів подається 16-бітна послідовності двійкових сигналів, яка описуються, 16-ковим числом 063A. Біти цих кодів з'являються на вході регістра перед надходженням фронта зростання синхроімпульсів одночасно з попереднім фронтом спадання синхроімпульсів, які подаються на вхід С регістра. У 1-му такті на вхід регістра подається молодший біт коду (біт з номером 0), у 16-му такті - старший біт (з номером 15). Визначити 16-вий код К стану регістра після 5 тактів (такт починається із фронтом зростання синхроімпульса). Початковий стан регістра у 16-ковому коді - FE26. Як відповідь записати число Kmod15.	6
	На D вхід 16-бітного регістра зсуву з послідовним входом і паралельним виходом, який виконує зсув у бік молодших розрядів і спрацьовує по фронту зростання синхроімпульсів, протягом 16 тактів подається 16-бітна послідовності двійкових сигналів, яка описуються, 16-ковим числом 1FF9. Біти цих кодів з'являються на вході регістра перед надходженням фронта зростання синхроімпульсів одночасно з попереднім фронтом спадання синхроімпульсів, які подаються на вхід С регістра. У 1-му такті на вхід регістра подається молодший біт коду (біт з номером 0), у 16-му такті - старший біт (з номером 15). Визначити 16-вий код К стану регістра після 5 тактів (такт починається із фронтом зростання синхроімпульса). Початковий стан регістра у 16-ковому коді - B957. Як відповідь записати число Kmod15.	2
	На D вхід 16-бітного регістра зсуву з послідовним входом і паралельним виходом, який виконує зсув у бік молодших розрядів і спрацьовує по фронту зростання синхроімпульсів, протягом 16 тактів подається 16-бітна послідовності двійкових сигналів, яка описуються, 16-ковим числом E36C. Біти цих кодів з'являються на вході регістра перед надходженням фронта зростання синхроімпульсів одночасно з попереднім фронтом спадання синхроімпульсів, які подаються на вхід С регістра. У 1-му такті на вхід регістра подається молодший біт коду (біт з номером 0), у 16-му такті - старший біт (з номером 15). Визначити 16-вий код К стану регістра після 5 тактів (такт починається із фронтом зростання синхроімпульса). Початковий стан регістра у 16-ковому коді - 7FAB. Як відповідь записати число Kmod15.	7
	На D вхід 16-бітного регістра зсуву з послідовним входом і паралельним виходом, який виконує зсув у бік молодших розрядів і спрацьовує по фронту зростання синхроімпульсів, протягом 16 тактів подається 16-бітна послідовності двійкових сигналів, яка описуються, 16-ковим числом 6156. Біти цих кодів з'являються на вході регістра перед надходженням фронта зростання синхроімпульсів одночасно з попереднім фронтом спадання синхроімпульсів, які подаються на вхід С регістра. У 1-му такті на вхід регістра подається молодший біт коду (біт з номером 0), у 16-му такті - старший біт (з номером 15). Визначити 16-вий код К стану регістра після 5 тактів (такт починається із фронтом зростання синхроімпульса). Початковий стан регістра у 16-ковому коді - 7741. Як відповідь записати число Kmod15.	5
	На D вхід 16-бітного регістра зсуву з послідовним входом і паралельним виходом, який виконує зсув у бік молодших розрядів і спрацьовує по фронту зростання синхроімпульсів, протягом 16 тактів подається 16-бітна послідовності двійкових сигналів, яка описуються, 16-ковим числом 5275. Біти цих кодів з'являються на вході регістра перед надходженням фронта зростання синхроімпульсів одночасно з попереднім фронтом спадання синхроімпульсів, які подаються на вхід С регістра. У 1-му такті на вхід регістра подається молодший біт коду (біт з номером 0), у 16-му такті - старший біт (з номером 15). Визначити 16-вий код К стану регістра після 5 тактів (такт починається із фронтом зростання синхроімпульса). Початковий стан регістра у 16-ковому коді - 509E. Як	2

	відповідь записати число Kmod15.	
	На D вхід 16-бітного регістра зсуву з послідовним входом і паралельним виходом, який виконує зсув у бік молодших розрядів і спрацьовує по фронту зростання синхроімпульсів, протягом 16 тактів подається 16-бітна послідовності двійкових сигналів, яка описуються, 16-ковим числом B190. Біти цих кодів з'являються на вході регістра перед надходженням фронта зростання синхроімпульсів одночасно з попереднім фронтом спадання синхроімпульсів, які подаються на вхід С регістра. У 1-му такті на вхід регістра подається молодший біт коду (біт з номером 0), у 16-му такті - старший біт (з номером 15). Визначити 16-вий код К стану регістра після 5 тактів (такт починається із фронтом зростання синхроімпульса). Початковий стан регістра у 16-ковому коді - 7DC1. Як відповідь записати число Kmod15.	9
	На D вхід 16-бітного регістра зсуву з послідовним входом і паралельним виходом, який виконує зсув у бік молодших розрядів і спрацьовує по фронту зростання синхроімпульсів, протягом 16 тактів подається 16-бітна послідовності двійкових сигналів, яка описуються, 16-ковим числом 655A. Біти цих кодів з'являються на вході регістра перед надходженням фронта зростання синхроімпульсів одночасно з попереднім фронтом спадання синхроімпульсів, які подаються на вхід С регістра. У 1-му такті на вхід регістра подається молодший біт коду (біт з номером 0), у 16-му такті - старший біт (з номером 15). Визначити 16-вий код К стану регістра після 5 тактів (такт починається із фронтом зростання синхроімпульса). Початковий стан регістра у 16-ковому коді - 2607. Як відповідь записати число Kmod15.	2
	На D вхід 16-бітного регістра зсуву з послідовним входом і паралельним виходом, який виконує зсув у бік молодших розрядів і спрацьовує по фронту зростання синхроімпульсів, протягом 16 тактів подається 16-бітна послідовності двійкових сигналів, яка описуються, 16-ковим числом 81D1. Біти цих кодів з'являються на вході регістра перед надходженням фронта зростання синхроімпульсів одночасно з попереднім фронтом спадання синхроімпульсів, які подаються на вхід С регістра. У 1-му такті на вхід регістра подається молодший біт коду (біт з номером 0), у 16-му такті - старший біт (з номером 15). Визначити 16-вий код К стану регістра після 5 тактів (такт починається із фронтом зростання синхроімпульса). Початковий стан регістра у 16-ковому коді - C13E. Як відповідь записати число Kmod15.	1
	На D вхід 16-бітного регістра зсуву з послідовним входом і паралельним виходом, який виконує зсув у бік молодших розрядів і спрацьовує по фронту зростання синхроімпульсів, протягом 16 тактів подається 16-бітна послідовності двійкових сигналів, яка описуються, 16-ковим числом 6904. Біти цих кодів з'являються на вході регістра перед надходженням фронта зростання синхроімпульсів одночасно з попереднім фронтом спадання синхроімпульсів, які подаються на вхід С регістра. У 1-му такті на вхід регістра подається молодший біт коду (біт з номером 0), у 16-му такті - старший біт (з номером 15). Визначити 16-вий код К стану регістра після 5 тактів (такт починається із фронтом зростання синхроімпульса). Початковий стан регістра у 16-ковому коді - 8F70. Як відповідь записати число Kmod15.	9
	На D вхід 16-бітного регістра зсуву з послідовним входом і паралельним виходом, який виконує зсув у бік молодших розрядів і спрацьовує по фронту зростання синхроімпульсів, протягом 16 тактів подається 16-бітна послідовності двійкових сигналів, яка описуються, 16-ковим числом 1C82. Біти цих кодів з'являються на вході регістра перед надходженням фронта зростання синхроімпульсів одночасно з попереднім фронтом спадання синхроімпульсів, які подаються на вхід С регістра. У 1-му такті на вхід регістра подається молодший біт коду (біт з номером 0), у 16-му такті - старший біт (з номером 15). Визначити 16-вий код К стану регістра після 5 тактів (такт починається із фронтом зростання синхроімпульса). Початковий стан регістра у 16-ковому коді - 667B. Як відповідь записати число Kmod15.	A

	На D вхід 16-бітного регістра зсуву з послідовним входом і паралельним виходом, який виконує зсув у бік молодших розрядів і спрацьовує по фронту зростання синхроімпульсів, протягом 16 тактів подається 16-бітна послідовності двійкових сигналів, яка описуються, 16-ковим числом 91D5. Біти цих кодів з'являються на вході регістра перед надходженням фронта зростання синхроімпульсів одночасно з попереднім фронтом спадання синхроімпульсів, які подаються на вхід С регістра. У 1-му такті на вхід регістра подається молодший біт коду (біт з номером 0), у 16-му такті - старший біт (з номером 15). Визначити 16-вий код К стану регістра після 5 тактів (такт починається із фронтом зростання синхроімпульса). Початковий стан регістра у 16-ковому коді - E1F5. Як відповідь записати число Kmod15.	A
	На D вхід 16-бітного регістра зсуву з послідовним входом і паралельним виходом, який виконує зсув у бік молодших розрядів і спрацьовує по фронту зростання синхроімпульсів, протягом 16 тактів подається 16-бітна послідовності двійкових сигналів, яка описуються, 16-ковим числом 4F0B. Біти цих кодів з'являються на вході регістра перед надходженням фронта зростання синхроімпульсів одночасно з попереднім фронтом спадання синхроімпульсів, які подаються на вхід С регістра. У 1-му такті на вхід регістра подається молодший біт коду (біт з номером 0), у 16-му такті - старший біт (з номером 15). Визначити 16-вий код К стану регістра після 5 тактів (такт починається із фронтом зростання синхроімпульса). Початковий стан регістра у 16-ковому коді - 6581. Як відповідь записати число Kmod15.	0
	На D вхід 16-бітного регістра зсуву з послідовним входом і паралельним виходом, який виконує зсув у бік молодших розрядів і спрацьовує по фронту зростання синхроімпульсів, протягом 16 тактів подається 16-бітна послідовності двійкових сигналів, яка описуються, 16-ковим числом 252B. Біти цих кодів з'являються на вході регістра перед надходженням фронта зростання синхроімпульсів одночасно з попереднім фронтом спадання синхроімпульсів, які подаються на вхід С регістра. У 1-му такті на вхід регістра подається молодший біт коду (біт з номером 0), у 16-му такті - старший біт (з номером 15). Визначити 16-вий код К стану регістра після 5 тактів (такт починається із фронтом зростання синхроімпульса). Початковий стан регістра у 16-ковому коді - E8FB. Як відповідь записати число Kmod15.	1
	На D вхід 16-бітного регістра зсуву з послідовним входом і паралельним виходом, який виконує зсув у бік молодших розрядів і спрацьовує по фронту зростання синхроімпульсів, протягом 16 тактів подається 16-бітна послідовності двійкових сигналів, яка описуються, 16-ковим числом 9363. Біти цих кодів з'являються на вході регістра перед надходженням фронта зростання синхроімпульсів одночасно з попереднім фронтом спадання синхроімпульсів, які подаються на вхід С регістра. У 1-му такті на вхід регістра подається молодший біт коду (біт з номером 0), у 16-му такті - старший біт (з номером 15). Визначити 16-вий код К стану регістра після 5 тактів (такт починається із фронтом зростання синхроімпульса). Початковий стан регістра у 16-ковому коді - 5928. Як відповідь записати число Kmod15.	2
	На D вхід 16-бітного регістра зсуву з послідовним входом і паралельним виходом, який виконує зсув у бік молодших розрядів і спрацьовує по фронту зростання синхроімпульсів, протягом 16 тактів подається 16-бітна послідовності двійкових сигналів, яка описуються, 16-ковим числом 9A91. Біти цих кодів з'являються на вході регістра перед надходженням фронта зростання синхроімпульсів одночасно з попереднім фронтом спадання синхроімпульсів, які подаються на вхід С регістра. У 1-му такті на вхід регістра подається молодший біт коду (біт з номером 0), у 16-му такті - старший біт (з номером 15). Визначити 16-вий код К стану регістра після 5 тактів (такт починається із фронтом зростання синхроімпульса). Початковий стан регістра у 16-ковому коді - 71AE. Як відповідь записати число Kmod15.	A
	На D вхід 16-бітного регістра зсуву з послідовним входом і паралельним виходом, який виконує зсув у бік молодших розрядів і спрацьовує по фронту зростання синхроімпульсів, протягом 16 тактів подається 16-бітна послідовності двійкових сигналів, яка описуються,	6

	16-ковим числом C21B. Біти цих кодів з'являються на вході регістра перед надходженням фронта зростання синхроімпульсів одночасно з попереднім фронтом спадання синхроімпульсів, які подаються на вхід С регістра. У 1-му такті на вхід регістра подається молодший біт коду (біт з номером 0), у 16-му такті - старший біт (з номером 15). Визначити 16-вий код К стану регістра після 5 тактів (такт починається із фронтом зростання синхроімпульса). Початковий стан регістра у 16-ковому коді - B5E8. Як відповідь записати число Kmod15.	
	На D вхід 16-бітного регістра зсуву з послідовним входом і паралельним виходом, який виконує зсув у бік молодших розрядів і спрацьовує по фронту зростання синхроімпульсів, протягом 16 тактів подається 16-бітна послідовності двійкових сигналів, яка описуються, 16-ковим числом 5759. Біти цих кодів з'являються на вході регістра перед надходженням фронта зростання синхроімпульсів одночасно з попереднім фронтом спадання синхроімпульсів, які подаються на вхід С регістра. У 1-му такті на вхід регістра подається молодший біт коду (біт з номером 0), у 16-му такті - старший біт (з номером 15). Визначити 16-вий код К стану регістра після 5 тактів (такт починається із фронтом зростання синхроімпульса). Початковий стан регістра у 16-ковому коді - DEA2. Як відповідь записати число Kmod15.	1
	На D вхід 16-бітного регістра зсуву з послідовним входом і паралельним виходом, який виконує зсув у бік молодших розрядів і спрацьовує по фронту зростання синхроімпульсів, протягом 16 тактів подається 16-бітна послідовності двійкових сигналів, яка описуються, 16-ковим числом DEB3. Біти цих кодів з'являються на вході регістра перед надходженням фронта зростання синхроімпульсів одночасно з попереднім фронтом спадання синхроімпульсів, які подаються на вхід С регістра. У 1-му такті на вхід регістра подається молодший біт коду (біт з номером 0), у 16-му такті - старший біт (з номером 15). Визначити 16-вий код К стану регістра після 5 тактів (такт починається із фронтом зростання синхроімпульса). Початковий стан регістра у 16-ковому коді - 2D0D. Як відповідь записати число Kmod15.	2
	На D вхід 16-бітного регістра зсуву з послідовним входом і паралельним виходом, який виконує зсув у бік молодших розрядів і спрацьовує по фронту зростання синхроімпульсів, протягом 16 тактів подається 16-бітна послідовності двійкових сигналів, яка описуються, 16-ковим числом 2626. Біти цих кодів з'являються на вході регістра перед надходженням фронта зростання синхроімпульсів одночасно з попереднім фронтом спадання синхроімпульсів, які подаються на вхід С регістра. У 1-му такті на вхід регістра подається молодший біт коду (біт з номером 0), у 16-му такті - старший біт (з номером 15). Визначити 16-вий код К стану регістра після 5 тактів (такт починається із фронтом зростання синхроімпульса). Початковий стан регістра у 16-ковому коді - BD5C. Як відповідь записати число Kmod15.	2
	На D вхід 16-бітного регістра зсуву з послідовним входом і паралельним виходом, який виконує зсув у бік молодших розрядів і спрацьовує по фронту зростання синхроімпульсів, протягом 16 тактів подається 16-бітна послідовності двійкових сигналів, яка описуються, 16-ковим числом D217. Біти цих кодів з'являються на вході регістра перед надходженням фронта зростання синхроімпульсів одночасно з попереднім фронтом спадання синхроімпульсів, які подаються на вхід С регістра. У 1-му такті на вхід регістра подається молодший біт коду (біт з номером 0), у 16-му такті - старший біт (з номером 15). Визначити 16-вий код К стану регістра після 5 тактів (такт починається із фронтом зростання синхроімпульса). Початковий стан регістра у 16-ковому коді - 19D0. Як відповідь записати число Kmod15.	0
	На D вхід 16-бітного регістра зсуву з послідовним входом і паралельним виходом, який виконує зсув у бік молодших розрядів і спрацьовує по фронту зростання синхроімпульсів, протягом 16 тактів подається 16-бітна послідовності двійкових сигналів, яка описуються, 16-ковим числом 9A25. Біти цих кодів з'являються на вході регістра перед надходженням фронта зростання синхроімпульсів одночасно з попереднім фронтом спадання синхроімпульсів, які подаються на вхід С регістра. У 1-му такті на вхід регістра	5

	подається молодший біт коду (біт з номером 0), у 16-му такті - старший біт (з номером 15). Визначити 16-вий код К стану регістра після 5 тактів (такт починається із фронтом зростання синхроімпульса). Початковий стан регістра у 16-ковому коді - 578F. Як відповідь записати число Kmod15.	
	На D вхід 16-бітного регістра зсуву з послідовним входом і паралельним виходом, який виконує зсув у бік молодших розрядів і спрацьовує по фронту зростання синхроімпульсів, протягом 16 тактів подається 16-бітна послідовності двійкових сигналів, яка описуються, 16-ковим числом 052F. Біти цих кодів з'являються на вході регістра перед надходженням фронта зростання синхроімпульсів одночасно з попереднім фронтом спадання синхроімпульсів, які подаються на вхід С регістра. У 1-му такті на вхід регістра подається молодший біт коду (біт з номером 0), у 16-му такті - старший біт (з номером 15). Визначити 16-вий код К стану регістра після 5 тактів (такт починається із фронтом зростання синхроімпульса). Початковий стан регістра у 16-ковому коді - 0743. Як відповідь записати число Kmod15.	D
	На D вхід 16-бітного регістра зсуву з послідовним входом і паралельним виходом, який виконує зсув у бік молодших розрядів і спрацьовує по фронту зростання синхроімпульсів, протягом 16 тактів подається 16-бітна послідовності двійкових сигналів, яка описуються, 16-ковим числом 613B. Біти цих кодів з'являються на вході регістра перед надходженням фронта зростання синхроімпульсів одночасно з попереднім фронтом спадання синхроімпульсів, які подаються на вхід С регістра. У 1-му такті на вхід регістра подається молодший біт коду (біт з номером 0), у 16-му такті - старший біт (з номером 15). Визначити 16-вий код К стану регістра після 5 тактів (такт починається із фронтом зростання синхроімпульса). Початковий стан регістра у 16-ковому коді - 53D1. Як відповідь записати число Kmod15.	1
	На D вхід 16-бітного регістра зсуву з послідовним входом і паралельним виходом, який виконує зсув у бік молодших розрядів і спрацьовує по фронту зростання синхроімпульсів, протягом 16 тактів подається 16-бітна послідовності двійкових сигналів, яка описуються, 16-ковим числом F0DC. Біти цих кодів з'являються на вході регістра перед надходженням фронта зростання синхроімпульсів одночасно з попереднім фронтом спадання синхроімпульсів, які подаються на вхід С регістра. У 1-му такті на вхід регістра подається молодший біт коду (біт з номером 0), у 16-му такті - старший біт (з номером 15). Визначити 16-вий код К стану регістра після 5 тактів (такт починається із фронтом зростання синхроімпульса). Початковий стан регістра у 16-ковому коді - CFA3. Як відповідь записати число Kmod15.	A
	На D вхід 16-бітного регістра зсуву з послідовним входом і паралельним виходом, який виконує зсув у бік молодших розрядів і спрацьовує по фронту зростання синхроімпульсів, протягом 16 тактів подається 16-бітна послідовності двійкових сигналів, яка описуються, 16-ковим числом CFE4. Біти цих кодів з'являються на вході регістра перед надходженням фронта зростання синхроімпульсів одночасно з попереднім фронтом спадання синхроімпульсів, які подаються на вхід С регістра. У 1-му такті на вхід регістра подається молодший біт коду (біт з номером 0), у 16-му такті - старший біт (з номером 15). Визначити 16-вий код К стану регістра після 5 тактів (такт починається із фронтом зростання синхроімпульса). Початковий стан регістра у 16-ковому коді - 1CAE. Як відповідь записати число Kmod15.	6
	На D вхід 16-бітного регістра зсуву з послідовним входом і паралельним виходом, який виконує зсув у бік молодших розрядів і спрацьовує по фронту зростання синхроімпульсів, протягом 16 тактів подається 16-бітна послідовності двійкових сигналів, яка описуються, 16-ковим числом B055. Біти цих кодів з'являються на вході регістра перед надходженням фронта зростання синхроімпульсів одночасно з попереднім фронтом спадання синхроімпульсів, які подаються на вхід С регістра. У 1-му такті на вхід регістра подається молодший біт коду (біт з номером 0), у 16-му такті - старший біт (з номером 15). Визначити 16-вий код К стану регістра після 5 тактів (такт починається із фронтом зростання синхроімпульса). Початковий стан регістра у 16-ковому коді - 66FD. Як	1

	відповідь записати число Kmod15.	
	На D вхід 16-бітного регістра зсуву з послідовним входом і паралельним виходом, який виконує зсув у бік молодших розрядів і спрацьовує по фронту зростання синхроімпульсів, протягом 16 тактів подається 16-бітна послідовності двійкових сигналів, яка описуються, 16-ковим числом 9DA6. Біти цих кодів з'являються на вході регістра перед надходженням фронта зростання синхроімпульсів одночасно з попереднім фронтом спадання синхроімпульсів, які подаються на вхід С регістра. У 1-му такті на вхід регістра подається молодший біт коду (біт з номером 0), у 16-му такті - старший біт (з номером 15). Визначити 16-вий код К стану регістра після 5 тактів (такт починається із фронтом зростання синхроімпульса). Початковий стан регістра у 16-ковому коді - 774D. Як відповідь записати число Kmod15.	C
	На D вхід 16-бітного регістра зсуву з послідовним входом і паралельним виходом, який виконує зсув у бік молодших розрядів і спрацьовує по фронту зростання синхроімпульсів, протягом 16 тактів подається 16-бітна послідовності двійкових сигналів, яка описуються, 16-ковим числом 4BC7. Біти цих кодів з'являються на вході регістра перед надходженням фронта зростання синхроімпульсів одночасно з попереднім фронтом спадання синхроімпульсів, які подаються на вхід С регістра. У 1-му такті на вхід регістра подається молодший біт коду (біт з номером 0), у 16-му такті - старший біт (з номером 15). Визначити 16-вий код К стану регістра після 5 тактів (такт починається із фронтом зростання синхроімпульса). Початковий стан регістра у 16-ковому коді - 79E7. Як відповідь записати число Kmod15.	B
	На D вхід 16-бітного регістра зсуву з послідовним входом і паралельним виходом, який виконує зсув у бік молодших розрядів і спрацьовує по фронту зростання синхроімпульсів, протягом 16 тактів подається 16-бітна послідовності двійкових сигналів, яка описуються, 16-ковим числом C125. Біти цих кодів з'являються на вході регістра перед надходженням фронта зростання синхроімпульсів одночасно з попереднім фронтом спадання синхроімпульсів, які подаються на вхід С регістра. У 1-му такті на вхід регістра подається молодший біт коду (біт з номером 0), у 16-му такті - старший біт (з номером 15). Визначити 16-вий код К стану регістра після 5 тактів (такт починається із фронтом зростання синхроімпульса). Початковий стан регістра у 16-ковому коді - 31D0. Як відповідь записати число Kmod15.	3
	На D вхід 16-бітного регістра зсуву з послідовним входом і паралельним виходом, який виконує зсув у бік молодших розрядів і спрацьовує по фронту зростання синхроімпульсів, протягом 16 тактів подається 16-бітна послідовності двійкових сигналів, яка описуються, 16-ковим числом 80F9. Біти цих кодів з'являються на вході регістра перед надходженням фронта зростання синхроімпульсів одночасно з попереднім фронтом спадання синхроімпульсів, які подаються на вхід С регістра. У 1-му такті на вхід регістра подається молодший біт коду (біт з номером 0), у 16-му такті - старший біт (з номером 15). Визначити 16-вий код К стану регістра після 5 тактів (такт починається із фронтом зростання синхроімпульса). Початковий стан регістра у 16-ковому коді - F547. Як відповідь записати число Kmod15.	2
	На D вхід 16-бітного регістра зсуву з послідовним входом і паралельним виходом, який виконує зсув у бік молодших розрядів і спрацьовує по фронту зростання синхроімпульсів, протягом 16 тактів подається 16-бітна послідовності двійкових сигналів, яка описуються, 16-ковим числом 90E8. Біти цих кодів з'являються на вході регістра перед надходженням фронта зростання синхроімпульсів одночасно з попереднім фронтом спадання синхроімпульсів, які подаються на вхід С регістра. У 1-му такті на вхід регістра подається молодший біт коду (біт з номером 0), у 16-му такті - старший біт (з номером 15). Визначити 16-вий код К стану регістра після 5 тактів (такт починається із фронтом зростання синхроімпульса). Початковий стан регістра у 16-ковому коді - C493. Як відповідь записати число Kmod15.	1

	На D вхід 16-бітного регістра зсуву з послідовним входом і паралельним виходом, який виконує зсув у бік молодших розрядів і спрацьовує по фронту зростання синхроімпульсів, протягом 16 тактів подається 16-бітна послідовності двійкових сигналів, яка описуються, 16-ковим числом 2BA1. Біти цих кодів з'являються на вході регістра перед надходженням фронта зростання синхроімпульсів одночасно з попереднім фронтом спадання синхроімпульсів, які подаються на вхід С регістра. У 1-му такті на вхід регістра подається молодший біт коду (біт з номером 0), у 16-му такті - старший біт (з номером 15). Визначити 16-вий код К стану регістра після 5 тактів (такт починається із фронтом зростання синхроімпульса). Початковий стан регістра у 16-ковому коді - 4DF6. Як відповідь записати число Kmod15.	1
	На D вхід 16-бітного регістра зсуву з послідовним входом і паралельним виходом, який виконує зсув у бік молодших розрядів і спрацьовує по фронту зростання синхроімпульсів, протягом 16 тактів подається 16-бітна послідовності двійкових сигналів, яка описуються, 16-ковим числом 296D. Біти цих кодів з'являються на вході регістра перед надходженням фронта зростання синхроімпульсів одночасно з попереднім фронтом спадання синхроімпульсів, які подаються на вхід С регістра. У 1-му такті на вхід регістра подається молодший біт коду (біт з номером 0), у 16-му такті - старший біт (з номером 15). Визначити 16-вий код К стану регістра після 5 тактів (такт починається із фронтом зростання синхроімпульса). Початковий стан регістра у 16-ковому коді - C799. Як відповідь записати число Kmod15.	5
	На D вхід 16-бітного регістра зсуву з послідовним входом і паралельним виходом, який виконує зсув у бік молодших розрядів і спрацьовує по фронту зростання синхроімпульсів, протягом 16 тактів подається 16-бітна послідовності двійкових сигналів, яка описуються, 16-ковим числом 9493. Біти цих кодів з'являються на вході регістра перед надходженням фронта зростання синхроімпульсів одночасно з попереднім фронтом спадання синхроімпульсів, які подаються на вхід С регістра. У 1-му такті на вхід регістра подається молодший біт коду (біт з номером 0), у 16-му такті - старший біт (з номером 15). Визначити 16-вий код К стану регістра після 5 тактів (такт починається із фронтом зростання синхроімпульса). Початковий стан регістра у 16-ковому коді - F9D0. Як відповідь записати число Kmod15.	5
	На D вхід 16-бітного регістра зсуву з послідовним входом і паралельним виходом, який виконує зсув у бік молодших розрядів і спрацьовує по фронту зростання синхроімпульсів, протягом 16 тактів подається 16-бітна послідовності двійкових сигналів, яка описуються, 16-ковим числом 7304. Біти цих кодів з'являються на вході регістра перед надходженням фронта зростання синхроімпульсів одночасно з попереднім фронтом спадання синхроімпульсів, які подаються на вхід С регістра. У 1-му такті на вхід регістра подається молодший біт коду (біт з номером 0), у 16-му такті - старший біт (з номером 15). Визначити 16-вий код К стану регістра після 5 тактів (такт починається із фронтом зростання синхроімпульса). Початковий стан регістра у 16-ковому коді - AD4B. Як відповідь записати число Kmod15.	8
	На D вхід 16-бітного регістра зсуву з послідовним входом і паралельним виходом, який виконує зсув у бік молодших розрядів і спрацьовує по фронту зростання синхроімпульсів, протягом 16 тактів подається 16-бітна послідовності двійкових сигналів, яка описуються, 16-ковим числом 89B1. Біти цих кодів з'являються на вході регістра перед надходженням фронта зростання синхроімпульсів одночасно з попереднім фронтом спадання синхроімпульсів, які подаються на вхід С регістра. У 1-му такті на вхід регістра подається молодший біт коду (біт з номером 0), у 16-му такті - старший біт (з номером 15). Визначити 16-вий код К стану регістра після 5 тактів (такт починається із фронтом зростання синхроімпульса). Початковий стан регістра у 16-ковому коді - A80E. Як відповідь записати число Kmod15.	A
	На D вхід 16-бітного регістра зсуву з послідовним входом і паралельним виходом, який виконує зсув у бік молодших розрядів і спрацьовує по фронту зростання синхроімпульсів, протягом 16 тактів подається 16-бітна послідовності двійкових сигналів, яка описуються,	2

	16-ковим числом 2991. Біти цих кодів з'являються на вході регістра перед надходженням фронта зростання синхроімпульсів одночасно з попереднім фронтом спадання синхроімпульсів, які подаються на вхід С регістра. У 1-му такті на вхід регістра подається молодший біт коду (біт з номером 0), у 16-му такті - старший біт (з номером 15). Визначити 16-вий код К стану регістра після 5 тактів (такт починається із фронтом зростання синхроімпульса). Початковий стан регістра у 16-ковому коді - A16A. Як відповідь записати число Kmod15.	
	На D вхід 16-бітного регістра зсуву з послідовним входом і паралельним виходом, який виконує зсув у бік молодших розрядів і спрацьовує по фронту зростання синхроімпульсів, протягом 16 тактів подається 16-бітна послідовності двійкових сигналів, яка описуються, 16-ковим числом C98C. Біти цих кодів з'являються на вході регістра перед надходженням фронта зростання синхроімпульсів одночасно з попереднім фронтом спадання синхроімпульсів, які подаються на вхід С регістра. У 1-му такті на вхід регістра подається молодший біт коду (біт з номером 0), у 16-му такті - старший біт (з номером 15). Визначити 16-вий код К стану регістра після 5 тактів (такт починається із фронтом зростання синхроімпульса). Початковий стан регістра у 16-ковому коді - CC46. Як відповідь записати число Kmod15.	5
	На D вхід 16-бітного регістра зсуву з послідовним входом і паралельним виходом, який виконує зсув у бік молодших розрядів і спрацьовує по фронту зростання синхроімпульсів, протягом 16 тактів подається 16-бітна послідовності двійкових сигналів, яка описуються, 16-ковим числом 406F. Біти цих кодів з'являються на вході регістра перед надходженням фронта зростання синхроімпульсів одночасно з попереднім фронтом спадання синхроімпульсів, які подаються на вхід С регістра. У 1-му такті на вхід регістра подається молодший біт коду (біт з номером 0), у 16-му такті - старший біт (з номером 15). Визначити 16-вий код К стану регістра після 5 тактів (такт починається із фронтом зростання синхроімпульса). Початковий стан регістра у 16-ковому коді - FF5C. Як відповідь записати число Kmod15.	2
	На D вхід 16-бітного регістра зсуву з послідовним входом і паралельним виходом, який виконує зсув у бік молодших розрядів і спрацьовує по фронту зростання синхроімпульсів, протягом 16 тактів подається 16-бітна послідовності двійкових сигналів, яка описуються, 16-ковим числом 0592. Біти цих кодів з'являються на вході регістра перед надходженням фронта зростання синхроімпульсів одночасно з попереднім фронтом спадання синхроімпульсів, які подаються на вхід С регістра. У 1-му такті на вхід регістра подається молодший біт коду (біт з номером 0), у 16-му такті - старший біт (з номером 15). Визначити 16-вий код К стану регістра після 5 тактів (такт починається із фронтом зростання синхроімпульса). Початковий стан регістра у 16-ковому коді - 0A62. Як відповідь записати число Kmod15.	2
	На D вхід 16-бітного регістра зсуву з послідовним входом і паралельним виходом, який виконує зсув у бік молодших розрядів і спрацьовує по фронту зростання синхроімпульсів, протягом 16 тактів подається 16-бітна послідовності двійкових сигналів, яка описуються, 16-ковим числом 7916. Біти цих кодів з'являються на вході регістра перед надходженням фронта зростання синхроімпульсів одночасно з попереднім фронтом спадання синхроімпульсів, які подаються на вхід С регістра. У 1-му такті на вхід регістра подається молодший біт коду (біт з номером 0), у 16-му такті - старший біт (з номером 15). Визначити 16-вий код К стану регістра після 5 тактів (такт починається із фронтом зростання синхроімпульса). Початковий стан регістра у 16-ковому коді - 75ED. Як відповідь записати число Kmod15.	9
	На D вхід 16-бітного регістра зсуву з послідовним входом і паралельним виходом, який виконує зсув у бік молодших розрядів і спрацьовує по фронту зростання синхроімпульсів, протягом 16 тактів подається 16-бітна послідовності двійкових сигналів, яка описуються, 16-ковим числом A1B4. Біти цих кодів з'являються на вході регістра перед надходженням фронта зростання синхроімпульсів одночасно з попереднім фронтом спадання синхроімпульсів, які подаються на вхід С регістра. У 1-му такті на вхід регістра	A

	подається молодший біт коду (біт з номером 0), у 16-му такті - старший біт (з номером 15). Визначити 16-вий код К стану регістра після 5 тактів (такт починається із фронтом зростання синхроімпульса). Початковий стан регістра у 16-ковому коді - BB82. Як відповідь записати число Kmod15.	
	На D вхід 16-бітного регістра зсуву з послідовним входом і паралельним виходом, який виконує зсув у бік молодших розрядів і спрацьовує по фронту зростання синхроімпульсів, протягом 16 тактів подається 16-бітна послідовності двійкових сигналів, яка описуються, 16-ковим числом BF8F. Біти цих кодів з'являються на вході регістра перед надходженням фронта зростання синхроімпульсів одночасно з попереднім фронтом спадання синхроімпульсів, які подаються на вхід С регістра. У 1-му такті на вхід регістра подається молодший біт коду (біт з номером 0), у 16-му такті - старший біт (з номером 15). Визначити 16-вий код К стану регістра після 5 тактів (такт починається із фронтом зростання синхроімпульса). Початковий стан регістра у 16-ковому коді - C596. Як відповідь записати число Kmod15.	5
	На D вхід 16-бітного регістра зсуву з послідовним входом і паралельним виходом, який виконує зсув у бік молодших розрядів і спрацьовує по фронту зростання синхроімпульсів, протягом 16 тактів подається 16-бітна послідовності двійкових сигналів, яка описуються, 16-ковим числом 4B58. Біти цих кодів з'являються на вході регістра перед надходженням фронта зростання синхроімпульсів одночасно з попереднім фронтом спадання синхроімпульсів, які подаються на вхід С регістра. У 1-му такті на вхід регістра подається молодший біт коду (біт з номером 0), у 16-му такті - старший біт (з номером 15). Визначити 16-вий код К стану регістра після 5 тактів (такт починається із фронтом зростання синхроімпульса). Початковий стан регістра у 16-ковому коді - 479E. Як відповідь записати число Kmod15.	E
	На D вхід 16-бітного регістра зсуву з послідовним входом і паралельним виходом, який виконує зсув у бік молодших розрядів і спрацьовує по фронту зростання синхроімпульсів, протягом 16 тактів подається 16-бітна послідовності двійкових сигналів, яка описуються, 16-ковим числом D45D. Біти цих кодів з'являються на вході регістра перед надходженням фронта зростання синхроімпульсів одночасно з попереднім фронтом спадання синхроімпульсів, які подаються на вхід С регістра. У 1-му такті на вхід регістра подається молодший біт коду (біт з номером 0), у 16-му такті - старший біт (з номером 15). Визначити 16-вий код К стану регістра після 5 тактів (такт починається із фронтом зростання синхроімпульса). Початковий стан регістра у 16-ковому коді - B036. Як відповідь записати число Kmod15.	6
	На D вхід 16-бітного регістра зсуву з послідовним входом і паралельним виходом, який виконує зсув у бік молодших розрядів і спрацьовує по фронту зростання синхроімпульсів, протягом 16 тактів подається 16-бітна послідовності двійкових сигналів, яка описуються, 16-ковим числом 147F. Біти цих кодів з'являються на вході регістра перед надходженням фронта зростання синхроімпульсів одночасно з попереднім фронтом спадання синхроімпульсів, які подаються на вхід С регістра. У 1-му такті на вхід регістра подається молодший біт коду (біт з номером 0), у 16-му такті - старший біт (з номером 15). Визначити 16-вий код К стану регістра після 5 тактів (такт починається із фронтом зростання синхроімпульса). Початковий стан регістра у 16-ковому коді - D2AB. Як відповідь записати число Kmod15.	D
	На D вхід 16-бітного регістра зсуву з послідовним входом і паралельним виходом, який виконує зсув у бік молодших розрядів і спрацьовує по фронту зростання синхроімпульсів, протягом 16 тактів подається 16-бітна послідовності двійкових сигналів, яка описуються, 16-ковим числом 73B2. Біти цих кодів з'являються на вході регістра перед надходженням фронта зростання синхроімпульсів одночасно з попереднім фронтом спадання синхроімпульсів, які подаються на вхід С регістра. У 1-му такті на вхід регістра подається молодший біт коду (біт з номером 0), у 16-му такті - старший біт (з номером 15). Визначити 16-вий код К стану регістра після 5 тактів (такт починається із фронтом зростання синхроімпульса). Початковий стан регістра у 16-ковому коді - 72E6. Як	D

	відповідь записати число Kmod15.	
	На D вхід 16-бітного регістра зсуву з послідовним входом і паралельним виходом, який виконує зсув у бік молодших розрядів і спрацьовує по фронту зростання синхроімпульсів, протягом 16 тактів подається 16-бітна послідовності двійкових сигналів, яка описуються, 16-ковим числом 85EB. Біти цих кодів з'являються на вході регістра перед надходженням фронта зростання синхроімпульсів одночасно з попереднім фронтом спадання синхроімпульсів, які подаються на вхід С регістра. У 1-му такті на вхід регістра подається молодший біт коду (біт з номером 0), у 16-му такті - старший біт (з номером 15). Визначити 16-вий код К стану регістра після 5 тактів (такт починається із фронтом зростання синхроімпульса). Початковий стан регістра у 16-ковому коді - A208. Як відповідь записати число Kmod15.	4
	На D вхід 16-бітного регістра зсуву з послідовним входом і паралельним виходом, який виконує зсув у бік молодших розрядів і спрацьовує по фронту зростання синхроімпульсів, протягом 16 тактів подається 16-бітна послідовності двійкових сигналів, яка описуються, 16-ковим числом A9F7. Біти цих кодів з'являються на вході регістра перед надходженням фронта зростання синхроімпульсів одночасно з попереднім фронтом спадання синхроімпульсів, які подаються на вхід С регістра. У 1-му такті на вхід регістра подається молодший біт коду (біт з номером 0), у 16-му такті - старший біт (з номером 15). Визначити 16-вий код К стану регістра після 5 тактів (такт починається із фронтом зростання синхроімпульса). Початковий стан регістра у 16-ковому коді - 5C07. Як відповідь записати число Kmod15.	5
	На D вхід 16-бітного регістра зсуву з послідовним входом і паралельним виходом, який виконує зсув у бік молодших розрядів і спрацьовує по фронту зростання синхроімпульсів, протягом 16 тактів подається 16-бітна послідовності двійкових сигналів, яка описуються, 16-ковим числом 2CA5. Біти цих кодів з'являються на вході регістра перед надходженням фронта зростання синхроімпульсів одночасно з попереднім фронтом спадання синхроімпульсів, які подаються на вхід С регістра. У 1-му такті на вхід регістра подається молодший біт коду (біт з номером 0), у 16-му такті - старший біт (з номером 15). Визначити 16-вий код К стану регістра після 5 тактів (такт починається із фронтом зростання синхроімпульса). Початковий стан регістра у 16-ковому коді - 7AA0. Як відповідь записати число Kmod15.	1
	На D вхід 16-бітного регістра зсуву з послідовним входом і паралельним виходом, який виконує зсув у бік молодших розрядів і спрацьовує по фронту зростання синхроімпульсів, протягом 16 тактів подається 16-бітна послідовності двійкових сигналів, яка описуються, 16-ковим числом DCDB. Біти цих кодів з'являються на вході регістра перед надходженням фронта зростання синхроімпульсів одночасно з попереднім фронтом спадання синхроімпульсів, які подаються на вхід С регістра. У 1-му такті на вхід регістра подається молодший біт коду (біт з номером 0), у 16-му такті - старший біт (з номером 15). Визначити 16-вий код К стану регістра після 5 тактів (такт починається із фронтом зростання синхроімпульса). Початковий стан регістра у 16-ковому коді - 2241. Як відповідь записати число Kmod15.	A
	На D вхід 16-бітного регістра зсуву з послідовним входом і паралельним виходом, який виконує зсув у бік молодших розрядів і спрацьовує по фронту зростання синхроімпульсів, протягом 16 тактів подається 16-бітна послідовності двійкових сигналів, яка описуються, 16-ковим числом 3311. Біти цих кодів з'являються на вході регістра перед надходженням фронта зростання синхроімпульсів одночасно з попереднім фронтом спадання синхроімпульсів, які подаються на вхід С регістра. У 1-му такті на вхід регістра подається молодший біт коду (біт з номером 0), у 16-му такті - старший біт (з номером 15). Визначити 16-вий код К стану регістра після 5 тактів (такт починається із фронтом зростання синхроімпульса). Початковий стан регістра у 16-ковому коді - 9949. Як відповідь записати число Kmod15.	C

	На D вхід 16-бітного регістра зсуву з послідовним входом і паралельним виходом, який виконує зсув у бік молодших розрядів і спрацьовує по фронту зростання синхроімпульсів, протягом 16 тактів подається 16-бітна послідовності двійкових сигналів, яка описуються, 16-ковим числом 3A03. Біти цих кодів з'являються на вході регістра перед надходженням фронта зростання синхроімпульсів одночасно з попереднім фронтом спадання синхроімпульсів, які подаються на вхід С регістра. У 1-му такті на вхід регістра подається молодший біт коду (біт з номером 0), у 16-му такті - старший біт (з номером 15). Визначити 16-вий код К стану регістра після 5 тактів (такт починається із фронтом зростання синхроімпульса). Початковий стан регістра у 16-ковому коді - 94F5. Як відповідь записати число Kmod15.	0
	На D вхід 16-бітного регістра зсуву з послідовним входом і паралельним виходом, який виконує зсув у бік молодших розрядів і спрацьовує по фронту зростання синхроімпульсів, протягом 16 тактів подається 16-бітна послідовності двійкових сигналів, яка описуються, 16-ковим числом 4188. Біти цих кодів з'являються на вході регістра перед надходженням фронта зростання синхроімпульсів одночасно з попереднім фронтом спадання синхроімпульсів, які подаються на вхід С регістра. У 1-му такті на вхід регістра подається молодший біт коду (біт з номером 0), у 16-му такті - старший біт (з номером 15). Визначити 16-вий код К стану регістра після 5 тактів (такт починається із фронтом зростання синхроімпульса). Початковий стан регістра у 16-ковому коді - 37FD. Як відповідь записати число Kmod15.	1
	На D вхід 16-бітного регістра зсуву з послідовним входом і паралельним виходом, який виконує зсув у бік молодших розрядів і спрацьовує по фронту зростання синхроімпульсів, протягом 16 тактів подається 16-бітна послідовності двійкових сигналів, яка описуються, 16-ковим числом F715. Біти цих кодів з'являються на вході регістра перед надходженням фронта зростання синхроімпульсів одночасно з попереднім фронтом спадання синхроімпульсів, які подаються на вхід С регістра. У 1-му такті на вхід регістра подається молодший біт коду (біт з номером 0), у 16-му такті - старший біт (з номером 15). Визначити 16-вий код К стану регістра після 5 тактів (такт починається із фронтом зростання синхроімпульса). Початковий стан регістра у 16-ковому коді - 1EFE. Як відповідь записати число Kmod15.	A
	На D вхід 16-бітного регістра зсуву з послідовним входом і паралельним виходом, який виконує зсув у бік молодших розрядів і спрацьовує по фронту зростання синхроімпульсів, протягом 16 тактів подається 16-бітна послідовності двійкових сигналів, яка описуються, 16-ковим числом CB2C. Біти цих кодів з'являються на вході регістра перед надходженням фронта зростання синхроімпульсів одночасно з попереднім фронтом спадання синхроімпульсів, які подаються на вхід С регістра. У 1-му такті на вхід регістра подається молодший біт коду (біт з номером 0), у 16-му такті - старший біт (з номером 15). Визначити 16-вий код К стану регістра після 5 тактів (такт починається із фронтом зростання синхроімпульса). Початковий стан регістра у 16-ковому коді - 20FE. Як відповідь записати число Kmod15.	E
	Генератор псевдовипадкових кодів побудовано на основі регістра зсуву з лінійними зворотніми зв'язками у формі Галуа. Нумерація тригерів регістра починається з 1. Степені утворюючого полінома - (12, 7, 4, 3, 0). Регістр знаходиться у стані 939 Яким буде його наступний стан К? Як відповідь записати число Kmod15.	C
	Генератор псевдовипадкових кодів побудовано на основі регістра зсуву з лінійними зворотніми зв'язками у формі Галуа. Нумерація тригерів регістра починається з 1. Степені утворюючого полінома - (12, 7, 4, 3, 0). Регістр знаходиться у стані F09 Яким буде його наступний стан К? Як відповідь записати число Kmod15.	3
	Генератор псевдовипадкових кодів побудовано на основі регістра зсуву з лінійними зворотніми зв'язками у формі Галуа. Нумерація тригерів регістра починається з 1. Степені утворюючого полінома - (12, 7, 4, 3, 0). Регістр знаходиться у стані BE9 Яким буде його наступний стан К? Як відповідь записати число Kmod15.	7

	Генератор псевдовипадкових кодів побудовано на основі регістра зсуву з лінійними зворотніми зв'язками у формі Галуа. Нумерація тригерів регістра починається з 1. Степені утворюючого полінома - (12, 7, 4, 3, 0). Регістр знаходиться у стані 7E2 Яким буде його наступний стан K? Як відповідь записати число Kmod15.	1
	Генератор псевдовипадкових кодів побудовано на основі регістра зсуву з лінійними зворотніми зв'язками у формі Галуа. Нумерація тригерів регістра починається з 1. Степені утворюючого полінома - (12, 7, 4, 3, 0). Регістр знаходиться у стані 33B Яким буде його наступний стан K? Як відповідь записати число Kmod15.	4
	Генератор псевдовипадкових кодів побудовано на основі регістра зсуву з лінійними зворотніми зв'язками у формі Галуа. Нумерація тригерів регістра починається з 1. Степені утворюючого полінома - (12, 7, 4, 3, 0). Регістр знаходиться у стані F8E Яким буде його наступний стан K? Як відповідь записати число Kmod15.	D
	Генератор псевдовипадкових кодів побудовано на основі регістра зсуву з лінійними зворотніми зв'язками у формі Галуа. Нумерація тригерів регістра починається з 1. Степені утворюючого полінома - (12, 7, 4, 3, 0). Регістр знаходиться у стані 5F5 Яким буде його наступний стан K? Як відповідь записати число Kmod15.	5
	Генератор псевдовипадкових кодів побудовано на основі регістра зсуву з лінійними зворотніми зв'язками у формі Галуа. Нумерація тригерів регістра починається з 1. Степені утворюючого полінома - (12, 7, 4, 3, 0). Регістр знаходиться у стані 8C0 Яким буде його наступний стан K? Як відповідь записати число Kmod15.	B
	Генератор псевдовипадкових кодів побудовано на основі регістра зсуву з лінійними зворотніми зв'язками у формі Галуа. Нумерація тригерів регістра починається з 1. Степені утворюючого полінома - (12, 7, 4, 3, 0). Регістр знаходиться у стані 89B Яким буде його наступний стан K? Як відповідь записати число Kmod15.	B
	Генератор псевдовипадкових кодів побудовано на основі регістра зсуву з лінійними зворотніми зв'язками у формі Галуа. Нумерація тригерів регістра починається з 1. Степені утворюючого полінома - (12, 7, 4, 3, 0). Регістр знаходиться у стані F8D Яким буде його наступний стан K? Як відповідь записати число Kmod15.	B
	Генератор псевдовипадкових кодів побудовано на основі регістра зсуву з лінійними зворотніми зв'язками у формі Галуа. Нумерація тригерів регістра починається з 1. Степені утворюючого полінома - (12, 7, 4, 3, 0). Регістр знаходиться у стані B95 Яким буде його наступний стан K? Як відповідь записати число Kmod15.	6
	Генератор псевдовипадкових кодів побудовано на основі регістра зсуву з лінійними зворотніми зв'язками у формі Галуа. Нумерація тригерів регістра починається з 1. Степені утворюючого полінома - (12, 7, 4, 3, 0). Регістр знаходиться у стані 6AB Яким буде його наступний стан K? Як відповідь записати число Kmod15.	9
	Генератор псевдовипадкових кодів побудовано на основі регістра зсуву з лінійними зворотніми зв'язками у формі Галуа. Нумерація тригерів регістра починається з 1. Степені утворюючого полінома - (12, 7, 4, 3, 0). Регістр знаходиться у стані 45B Яким буде його наступний стан K? Як відповідь записати число Kmod15.	A
	Генератор псевдовипадкових кодів побудовано на основі регістра зсуву з лінійними зворотніми зв'язками у формі Галуа. Нумерація тригерів регістра починається з 1. Степені утворюючого полінома - (12, 7, 4, 3, 0). Регістр знаходиться у стані 082 Яким буде його наступний стан K? Як відповідь записати число Kmod15.	5
	Генератор псевдовипадкових кодів побудовано на основі регістра зсуву з лінійними зворотніми зв'язками у формі Галуа. Нумерація тригерів регістра починається з 1. Степені утворюючого полінома - (12, 7, 4, 3, 0). Регістр знаходиться у стані 838 Яким буде його наступний стан K? Як відповідь записати число Kmod15.	8
	Генератор псевдовипадкових кодів побудовано на основі регістра зсуву з лінійними зворотніми зв'язками у формі Галуа. Нумерація тригерів регістра починається з 1. Степені утворюючого полінома - (12, 7, 4, 3, 0). Регістр знаходиться у стані CE7 Яким буде його наступний стан K? Як відповідь записати число Kmod15.	6

	Генератор псевдовипадкових кодів побудовано на основі регістра зсуву з лінійними зворотніми зв'язками у формі Галуа. Нумерація тригерів регістра починається з 1. Степені утворюючого полінома - (12, 7, 4, 3, 0). Регістр знаходиться у стані 36C Яким буде його наступний стан K? Як відповідь записати число Kmod15.	C
	Генератор псевдовипадкових кодів побудовано на основі регістра зсуву з лінійними зворотніми зв'язками у формі Галуа. Нумерація тригерів регістра починається з 1. Степені утворюючого полінома - (12, 7, 4, 3, 0). Регістр знаходиться у стані 81D Яким буде його наступний стан K? Як відповідь записати число Kmod15.	D
	Генератор псевдовипадкових кодів побудовано на основі регістра зсуву з лінійними зворотніми зв'язками у формі Галуа. Нумерація тригерів регістра починається з 1. Степені утворюючого полінома - (12, 7, 4, 3, 0). Регістр знаходиться у стані B4F Яким буде його наступний стан K? Як відповідь записати число Kmod15.	D
	Генератор псевдовипадкових кодів побудовано на основі регістра зсуву з лінійними зворотніми зв'язками у формі Галуа. Нумерація тригерів регістра починається з 1. Степені утворюючого полінома - (12, 7, 4, 3, 0). Регістр знаходиться у стані 960 Яким буде його наступний стан K? Як відповідь записати число Kmod15.	1
	Генератор псевдовипадкових кодів побудовано на основі регістра зсуву з лінійними зворотніми зв'язками у формі Галуа. Нумерація тригерів регістра починається з 1. Степені утворюючого полінома - (12, 7, 4, 3, 0). Регістр знаходиться у стані 540 Яким буде його наступний стан K? Як відповідь записати число Kmod15.	3
	Генератор псевдовипадкових кодів побудовано на основі регістра зсуву з лінійними зворотніми зв'язками у формі Галуа. Нумерація тригерів регістра починається з 1. Степені утворюючого полінома - (12, 7, 4, 3, 0). Регістр знаходиться у стані 3DA Яким буде його наступний стан K? Як відповідь записати число Kmod15.	7
	Генератор псевдовипадкових кодів побудовано на основі регістра зсуву з лінійними зворотніми зв'язками у формі Галуа. Нумерація тригерів регістра починається з 1. Степені утворюючого полінома - (12, 7, 4, 3, 0). Регістр знаходиться у стані 533 Яким буде його наступний стан K? Як відповідь записати число Kmod15.	7
	Генератор псевдовипадкових кодів побудовано на основі регістра зсуву з лінійними зворотніми зв'язками у формі Галуа. Нумерація тригерів регістра починається з 1. Степені утворюючого полінома - (12, 7, 4, 3, 0). Регістр знаходиться у стані 669 Яким буде його наступний стан K? Як відповідь записати число Kmod15.	C
	Генератор псевдовипадкових кодів побудовано на основі регістра зсуву з лінійними зворотніми зв'язками у формі Галуа. Нумерація тригерів регістра починається з 1. Степені утворюючого полінома - (12, 7, 4, 3, 0). Регістр знаходиться у стані 260 Яким буде його наступний стан K? Як відповідь записати число Kmod15.	1
	Генератор псевдовипадкових кодів побудовано на основі регістра зсуву з лінійними зворотніми зв'язками у формі Галуа. Нумерація тригерів регістра починається з 1. Степені утворюючого полінома - (12, 7, 4, 3, 0). Регістр знаходиться у стані BD8 Яким буде його наступний стан K? Як відповідь записати число Kmod15.	3
	Генератор псевдовипадкових кодів побудовано на основі регістра зсуву з лінійними зворотніми зв'язками у формі Галуа. Нумерація тригерів регістра починається з 1. Степені утворюючого полінома - (12, 7, 4, 3, 0). Регістр знаходиться у стані 57D Яким буде його наступний стан K? Як відповідь записати число Kmod15.	5
	Генератор псевдовипадкових кодів побудовано на основі регістра зсуву з лінійними зворотніми зв'язками у формі Галуа. Нумерація тригерів регістра починається з 1. Степені утворюючого полінома - (12, 7, 4, 3, 0). Регістр знаходиться у стані 506 Яким буде його наступний стан K? Як відповідь записати число Kmod15.	7
	Генератор псевдовипадкових кодів побудовано на основі регістра зсуву з лінійними зворотніми зв'язками у формі Галуа. Нумерація тригерів регістра починається з 1. Степені утворюючого полінома - (12, 7, 4, 3, 0). Регістр знаходиться у стані F9A Яким буде його наступний стан K? Як відповідь записати число Kmod15.	8

	Генератор псевдовипадкових кодів побудовано на основі регістра зсуву з лінійними зворотніми зв'язками у формі Галуа. Нумерація тригерів регістра починається з 1. Степені утворюючого полінома - (12, 7, 4, 3, 0). Регістр знаходиться у стані 132 Яким буде його наступний стан K? Як відповідь записати число Kmod15.	C
	Генератор псевдовипадкових кодів побудовано на основі регістра зсуву з лінійними зворотніми зв'язками у формі Галуа. Нумерація тригерів регістра починається з 1. Степені утворюючого полінома - (12, 7, 4, 3, 0). Регістр знаходиться у стані C67 Яким буде його наступний стан K? Як відповідь записати число Kmod15.	5
	Генератор псевдовипадкових кодів побудовано на основі регістра зсуву з лінійними зворотніми зв'язками у формі Галуа. Нумерація тригерів регістра починається з 1. Степені утворюючого полінома - (12, 7, 4, 3, 0). Регістр знаходиться у стані 520 Яким буде його наступний стан K? Як відповідь записати число Kmod15.	E
	Генератор псевдовипадкових кодів побудовано на основі регістра зсуву з лінійними зворотніми зв'язками у формі Галуа. Нумерація тригерів регістра починається з 1. Степені утворюючого полінома - (12, 7, 4, 3, 0). Регістр знаходиться у стані 7E6 Яким буде його наступний стан K? Як відповідь записати число Kmod15.	9
	Генератор псевдовипадкових кодів побудовано на основі регістра зсуву з лінійними зворотніми зв'язками у формі Галуа. Нумерація тригерів регістра починається з 1. Степені утворюючого полінома - (12, 7, 4, 3, 0). Регістр знаходиться у стані 7CB Яким буде його наступний стан K? Як відповідь записати число Kmod15.	0
	Генератор псевдовипадкових кодів побудовано на основі регістра зсуву з лінійними зворотніми зв'язками у формі Галуа. Нумерація тригерів регістра починається з 1. Степені утворюючого полінома - (12, 7, 4, 3, 0). Регістр знаходиться у стані A79 Яким буде його наступний стан K? Як відповідь записати число Kmod15.	6
	Генератор псевдовипадкових кодів побудовано на основі регістра зсуву з лінійними зворотніми зв'язками у формі Галуа. Нумерація тригерів регістра починається з 1. Степені утворюючого полінома - (12, 7, 4, 3, 0). Регістр знаходиться у стані 5BE Яким буде його наступний стан K? Як відповідь записати число Kmod15.	0
	Генератор псевдовипадкових кодів побудовано на основі регістра зсуву з лінійними зворотніми зв'язками у формі Галуа. Нумерація тригерів регістра починається з 1. Степені утворюючого полінома - (12, 7, 4, 3, 0). Регістр знаходиться у стані B53 Яким буде його наступний стан K? Як відповідь записати число Kmod15.	9
	Генератор псевдовипадкових кодів побудовано на основі регістра зсуву з лінійними зворотніми зв'язками у формі Галуа. Нумерація тригерів регістра починається з 1. Степені утворюючого полінома - (12, 7, 4, 3, 0). Регістр знаходиться у стані ABF Яким буде його наступний стан K? Як відповідь записати число Kmod15.	B
	Генератор псевдовипадкових кодів побудовано на основі регістра зсуву з лінійними зворотніми зв'язками у формі Галуа. Нумерація тригерів регістра починається з 1. Степені утворюючого полінома - (12, 7, 4, 3, 0). Регістр знаходиться у стані 252 Яким буде його наступний стан K? Як відповідь записати число Kmod15.	3
	Генератор псевдовипадкових кодів побудовано на основі регістра зсуву з лінійними зворотніми зв'язками у формі Галуа. Нумерація тригерів регістра починається з 1. Степені утворюючого полінома - (12, 7, 4, 3, 0). Регістр знаходиться у стані CF4 Яким буде його наступний стан K? Як відповідь записати число Kmod15.	2
	Генератор псевдовипадкових кодів побудовано на основі регістра зсуву з лінійними зворотніми зв'язками у формі Галуа. Нумерація тригерів регістра починається з 1. Степені утворюючого полінома - (12, 7, 4, 3, 0). Регістр знаходиться у стані 6C0 Яким буде його наступний стан K? Як відповідь записати число Kmod15.	6
	Генератор псевдовипадкових кодів побудовано на основі регістра зсуву з лінійними зворотніми зв'язками у формі Галуа. Нумерація тригерів регістра починається з 1. Степені утворюючого полінома - (12, 7, 4, 3, 0). Регістр знаходиться у стані 987 Яким буде його наступний стан K? Як відповідь записати число Kmod15.	4

	Генератор псевдовипадкових кодів побудовано на основі регістра зсуву з лінійними зворотніми зв'язками у формі Галуа. Нумерація тригерів регістра починається з 1. Степені утворюючого полінома - (12, 7, 4, 3, 0). Регістр знаходиться у стані AF5 Яким буде його наступний стан K? Як відповідь записати число Kmod15.	0
	Генератор псевдовипадкових кодів побудовано на основі регістра зсуву з лінійними зворотніми зв'язками у формі Галуа. Нумерація тригерів регістра починається з 1. Степені утворюючого полінома - (12, 7, 4, 3, 0). Регістр знаходиться у стані 5D0 Яким буде його наступний стан K? Як відповідь записати число Kmod15.	6
	Генератор псевдовипадкових кодів побудовано на основі регістра зсуву з лінійними зворотніми зв'язками у формі Галуа. Нумерація тригерів регістра починається з 1. Степені утворюючого полінома - (12, 7, 4, 3, 0). Регістр знаходиться у стані 180 Яким буде його наступний стан K? Як відповідь записати число Kmod15.	3
	Генератор псевдовипадкових кодів побудовано на основі регістра зсуву з лінійними зворотніми зв'язками у формі Галуа. Нумерація тригерів регістра починається з 1. Степені утворюючого полінома - (12, 7, 4, 3, 0). Регістр знаходиться у стані 61D Яким буде його наступний стан K? Як відповідь записати число Kmod15.	A
	Генератор псевдовипадкових кодів побудовано на основі регістра зсуву з лінійними зворотніми зв'язками у формі Галуа. Нумерація тригерів регістра починається з 1. Степені утворюючого полінома - (12, 7, 4, 3, 0). Регістр знаходиться у стані 4F4 Яким буде його наступний стан K? Як відповідь записати число Kmod15.	1
	Генератор псевдовипадкових кодів побудовано на основі регістра зсуву з лінійними зворотніми зв'язками у формі Галуа. Нумерація тригерів регістра починається з 1. Степені утворюючого полінома - (12, 7, 4, 3, 0). Регістр знаходиться у стані 591 Яким буде його наступний стан K? Як відповідь записати число Kmod15.	0
	Генератор псевдовипадкових кодів побудовано на основі регістра зсуву з лінійними зворотніми зв'язками у формі Галуа. Нумерація тригерів регістра починається з 1. Степені утворюючого полінома - (12, 7, 4, 3, 0). Регістр знаходиться у стані 892 Яким буде його наступний стан K? Як відповідь записати число Kmod15.	A
	Генератор псевдовипадкових кодів побудовано на основі регістра зсуву з лінійними зворотніми зв'язками у формі Галуа. Нумерація тригерів регістра починається з 1. Степені утворюючого полінома - (12, 7, 4, 3, 0). Регістр знаходиться у стані 360 Яким буде його наступний стан K? Як відповідь записати число Kmod15.	3
	Генератор псевдовипадкових кодів побудовано на основі регістра зсуву з лінійними зворотніми зв'язками у формі Галуа. Нумерація тригерів регістра починається з 1. Степені утворюючого полінома - (12, 7, 4, 3, 0). Регістр знаходиться у стані C5B Яким буде його наступний стан K? Як відповідь записати число Kmod15.	A
	Генератор псевдовипадкових кодів побудовано на основі регістра зсуву з лінійними зворотніми зв'язками у формі Галуа. Нумерація тригерів регістра починається з 1. Степені утворюючого полінома - (12, 7, 4, 3, 0). Регістр знаходиться у стані 25A Яким буде його наступний стан K? Як відповідь записати число Kmod15.	4
	Генератор псевдовипадкових кодів побудовано на основі регістра зсуву з лінійними зворотніми зв'язками у формі Галуа. Нумерація тригерів регістра починається з 1. Степені утворюючого полінома - (12, 7, 4, 3, 0). Регістр знаходиться у стані 943 Яким буде його наступний стан K? Як відповідь записати число Kmod15.	3
	Генератор псевдовипадкових кодів побудовано на основі регістра зсуву з лінійними зворотніми зв'язками у формі Галуа. Нумерація тригерів регістра починається з 1. Степені утворюючого полінома - (12, 7, 4, 3, 0). Регістр знаходиться у стані 34C Яким буде його наступний стан K? Як відповідь записати число Kmod15.	8
	Генератор псевдовипадкових кодів побудовано на основі регістра зсуву з лінійними зворотніми зв'язками у формі Галуа. Нумерація тригерів регістра починається з 1. Степені утворюючого полінома - (12, 7, 4, 3, 0). Регістр знаходиться у стані B49 Яким буде його наступний стан K? Як відповідь записати число Kmod15.	2

	Генератор псевдовипадкових кодів побудовано на основі регістра зсуву з лінійними зворотніми зв'язками у формі Галуа. Нумерація тригерів регістра починається з 1. Степені утворюючого полінома - (12, 7, 4, 3, 0). Регістр знаходиться у стані B22 Яким буде його наступний стан K? Як відповідь записати число Kmod15.	2
	Генератор псевдовипадкових кодів побудовано на основі регістра зсуву з лінійними зворотніми зв'язками у формі Галуа. Нумерація тригерів регістра починається з 1. Степені утворюючого полінома - (12, 7, 4, 3, 0). Регістр знаходиться у стані 6FE Яким буде його наступний стан K? Як відповідь записати число Kmod15.	A
	Генератор псевдовипадкових кодів побудовано на основі регістра зсуву з лінійними зворотніми зв'язками у формі Галуа. Нумерація тригерів регістра починається з 1. Степені утворюючого полінома - (12, 7, 4, 3, 0). Регістр знаходиться у стані 74B Яким буде його наступний стан K? Як відповідь записати число Kmod15.	E
	Генератор псевдовипадкових кодів побудовано на основі регістра зсуву з лінійними зворотніми зв'язками у формі Галуа. Нумерація тригерів регістра починається з 1. Степені утворюючого полінома - (12, 7, 4, 3, 0). Регістр знаходиться у стані D89 Яким буде його наступний стан K? Як відповідь записати число Kmod15.	0
	Генератор псевдовипадкових кодів побудовано на основі регістра зсуву з лінійними зворотніми зв'язками у формі Галуа. Нумерація тригерів регістра починається з 1. Степені утворюючого полінома - (12, 7, 4, 3, 0). Регістр знаходиться у стані 851 Яким буде його наступний стан K? Як відповідь записати число Kmod15.	E
	Генератор псевдовипадкових кодів побудовано на основі регістра зсуву з лінійними зворотніми зв'язками у формі Галуа. Нумерація тригерів регістра починається з 1. Степені утворюючого полінома - (12, 7, 4, 3, 0). Регістр знаходиться у стані 9D0 Яким буде його наступний стан K? Як відповідь записати число Kmod15.	0
	Генератор псевдовипадкових кодів побудовано на основі регістра зсуву з лінійними зворотніми зв'язками у формі Галуа. Нумерація тригерів регістра починається з 1. Степені утворюючого полінома - (12, 7, 4, 3, 0). Регістр знаходиться у стані 2CA Яким буде його наступний стан K? Як відповідь записати число Kmod15.	3
	Генератор псевдовипадкових кодів побудовано на основі регістра зсуву з лінійними зворотніми зв'язками у формі Галуа. Нумерація тригерів регістра починається з 1. Степені утворюючого полінома - (12, 7, 4, 3, 0). Регістр знаходиться у стані C7C Яким буде його наступний стан K? Як відповідь записати число Kmod15.	0
	Генератор псевдовипадкових кодів побудовано на основі регістра зсуву з лінійними зворотніми зв'язками у формі Галуа. Нумерація тригерів регістра починається з 1. Степені утворюючого полінома - (12, 7, 4, 3, 0). Регістр знаходиться у стані D90 Яким буде його наступний стан K? Як відповідь записати число Kmod15.	1
	Генератор псевдовипадкових кодів побудовано на основі регістра зсуву з лінійними зворотніми зв'язками у формі Галуа. Нумерація тригерів регістра починається з 1. Степені утворюючого полінома - (12, 7, 4, 3, 0). Регістр знаходиться у стані 2E9 Яким буде його наступний стан K? Як відповідь записати число Kmod15.	5
	Генератор псевдовипадкових кодів побудовано на основі регістра зсуву з лінійними зворотніми зв'язками у формі Галуа. Нумерація тригерів регістра починається з 1. Степені утворюючого полінома - (12, 7, 4, 3, 0). Регістр знаходиться у стані 597 Яким буде його наступний стан K? Як відповідь записати число Kmod15.	C
	Генератор псевдовипадкових кодів побудовано на основі регістра зсуву з лінійними зворотніми зв'язками у формі Галуа. Нумерація тригерів регістра починається з 1. Степені утворюючого полінома - (12, 7, 4, 3, 0). Регістр знаходиться у стані 3C9 Яким буде його наступний стан K? Як відповідь записати число Kmod15.	3
	Генератор псевдовипадкових кодів побудовано на основі регістра зсуву з лінійними зворотніми зв'язками у формі Галуа. Нумерація тригерів регістра починається з 1. Степені утворюючого полінома - (12, 7, 4, 3, 0). Регістр знаходиться у стані 3C5 Яким буде його наступний стан K? Як відповідь записати число Kmod15.	A

	Генератор псевдовипадкових кодів побудовано на основі регістра зсуву з лінійними зворотніми зв'язками у формі Галуа. Нумерація тригерів регістра починається з 1. Степені утворюючого полінома - (12, 7, 4, 3, 0). Регістр знаходиться у стані 679 Яким буде його наступний стан K? Як відповідь записати число Kmod15.	E
	Генератор псевдовипадкових кодів побудовано на основі регістра зсуву з лінійними зворотніми зв'язками у формі Галуа. Нумерація тригерів регістра починається з 1. Степені утворюючого полінома - (12, 7, 4, 3, 0). Регістр знаходиться у стані 698 Яким буде його наступний стан K? Як відповідь записати число Kmod15.	1
	Генератор псевдовипадкових кодів побудовано на основі регістра зсуву з лінійними зворотніми зв'язками у формі Галуа. Нумерація тригерів регістра починається з 1. Степені утворюючого полінома - (12, 7, 4, 3, 0). Регістр знаходиться у стані 29B Яким буде його наступний стан K? Як відповідь записати число Kmod15.	E
	Генератор псевдовипадкових кодів побудовано на основі регістра зсуву з лінійними зворотніми зв'язками у формі Галуа. Нумерація тригерів регістра починається з 1. Степені утворюючого полінома - (12, 7, 4, 3, 0). Регістр знаходиться у стані 344 Яким буде його наступний стан K? Як відповідь записати число Kmod15.	7
	Генератор псевдовипадкових кодів побудовано на основі регістра зсуву з лінійними зворотніми зв'язками у формі Галуа. Нумерація тригерів регістра починається з 1. Степені утворюючого полінома - (12, 7, 4, 3, 0). Регістр знаходиться у стані 88B Яким буде його наступний стан K? Як відповідь записати число Kmod15.	9
	Генератор псевдовипадкових кодів побудовано на основі регістра зсуву з лінійними зворотніми зв'язками у формі Галуа. Нумерація тригерів регістра починається з 1. Степені утворюючого полінома - (12, 7, 4, 3, 0). Регістр знаходиться у стані 9C3 Яким буде його наступний стан K? Як відповідь записати число Kmod15.	4
	Генератор псевдовипадкових кодів побудовано на основі регістра зсуву з лінійними зворотніми зв'язками у формі Галуа. Нумерація тригерів регістра починається з 1. Степені утворюючого полінома - (12, 7, 4, 3, 0). Регістр знаходиться у стані AC7 Яким буде його наступний стан K? Як відповідь записати число Kmod15.	D
	Генератор псевдовипадкових кодів побудовано на основі регістра зсуву з лінійними зворотніми зв'язками у формі Галуа. Нумерація тригерів регістра починається з 1. Степені утворюючого полінома - (12, 7, 4, 3, 0). Регістр знаходиться у стані 2B7 Яким буде його наступний стан K? Як відповідь записати число Kmod15.	A
	Генератор псевдовипадкових кодів побудовано на основі регістра зсуву з лінійними зворотніми зв'язками у формі Галуа. Нумерація тригерів регістра починається з 1. Степені утворюючого полінома - (12, 7, 4, 3, 0). Регістр знаходиться у стані DC5 Яким буде його наступний стан K? Як відповідь записати число Kmod15.	0
	Генератор псевдовипадкових кодів побудовано на основі регістра зсуву з лінійними зворотніми зв'язками у формі Галуа. Нумерація тригерів регістра починається з 1. Степені утворюючого полінома - (12, 7, 4, 3, 0). Регістр знаходиться у стані C37 Яким буде його наступний стан K? Як відповідь записати число Kmod15.	0
	Генератор псевдовипадкових кодів побудовано на основі регістра зсуву з лінійними зворотніми зв'язками у формі Галуа. Нумерація тригерів регістра починається з 1. Степені утворюючого полінома - (12, 7, 4, 3, 0). Регістр знаходиться у стані 5C2 Яким буде його наступний стан K? Як відповідь записати число Kmod15.	8
	Генератор псевдовипадкових кодів побудовано на основі регістра зсуву з лінійними зворотніми зв'язками у формі Галуа. Нумерація тригерів регістра починається з 1. Степені утворюючого полінома - (12, 7, 4, 3, 0). Регістр знаходиться у стані 5AF Яким буде його наступний стан K? Як відповідь записати число Kmod15.	0
	Генератор псевдовипадкових кодів побудовано на основі регістра зсуву з лінійними зворотніми зв'язками у формі Галуа. Нумерація тригерів регістра починається з 1. Степені утворюючого полінома - (12, 7, 4, 3, 0). Регістр знаходиться у стані 1C7 Яким буде його наступний стан K? Як відповідь записати число Kmod15.	A

	Генератор псевдовипадкових кодів побудовано на основі регістра зсуву з лінійними зворотніми зв'язками у формі Галуа. Нумерація тригерів регістра починається з 1. Степені утворюючого полінома - (12, 7, 4, 3, 0). Регістр знаходиться у стані C91 Яким буде його наступний стан K? Як відповідь записати число Kmod15.	1
	Генератор псевдовипадкових кодів побудовано на основі регістра зсуву з лінійними зворотніми зв'язками у формі Галуа. Нумерація тригерів регістра починається з 1. Степені утворюючого полінома - (12, 7, 4, 3, 0). Регістр знаходиться у стані BEC Яким буде його наступний стан K? Як відповідь записати число Kmod15.	C
	Генератор псевдовипадкових кодів побудовано на основі регістра зсуву з лінійними зворотніми зв'язками у формі Галуа. Нумерація тригерів регістра починається з 1. Степені утворюючого полінома - (12, 7, 4, 3, 0). Регістр знаходиться у стані D2E Яким буде його наступний стан K? Як відповідь записати число Kmod15.	C
	Генератор псевдовипадкових кодів побудовано на основі регістра зсуву з лінійними зворотніми зв'язками у формі Галуа. Нумерація тригерів регістра починається з 1. Степені утворюючого полінома - (12, 7, 4, 3, 0). Регістр знаходиться у стані 356 Яким буде його наступний стан K? Як відповідь записати число Kmod15.	D
	Генератор псевдовипадкових кодів побудовано на основі регістра зсуву з лінійними зворотніми зв'язками у формі Галуа. Нумерація тригерів регістра починається з 1. Степені утворюючого полінома - (12, 7, 4, 3, 0). Регістр знаходиться у стані 2FD Яким буде його наступний стан K? Як відповідь записати число Kmod15.	0
	Генератор псевдовипадкових кодів побудовано на основі регістра зсуву з лінійними зворотніми зв'язками у формі Галуа. Нумерація тригерів регістра починається з 1. Степені утворюючого полінома - (12, 7, 4, 3, 0). Регістр знаходиться у стані A71 Яким буде його наступний стан K? Як відповідь записати число Kmod15.	7
	Генератор псевдовипадкових кодів побудовано на основі регістра зсуву з лінійними зворотніми зв'язками у формі Галуа. Нумерація тригерів регістра починається з 1. Степені утворюючого полінома - (12, 7, 4, 3, 0). Регістр знаходиться у стані 4E6 Яким буде його наступний стан K? Як відповідь записати число Kmod15.	3
	Генератор псевдовипадкових кодів побудовано на основі регістра зсуву з лінійними зворотніми зв'язками у формі Галуа. Нумерація тригерів регістра починається з 1. Степені утворюючого полінома - (12, 7, 4, 3, 0). Регістр знаходиться у стані CAB Яким буде його наступний стан K? Як відповідь записати число Kmod15.	6
	Генератор псевдовипадкових кодів побудовано на основі регістра зсуву з лінійними зворотніми зв'язками у формі Галуа. Нумерація тригерів регістра починається з 1. Степені утворюючого полінома - (12, 7, 4, 3, 0). Регістр знаходиться у стані E08 Яким буде його наступний стан K? Як відповідь записати число Kmod15.	E
	Генератор псевдовипадкових кодів побудовано на основі регістра зсуву з лінійними зворотніми зв'язками у формі Галуа. Нумерація тригерів регістра починається з 1. Степені утворюючого полінома - (12, 7, 4, 3, 0). Регістр знаходиться у стані 98B Яким буде його наступний стан K? Як відповідь записати число Kmod15.	B
	Генератор псевдовипадкових кодів побудовано на основі регістра зсуву з лінійними зворотніми зв'язками у формі Галуа. Нумерація тригерів регістра починається з 1. Степені утворюючого полінома - (12, 7, 4, 3, 0). Регістр знаходиться у стані 050 Яким буде його наступний стан K? Як відповідь записати число Kmod15.	A
	Генератор псевдовипадкових кодів побудовано на основі регістра зсуву з лінійними зворотніми зв'язками у формі Галуа. Нумерація тригерів регістра починається з 1. Степені утворюючого полінома - (12, 7, 4, 3, 0). Регістр знаходиться у стані A88 Яким буде його наступний стан K? Як відповідь записати число Kmod15.	7
	Генератор псевдовипадкових кодів побудовано на основі регістра зсуву з лінійними зворотніми зв'язками у формі Галуа. Нумерація тригерів регістра починається з 1. Степені утворюючого полінома - (12, 7, 4, 3, 0). Регістр знаходиться у стані 57A Яким буде його наступний стан K? Як відповідь записати число Kmod15.	E

	Генератор псевдовипадкових кодів побудовано на основі регістра зсуву з лінійними зворотніми зв'язками у формі Галуа. Нумерація тригерів регістра починається з 1. Степені утворюючого полінома - (12, 7, 4, 3, 0). Регістр знаходиться у стані 916 Яким буде його наступний стан K? Як відповідь записати число Kmod15.	3
	Генератор псевдовипадкових кодів побудовано на основі регістра зсуву з лінійними зворотніми зв'язками у формі Галуа. Нумерація тригерів регістра починається з 1. Степені утворюючого полінома - (12, 7, 4, 3, 0). Регістр знаходиться у стані A85 Яким буде його наступний стан K? Як відповідь записати число Kmod15.	2
	Генератор псевдовипадкових кодів побудовано на основі регістра зсуву з лінійними зворотніми зв'язками у формі Галуа. Нумерація тригерів регістра починається з 1. Степені утворюючого полінома - (12, 7, 4, 3, 0). Регістр знаходиться у стані 915 Яким буде його наступний стан K? Як відповідь записати число Kmod15.	1
	Генератор псевдовипадкових кодів побудовано на основі регістра зсуву з лінійними зворотніми зв'язками у формі Галуа. Нумерація тригерів регістра починається з 1. Степені утворюючого полінома - (12, 7, 4, 3, 0). Регістр знаходиться у стані E54 Яким буде його наступний стан K? Як відповідь записати число Kmod15.	1
	Генератор псевдовипадкових кодів побудовано на основі регістра зсуву з лінійними зворотніми зв'язками у формі Галуа. Нумерація тригерів регістра починається з 1. Степені утворюючого полінома - (12, 7, 4, 3, 0). Регістр знаходиться у стані FD6 Яким буде його наступний стан K? Як відповідь записати число Kmod15.	8
	Генератор псевдовипадкових кодів побудовано на основі регістра зсуву з лінійними зворотніми зв'язками у формі Галуа. Нумерація тригерів регістра починається з 1. Степені утворюючого полінома - (12, 7, 4, 3, 0). Регістр знаходиться у стані 02D Яким буде його наступний стан K? Як відповідь записати число Kmod15.	0
	Генератор псевдовипадкових кодів побудовано на основі регістра зсуву з лінійними зворотніми зв'язками у формі Галуа. Нумерація тригерів регістра починається з 1. Степені утворюючого полінома - (12, 7, 4, 3, 0). Регістр знаходиться у стані D67 Яким буде його наступний стан K? Як відповідь записати число Kmod15.	7
	Генератор псевдовипадкових кодів побудовано на основі регістра зсуву з лінійними зворотніми зв'язками у формі Галуа. Нумерація тригерів регістра починається з 1. Степені утворюючого полінома - (12, 7, 4, 3, 0). Регістр знаходиться у стані BD8 Яким буде його наступний стан K? Як відповідь записати число Kmod15.	3
	Генератор псевдовипадкових кодів побудовано на основі регістра зсуву з лінійними зворотніми зв'язками у формі Галуа. Нумерація тригерів регістра починається з 1. Степені утворюючого полінома - (12, 7, 4, 3, 0). Регістр знаходиться у стані 574 Яким буде його наступний стан K? Як відповідь записати число Kmod15.	2
	Генератор псевдовипадкових кодів побудовано на основі регістра зсуву з лінійними зворотніми зв'язками у формі Галуа. Нумерація тригерів регістра починається з 1. Степені утворюючого полінома - (12, 7, 4, 3, 0). Регістр знаходиться у стані DA2 Яким буде його наступний стан K? Як відповідь записати число Kmod15.	7
	Генератор псевдовипадкових кодів побудовано на основі регістра зсуву з лінійними зворотніми зв'язками у формі Галуа. Нумерація тригерів регістра починається з 1. Степені утворюючого полінома - (12, 7, 4, 3, 0). Регістр знаходиться у стані DA9 Яким буде його наступний стан K? Як відповідь записати число Kmod15.	4
	Генератор псевдовипадкових кодів побудовано на основі регістра зсуву з лінійними зворотніми зв'язками у формі Галуа. Нумерація тригерів регістра починається з 1. Степені утворюючого полінома - (12, 7, 4, 3, 0). Регістр знаходиться у стані DD6 Яким буде його наступний стан K? Як відповідь записати число Kmod15.	4
	Генератор псевдовипадкових кодів побудовано на основі регістра зсуву з лінійними зворотніми зв'язками у формі Галуа. Нумерація тригерів регістра починається з 1. Степені утворюючого полінома - (12, 7, 4, 3, 0). Регістр знаходиться у стані 46E Яким буде його наступний стан K? Як відповідь записати число Kmod15.	3

	Генератор псевдовипадкових кодів побудовано на основі регістра зсуву з лінійними зворотніми зв'язками у формі Галуа. Нумерація тригерів регістра починається з 1. Степені утворюючого полінома - (12, 7, 4, 3, 0). Регістр знаходиться у стані 0D3 Яким буде його наступний стан K? Як відповідь записати число Kmod15.	2
	Генератор псевдовипадкових кодів побудовано на основі регістра зсуву з лінійними зворотніми зв'язками у формі Галуа. Нумерація тригерів регістра починається з 1. Степені утворюючого полінома - (12, 7, 4, 3, 0). Регістр знаходиться у стані 006 Яким буде його наступний стан K? Як відповідь записати число Kmod15.	C
	Генератор псевдовипадкових кодів побудовано на основі регістра зсуву з лінійними зворотніми зв'язками у формі Галуа. Нумерація тригерів регістра починається з 1. Степені утворюючого полінома - (12, 7, 4, 3, 0). Регістр знаходиться у стані 3E3 Яким буде його наступний стан K? Як відповідь записати число Kmod15.	A
	Генератор псевдовипадкових кодів побудовано на основі регістра зсуву з лінійними зворотніми зв'язками у формі Галуа. Нумерація тригерів регістра починається з 1. Степені утворюючого полінома - (12, 7, 4, 3, 0). Регістр знаходиться у стані C7B Яким буде його наступний стан K? Як відповідь записати число Kmod15.	E
	Генератор псевдовипадкових кодів побудовано на основі регістра зсуву з лінійними зворотніми зв'язками у формі Галуа. Нумерація тригерів регістра починається з 1. Степені утворюючого полінома - (12, 7, 4, 3, 0). Регістр знаходиться у стані 5FF Яким буде його наступний стан K? Як відповідь записати число Kmod15.	A
	Генератор псевдовипадкових кодів побудовано на основі регістра зсуву з лінійними зворотніми зв'язками у формі Галуа. Нумерація тригерів регістра починається з 1. Степені утворюючого полінома - (12, 7, 4, 3, 0). Регістр знаходиться у стані 978 Яким буде його наступний стан K? Як відповідь записати число Kmod15.	2
	Генератор псевдовипадкових кодів побудовано на основі регістра зсуву з лінійними зворотніми зв'язками у формі Галуа. Нумерація тригерів регістра починається з 1. Степені утворюючого полінома - (12, 7, 4, 3, 0). Регістр знаходиться у стані 463 Яким буде його наступний стан K? Як відповідь записати число Kmod15.	B
	Генератор псевдовипадкових кодів побудовано на основі регістра зсуву з лінійними зворотніми зв'язками у формі Галуа. Нумерація тригерів регістра починається з 1. Степені утворюючого полінома - (12, 7, 4, 3, 0). Регістр знаходиться у стані 8E6 Яким буде його наступний стан K? Як відповідь записати число Kmod15.	B
	Генератор псевдовипадкових кодів побудовано на основі регістра зсуву з лінійними зворотніми зв'язками у формі Галуа. Нумерація тригерів регістра починається з 1. Степені утворюючого полінома - (12, 7, 4, 3, 0). Регістр знаходиться у стані D5E Яким буде його наступний стан K? Як відповідь записати число Kmod15.	2
	Генератор псевдовипадкових кодів побудовано на основі регістра зсуву з лінійними зворотніми зв'язками у формі Галуа. Нумерація тригерів регістра починається з 1. Степені утворюючого полінома - (12, 7, 4, 3, 0). Регістр знаходиться у стані C01 Яким буде його наступний стан K? Як відповідь записати число Kmod15.	D
	Генератор псевдовипадкових кодів побудовано на основі регістра зсуву з лінійними зворотніми зв'язками у формі Галуа. Нумерація тригерів регістра починається з 1. Степені утворюючого полінома - (12, 7, 4, 3, 0). Регістр знаходиться у стані DC4 Яким буде його наступний стан K? Як відповідь записати число Kmod15.	D
	Генератор псевдовипадкових кодів побудовано на основі регістра зсуву з лінійними зворотніми зв'язками у формі Галуа. Нумерація тригерів регістра починається з 1. Степені утворюючого полінома - (12, 7, 4, 3, 0). Регістр знаходиться у стані C51 Яким буде його наступний стан K? Як відповідь записати число Kmod15.	7
	Генератор псевдовипадкових кодів побудовано на основі регістра зсуву з лінійними зворотніми зв'язками у формі Галуа. Нумерація тригерів регістра починається з 1. Степені утворюючого полінома - (12, 7, 4, 3, 0). Регістр знаходиться у стані 681 Яким буде його наступний стан K? Як відповідь записати число Kmod15.	0

	Генератор псевдовипадкових кодів побудовано на основі регістра зсуву з лінійними зворотніми зв'язками у формі Галуа. Нумерація тригерів регістра починається з 1. Степені утворюючого полінома - (12, 7, 4, 3, 0). Регістр знаходиться у стані 108 Яким буде його наступний стан K? Як відповідь записати число Kmod15.	3
	Генератор псевдовипадкових кодів побудовано на основі регістра зсуву з лінійними зворотніми зв'язками у формі Галуа. Нумерація тригерів регістра починається з 1. Степені утворюючого полінома - (12, 7, 4, 3, 0). Регістр знаходиться у стані C62 Яким буде його наступний стан K? Як відповідь записати число Kmod15.	B
	Генератор псевдовипадкових кодів побудовано на основі регістра зсуву з лінійними зворотніми зв'язками у формі Галуа. Нумерація тригерів регістра починається з 1. Степені утворюючого полінома - (12, 7, 4, 3, 0). Регістр знаходиться у стані A47 Яким буде його наступний стан K? Як відповідь записати число Kmod15.	C
	Генератор псевдовипадкових кодів побудовано на основі регістра зсуву з лінійними зворотніми зв'язками у формі Галуа. Нумерація тригерів регістра починається з 1. Степені утворюючого полінома - (12, 7, 4, 3, 0). Регістр знаходиться у стані 418 Яким буде його наступний стан K? Як відповідь записати число Kmod15.	B
	Генератор псевдовипадкових кодів побудовано на основі регістра зсуву з лінійними зворотніми зв'язками у формі Галуа. Нумерація тригерів регістра починається з 1. Степені утворюючого полінома - (12, 7, 4, 3, 0). Регістр знаходиться у стані 64B Яким буде його наступний стан K? Як відповідь записати число Kmod15.	C
	Генератор псевдовипадкових кодів побудовано на основі регістра зсуву з лінійними зворотніми зв'язками у формі Галуа. Нумерація тригерів регістра починається з 1. Степені утворюючого полінома - (12, 7, 4, 3, 0). Регістр знаходиться у стані 1FD Яким буде його наступний стан K? Як відповідь записати число Kmod15.	D
	Генератор псевдовипадкових кодів побудовано на основі регістра зсуву з лінійними зворотніми зв'язками у формі Галуа. Нумерація тригерів регістра починається з 1. Степені утворюючого полінома - (12, 7, 4, 3, 0). Регістр знаходиться у стані 591 Яким буде його наступний стан K? Як відповідь записати число Kmod15.	0
	Генератор псевдовипадкових кодів побудовано на основі регістра зсуву з лінійними зворотніми зв'язками у формі Галуа. Нумерація тригерів регістра починається з 1. Степені утворюючого полінома - (12, 7, 4, 3, 0). Регістр знаходиться у стані 642 Яким буде його наступний стан K? Як відповідь записати число Kmod15.	9
	Генератор псевдовипадкових кодів побудовано на основі регістра зсуву з лінійними зворотніми зв'язками у формі Галуа. Нумерація тригерів регістра починається з 1. Степені утворюючого полінома - (12, 7, 4, 3, 0). Регістр знаходиться у стані E1F Яким буде його наступний стан K? Як відповідь записати число Kmod15.	E
	Генератор псевдовипадкових кодів побудовано на основі регістра зсуву з лінійними зворотніми зв'язками у формі Галуа. Нумерація тригерів регістра починається з 1. Степені утворюючого полінома - (12, 7, 4, 3, 0). Регістр знаходиться у стані 114 Яким буде його наступний стан K? Як відповідь записати число Kmod15.	C
	Генератор псевдовипадкових кодів побудовано на основі регістра зсуву з лінійними зворотніми зв'язками у формі Галуа. Нумерація тригерів регістра починається з 1. Степені утворюючого полінома - (12, 7, 4, 3, 0). Регістр знаходиться у стані 360 Яким буде його наступний стан K? Як відповідь записати число Kmod15.	3
	Генератор псевдовипадкових кодів побудовано на основі регістра зсуву з лінійними зворотніми зв'язками у формі Галуа. Нумерація тригерів регістра починається з 1. Степені утворюючого полінома - (12, 7, 4, 3, 0). Регістр знаходиться у стані DA2 Яким буде його наступний стан K? Як відповідь записати число Kmod15.	7
	Генератор псевдовипадкових кодів побудовано на основі регістра зсуву з лінійними зворотніми зв'язками у формі Галуа. Нумерація тригерів регістра починається з 1. Степені утворюючого полінома - (12, 7, 4, 3, 0). Регістр знаходиться у стані 256 Яким буде його наступний стан K? Як відповідь записати число Kmod15.	B

	Генератор псевдовипадкових кодів побудовано на основі регістра зсуву з лінійними зворотніми зв'язками у формі Галуа. Нумерація тригерів регістра починається з 1. Степені утворюючого полінома - (12, 7, 4, 3, 0). Регістр знаходиться у стані 76D Яким буде його наступний стан К? Як відповідь записати число Kmod15.	7
	Генератор псевдовипадкових кодів побудовано на основі регістра зсуву з лінійними зворотніми зв'язками у формі Галуа. Нумерація тригерів регістра починається з 1. Степені утворюючого полінома - (12, 7, 4, 3, 0). Регістр знаходиться у стані 371 Яким буде його наступний стан К? Як відповідь записати число Kmod15.	7
	Генератор псевдовипадкових кодів побудовано на основі регістра зсуву з лінійними зворотніми зв'язками у формі Галуа. Нумерація тригерів регістра починається з 1. Степені утворюючого полінома - (12, 7, 4, 3, 0). Регістр знаходиться у стані 916 Яким буде його наступний стан К? Як відповідь записати число Kmod15.	3
	Генератор псевдовипадкових кодів побудовано на основі регістра зсуву з лінійними зворотніми зв'язками у формі Галуа. Нумерація тригерів регістра починається з 1. Степені утворюючого полінома - (12, 7, 4, 3, 0). Регістр знаходиться у стані 082 Яким буде його наступний стан К? Як відповідь записати число Kmod15.	5
	Генератор псевдовипадкових кодів побудовано на основі регістра зсуву з лінійними зворотніми зв'язками у формі Галуа. Нумерація тригерів регістра починається з 1. Степені утворюючого полінома - (12, 7, 4, 3, 0). Регістр знаходиться у стані 441 Яким буде його наступний стан К? Як відповідь записати число Kmod15.	3
	Генератор псевдовипадкових кодів побудовано на основі регістра зсуву з лінійними зворотніми зв'язками у формі Галуа. Нумерація тригерів регістра починається з 1. Степені утворюючого полінома - (12, 7, 4, 3, 0). Регістр знаходиться у стані C37 Яким буде його наступний стан К? Як відповідь записати число Kmod15.	0
	Генератор псевдовипадкових кодів побудовано на основі регістра зсуву з лінійними зворотніми зв'язками у формі Галуа. Нумерація тригерів регістра починається з 1. Степені утворюючого полінома - (12, 7, 4, 3, 0). Регістр знаходиться у стані 7A8 Яким буде його наступний стан К? Як відповідь записати число Kmod15.	5
	Генератор псевдовипадкових кодів побудовано на основі регістра зсуву з лінійними зворотніми зв'язками у формі Галуа. Нумерація тригерів регістра починається з 1. Степені утворюючого полінома - (12, 7, 4, 3, 0). Регістр знаходиться у стані 9A9 Яким буде його наступний стан К? Як відповідь записати число Kmod15.	B
	Генератор псевдовипадкових кодів побудовано на основі регістра зсуву з лінійними зворотніми зв'язками у формі Галуа. Нумерація тригерів регістра починається з 1. Степені утворюючого полінома - (12, 7, 4, 3, 0). Регістр знаходиться у стані 253 Яким буде його наступний стан К? Як відповідь записати число Kmod15.	5
	Генератор псевдовипадкових кодів побудовано на основі регістра зсуву з лінійними зворотніми зв'язками у формі Галуа. Нумерація тригерів регістра починається з 1. Степені утворюючого полінома - (12, 7, 4, 3, 0). Регістр знаходиться у стані 431 Яким буде його наступний стан К? Як відповідь записати число Kmod15.	1
	Генератор псевдовипадкових кодів побудовано на основі регістра зсуву з лінійними зворотніми зв'язками у формі Галуа. Нумерація тригерів регістра починається з 1. Степені утворюючого полінома - (12, 7, 4, 3, 0). Регістр знаходиться у стані 6DF Яким буде його наступний стан К? Як відповідь записати число Kmod15.	8
	Генератор псевдовипадкових кодів побудовано на основі регістра зсуву з лінійними зворотніми зв'язками у формі Галуа. Нумерація тригерів регістра починається з 1. Степені утворюючого полінома - (12, 7, 4, 3, 0). Регістр знаходиться у стані E77 Яким буде його наступний стан К? Як відповідь записати число Kmod15.	B
	Генератор псевдовипадкових кодів побудовано на основі регістра зсуву з лінійними зворотніми зв'язками у формі Галуа. Нумерація тригерів регістра починається з 1. Степені утворюючого полінома - (12, 7, 4, 3, 0). Регістр знаходиться у стані 9E0 Яким буде його наступний стан К? Як відповідь записати число Kmod15.	2

	Генератор псевдовипадкових кодів побудовано на основі регістра зсуву з лінійними зворотніми зв'язками у формі Галуа. Нумерація тригерів регістра починається з 1. Степені утворюючого полінома - (12, 7, 4, 3, 0). Регістр знаходиться у стані 58E Яким буде його наступний стан K? Як відповідь записати число Kmod15.	9
	Генератор псевдовипадкових кодів побудовано на основі регістра зсуву з лінійними зворотніми зв'язками у формі Галуа. Нумерація тригерів регістра починається з 1. Степені утворюючого полінома - (12, 7, 4, 3, 0). Регістр знаходиться у стані AAA Яким буде його наступний стан K? Як відповідь записати число Kmod15.	0
	Генератор псевдовипадкових кодів побудовано на основі регістра зсуву з лінійними зворотніми зв'язками у формі Галуа. Нумерація тригерів регістра починається з 1. Степені утворюючого полінома - (12, 7, 4, 3, 0). Регістр знаходиться у стані 9BE Яким буде його наступний стан K? Як відповідь записати число Kmod15.	7
	Генератор псевдовипадкових кодів побудовано на основі регістра зсуву з лінійними зворотніми зв'язками у формі Галуа. Нумерація тригерів регістра починається з 1. Степені утворюючого полінома - (12, 7, 4, 3, 0). Регістр знаходиться у стані BDC Яким буде його наступний стан K? Як відповідь записати число Kmod15.	A
	Генератор псевдовипадкових кодів побудовано на основі регістра зсуву з лінійними зворотніми зв'язками у формі Галуа. Нумерація тригерів регістра починається з 1. Степені утворюючого полінома - (12, 7, 4, 3, 0). Регістр знаходиться у стані 15F Яким буде його наступний стан K? Як відповідь записати число Kmod15.	C
	Генератор псевдовипадкових кодів побудовано на основі регістра зсуву з лінійними зворотніми зв'язками у формі Галуа. Нумерація тригерів регістра починається з 1. Степені утворюючого полінома - (12, 7, 4, 3, 0). Регістр знаходиться у стані EFB Яким буде його наступний стан K? Як відповідь записати число Kmod15.	4
	Генератор псевдовипадкових кодів побудовано на основі регістра зсуву з лінійними зворотніми зв'язками у формі Галуа. Нумерація тригерів регістра починається з 1. Степені утворюючого полінома - (12, 7, 4, 3, 0). Регістр знаходиться у стані 102 Яким буде його наступний стан K? Як відповідь записати число Kmod15.	6
	Генератор псевдовипадкових кодів побудовано на основі регістра зсуву з лінійними зворотніми зв'язками у формі Галуа. Нумерація тригерів регістра починається з 1. Степені утворюючого полінома - (12, 7, 4, 3, 0). Регістр знаходиться у стані C34 Яким буде його наступний стан K? Як відповідь записати число Kmod15.	9
	Генератор псевдовипадкових кодів побудовано на основі регістра зсуву з лінійними зворотніми зв'язками у формі Галуа. Нумерація тригерів регістра починається з 1. Степені утворюючого полінома - (12, 7, 4, 3, 0). Регістр знаходиться у стані CB8 Яким буде його наступний стан K? Як відповідь записати число Kmod15.	2
	Генератор псевдовипадкових кодів побудовано на основі регістра зсуву з лінійними зворотніми зв'язками у формі Галуа. Нумерація тригерів регістра починається з 1. Степені утворюючого полінома - (12, 7, 4, 3, 0). Регістр знаходиться у стані 5E1 Яким буде його наступний стан K? Як відповідь записати число Kmod15.	A
	Генератор псевдовипадкових кодів побудовано на основі регістра зсуву з лінійними зворотніми зв'язками у формі Галуа. Нумерація тригерів регістра починається з 1. Степені утворюючого полінома - (12, 7, 4, 3, 0). Регістр знаходиться у стані AA2 Яким буде його наступний стан K? Як відповідь записати число Kmod15.	1
	Генератор псевдовипадкових кодів побудовано на основі регістра зсуву з лінійними зворотніми зв'язками у формі Галуа. Нумерація тригерів регістра починається з 1. Степені утворюючого полінома - (12, 7, 4, 3, 0). Регістр знаходиться у стані 3F6 Яким буде його наступний стан K? Як відповідь записати число Kmod15.	3
	Генератор псевдовипадкових кодів побудовано на основі регістра зсуву з лінійними зворотніми зв'язками у формі Галуа. Нумерація тригерів регістра починається з 1. Степені утворюючого полінома - (12, 7, 4, 3, 0). Регістр знаходиться у стані AB0 Яким буде його наступний стан K? Як відповідь записати число Kmod15.	E

	Генератор псевдовипадкових кодів побудовано на основі регістра зсуву з лінійними зворотніми зв'язками у формі Галуа. Нумерація тригерів регістра починається з 1. Степені утворюючого полінома - (12, 7, 4, 3, 0). Регістр знаходиться у стані 877 Яким буде його наступний стан K? Як відповідь записати число Kmod15.	E
	Генератор псевдовипадкових кодів побудовано на основі регістра зсуву з лінійними зворотніми зв'язками у формі Галуа. Нумерація тригерів регістра починається з 1. Степені утворюючого полінома - (12, 7, 4, 3, 0). Регістр знаходиться у стані 58B Яким буде його наступний стан K? Як відповідь записати число Kmod15.	3
	Генератор псевдовипадкових кодів побудовано на основі регістра зсуву з лінійними зворотніми зв'язками у формі Галуа. Нумерація тригерів регістра починається з 1. Степені утворюючого полінома - (12, 7, 4, 3, 0). Регістр знаходиться у стані 171 Яким буде його наступний стан K? Як відповідь записати число Kmod15.	3
	Генератор псевдовипадкових кодів побудовано на основі регістра зсуву з лінійними зворотніми зв'язками у формі Галуа. Нумерація тригерів регістра починається з 1. Степені утворюючого полінома - (12, 7, 4, 3, 0). Регістр знаходиться у стані 354 Яким буде його наступний стан K? Як відповідь записати число Kmod15.	9
	Генератор псевдовипадкових кодів побудовано на основі регістра зсуву з лінійними зворотніми зв'язками у формі Галуа. Нумерація тригерів регістра починається з 1. Степені утворюючого полінома - (12, 7, 4, 3, 0). Регістр знаходиться у стані 9EA Яким буде його наступний стан K? Як відповідь записати число Kmod15.	5
	Генератор псевдовипадкових кодів побудовано на основі регістра зсуву з лінійними зворотніми зв'язками у формі Галуа. Нумерація тригерів регістра починається з 1. Степені утворюючого полінома - (12, 7, 4, 3, 0). Регістр знаходиться у стані 581 Яким буде його наступний стан K? Як відповідь записати число Kmod15.	D
	Генератор псевдовипадкових кодів побудовано на основі регістра зсуву з лінійними зворотніми зв'язками у формі Галуа. Нумерація тригерів регістра починається з 1. Степені утворюючого полінома - (12, 7, 4, 3, 0). Регістр знаходиться у стані CE5 Яким буде його наступний стан K? Як відповідь записати число Kmod15.	2
	Генератор псевдовипадкових кодів побудовано на основі регістра зсуву з лінійними зворотніми зв'язками у формі Галуа. Нумерація тригерів регістра починається з 1. Степені утворюючого полінома - (12, 7, 4, 3, 0). Регістр знаходиться у стані D1F Яким буде його наступний стан K? Як відповідь записати число Kmod15.	C
	Генератор псевдовипадкових кодів побудовано на основі регістра зсуву з лінійними зворотніми зв'язками у формі Галуа. Нумерація тригерів регістра починається з 1. Степені утворюючого полінома - (12, 7, 4, 3, 0). Регістр знаходиться у стані 790 Яким буде його наступний стан K? Як відповідь записати число Kmod15.	2
	Генератор псевдовипадкових кодів побудовано на основі регістра зсуву з лінійними зворотніми зв'язками у формі Галуа. Нумерація тригерів регістра починається з 1. Степені утворюючого полінома - (12, 7, 4, 3, 0). Регістр знаходиться у стані 5A3 Яким буде його наступний стан K? Як відповідь записати число Kmod15.	6
	Генератор псевдовипадкових кодів побудовано на основі регістра зсуву з лінійними зворотніми зв'язками у формі Галуа. Нумерація тригерів регістра починається з 1. Степені утворюючого полінома - (12, 7, 4, 3, 0). Регістр знаходиться у стані A71 Яким буде його наступний стан K? Як відповідь записати число Kmod15.	7
	Генератор псевдовипадкових кодів побудовано на основі регістра зсуву з лінійними зворотніми зв'язками у формі Галуа. Нумерація тригерів регістра починається з 1. Степені утворюючого полінома - (12, 7, 4, 3, 0). Регістр знаходиться у стані 844 Яким буде його наступний стан K? Як відповідь записати число Kmod15.	2
	Генератор псевдовипадкових кодів побудовано на основі регістра зсуву з лінійними зворотніми зв'язками у формі Галуа. Нумерація тригерів регістра починається з 1. Степені утворюючого полінома - (12, 7, 4, 3, 0). Регістр знаходиться у стані 0E1 Яким буде його наступний стан K? Як відповідь записати число Kmod15.	0

	Генератор псевдовипадкових кодів побудовано на основі регістра зсуву з лінійними зворотніми зв'язками у формі Галуа. Нумерація тригерів регістра починається з 1. Степені утворюючого полінома - (12, 7, 4, 3, 0). Регістр знаходиться у стані A8A Яким буде його наступний стан K? Як відповідь записати число Kmod15.	B
	Генератор псевдовипадкових кодів побудовано на основі регістра зсуву з лінійними зворотніми зв'язками у формі Галуа. Нумерація тригерів регістра починається з 1. Степені утворюючого полінома - (12, 7, 4, 3, 0). Регістр знаходиться у стані ABF Яким буде його наступний стан K? Як відповідь записати число Kmod15.	B
	Генератор псевдовипадкових кодів побудовано на основі регістра зсуву з лінійними зворотніми зв'язками у формі Галуа. Нумерація тригерів регістра починається з 1. Степені утворюючого полінома - (12, 7, 4, 3, 0). Регістр знаходиться у стані A9C Яким буде його наступний стан K? Як відповідь записати число Kmod15.	1
	Генератор псевдовипадкових кодів побудовано на основі регістра зсуву з лінійними зворотніми зв'язками у формі Галуа. Нумерація тригерів регістра починається з 1. Степені утворюючого полінома - (12, 7, 4, 3, 0). Регістр знаходиться у стані 89B Яким буде його наступний стан K? Як відповідь записати число Kmod15.	B
	Генератор псевдовипадкових кодів побудовано на основі регістра зсуву з лінійними зворотніми зв'язками у формі Галуа. Нумерація тригерів регістра починається з 1. Степені утворюючого полінома - (12, 7, 4, 3, 0). Регістр знаходиться у стані FD1 Яким буде його наступний стан K? Як відповідь записати число Kmod15.	E
	Генератор псевдовипадкових кодів побудовано на основі регістра зсуву з лінійними зворотніми зв'язками у формі Галуа. Нумерація тригерів регістра починається з 1. Степені утворюючого полінома - (12, 7, 4, 3, 0). Регістр знаходиться у стані A3E Яким буде його наступний стан K? Як відповідь записати число Kmod15.	8
	Генератор псевдовипадкових кодів побудовано на основі регістра зсуву з лінійними зворотніми зв'язками у формі Галуа. Нумерація тригерів регістра починається з 1. Степені утворюючого полінома - (12, 7, 4, 3, 0). Регістр знаходиться у стані 42E Яким буде його наступний стан K? Як відповідь записати число Kmod15.	A
	Генератор псевдовипадкових кодів побудовано на основі регістра зсуву з лінійними зворотніми зв'язками у формі Галуа. Нумерація тригерів регістра починається з 1. Степені утворюючого полінома - (12, 7, 4, 3, 0). Регістр знаходиться у стані DCC Яким буде його наступний стан K? Як відповідь записати число Kmod15.	C
	Генератор псевдовипадкових кодів побудовано на основі регістра зсуву з лінійними зворотніми зв'язками у формі Галуа. Нумерація тригерів регістра починається з 1. Степені утворюючого полінома - (12, 7, 4, 3, 0). Регістр знаходиться у стані 521 Яким буде його наступний стан K? Як відповідь записати число Kmod15.	1
	Генератор псевдовипадкових кодів побудовано на основі регістра зсуву з лінійними зворотніми зв'язками у формі Галуа. Нумерація тригерів регістра починається з 1. Степені утворюючого полінома - (12, 7, 4, 3, 0). Регістр знаходиться у стані 65F Яким буде його наступний стан K? Як відповідь записати число Kmod15.	7
	Генератор псевдовипадкових кодів побудовано на основі регістра зсуву з лінійними зворотніми зв'язками у формі Галуа. Нумерація тригерів регістра починається з 1. Степені утворюючого полінома - (12, 7, 4, 3, 0). Регістр знаходиться у стані 716 Яким буде його наступний стан K? Як відповідь записати число Kmod15.	D
	Генератор псевдовипадкових кодів побудовано на основі регістра зсуву з лінійними зворотніми зв'язками у формі Галуа. Нумерація тригерів регістра починається з 1. Степені утворюючого полінома - (12, 7, 4, 3, 0). Регістр знаходиться у стані 453 Яким буде його наступний стан K? Як відповідь записати число Kmod15.	9
	Генератор псевдовипадкових кодів побудовано на основі регістра зсуву з лінійними зворотніми зв'язками у формі Галуа. Нумерація тригерів регістра починається з 1. Степені утворюючого полінома - (12, 7, 4, 3, 0). Регістр знаходиться у стані 8FA Яким буде його наступний стан K? Як відповідь записати число Kmod15.	5

	Генератор псевдовипадкових кодів побудовано на основі регістра зсуву з лінійними зворотніми зв'язками у формі Галуа. Нумерація тригерів регістра починається з 1. Степені утворюючого полінома - (12, 7, 4, 3, 0). Регістр знаходиться у стані 667 Яким буде його наступний стан K? Як відповідь записати число Kmod15.	8
	Генератор псевдовипадкових кодів побудовано на основі регістра зсуву з лінійними зворотніми зв'язками у формі Галуа. Нумерація тригерів регістра починається з 1. Степені утворюючого полінома - (12, 7, 4, 3, 0). Регістр знаходиться у стані BE3 Яким буде його наступний стан K? Як відповідь записати число Kmod15.	C
	Генератор псевдовипадкових кодів побудовано на основі регістра зсуву з лінійними зворотніми зв'язками у формі Галуа. Нумерація тригерів регістра починається з 1. Степені утворюючого полінома - (12, 7, 4, 3, 0). Регістр знаходиться у стані 9FB Яким буде його наступний стан K? Як відповідь записати число Kmod15.	9
	Генератор псевдовипадкових кодів побудовано на основі регістра зсуву з лінійними зворотніми зв'язками у формі Галуа. Нумерація тригерів регістра починається з 1. Степені утворюючого полінома - (12, 7, 4, 3, 0). Регістр знаходиться у стані 34D Яким буде його наступний стан K? Як відповідь записати число Kmod15.	A
	Генератор псевдовипадкових кодів побудовано на основі регістра зсуву з лінійними зворотніми зв'язками у формі Галуа. Нумерація тригерів регістра починається з 1. Степені утворюючого полінома - (12, 7, 4, 3, 0). Регістр знаходиться у стані 151 Яким буде його наступний стан K? Як відповідь записати число Kmod15.	E
	Генератор псевдовипадкових кодів побудовано на основі регістра зсуву з лінійними зворотніми зв'язками у формі Галуа. Нумерація тригерів регістра починається з 1. Степені утворюючого полінома - (12, 7, 4, 3, 0). Регістр знаходиться у стані 390 Яким буде його наступний стан K? Як відповідь записати число Kmod15.	9
	Генератор псевдовипадкових кодів побудовано на основі регістра зсуву з лінійними зворотніми зв'язками у формі Галуа. Нумерація тригерів регістра починається з 1. Степені утворюючого полінома - (12, 7, 4, 3, 0). Регістр знаходиться у стані 2F1 Яким буде його наступний стан K? Як відповідь записати число Kmod15.	6
	Генератор псевдовипадкових кодів побудовано на основі регістра зсуву з лінійними зворотніми зв'язками у формі Галуа. Нумерація тригерів регістра починається з 1. Степені утворюючого полінома - (12, 7, 4, 3, 0). Регістр знаходиться у стані C1F Яким буде його наступний стан K? Як відповідь записати число Kmod15.	A
	Генератор псевдовипадкових кодів побудовано на основі регістра зсуву з лінійними зворотніми зв'язками у формі Галуа. Нумерація тригерів регістра починається з 1. Степені утворюючого полінома - (12, 7, 4, 3, 0). Регістр знаходиться у стані 482 Яким буде його наступний стан K? Як відповідь записати число Kmod15.	D
	Генератор псевдовипадкових кодів побудовано на основі регістра зсуву з лінійними зворотніми зв'язками у формі Галуа. Нумерація тригерів регістра починається з 1. Степені утворюючого полінома - (12, 7, 4, 3, 0). Регістр знаходиться у стані F24 Яким буде його наступний стан K? Як відповідь записати число Kmod15.	D
	Генератор псевдовипадкових кодів побудовано на основі регістра зсуву з лінійними зворотніми зв'язками у формі Галуа. Нумерація тригерів регістра починається з 1. Степені утворюючого полінома - (12, 7, 4, 3, 0). Регістр знаходиться у стані 00E Яким буде його наступний стан K? Як відповідь записати число Kmod15.	D
	Генератор псевдовипадкових кодів побудовано на основі регістра зсуву з лінійними зворотніми зв'язками у формі Галуа. Нумерація тригерів регістра починається з 1. Степені утворюючого полінома - (12, 7, 4, 3, 0). Регістр знаходиться у стані 5EC Яким буде його наступний стан K? Як відповідь записати число Kmod15.	2
	Генератор псевдовипадкових кодів побудовано на основі регістра зсуву з лінійними зворотніми зв'язками у формі Галуа. Нумерація тригерів регістра починається з 1. Степені утворюючого полінома - (12, 7, 4, 3, 0). Регістр знаходиться у стані AA0 Яким буде його наступний стан K? Як відповідь записати число Kmod15.	C

	Генератор псевдовипадкових кодів побудовано на основі регістра зсуву з лінійними зворотніми зв'язками у формі Галуа. Нумерація тригерів регістра починається з 1. Степені утворюючого полінома - (12, 7, 4, 3, 0). Регістр знаходиться у стані CEE Яким буде його наступний стан K? Як відповідь записати число Kmod15.	3
	Генератор псевдовипадкових кодів побудовано на основі регістра зсуву з лінійними зворотніми зв'язками у формі Галуа. Нумерація тригерів регістра починається з 1. Степені утворюючого полінома - (12, 7, 4, 3, 0). Регістр знаходиться у стані C70 Яким буде його наступний стан K? Як відповідь записати число Kmod15.	9
	Генератор псевдовипадкових кодів побудовано на основі регістра зсуву з лінійними зворотніми зв'язками у формі Галуа. Нумерація тригерів регістра починається з 1. Степені утворюючого полінома - (12, 7, 4, 3, 0). Регістр знаходиться у стані CE2 Яким буде його наступний стан K? Як відповідь записати число Kmod15.	C
	Генератор псевдовипадкових кодів побудовано на основі регістра зсуву з лінійними зворотніми зв'язками у формі Галуа. Нумерація тригерів регістра починається з 1. Степені утворюючого полінома - (12, 7, 4, 3, 0). Регістр знаходиться у стані 62B Яким буде його наступний стан K? Як відповідь записати число Kmod15.	8
	Генератор псевдовипадкових кодів побудовано на основі регістра зсуву з лінійними зворотніми зв'язками у формі Галуа. Нумерація тригерів регістра починається з 1. Степені утворюючого полінома - (12, 7, 4, 3, 0). Регістр знаходиться у стані 9DC Яким буде його наступний стан K? Як відповідь записати число Kmod15.	6
	Генератор псевдовипадкових кодів побудовано на основі регістра зсуву з лінійними зворотніми зв'язками у формі Галуа. Нумерація тригерів регістра починається з 1. Степені утворюючого полінома - (12, 7, 4, 3, 0). Регістр знаходиться у стані 191 Яким буде його наступний стан K? Як відповідь записати число Kmod15.	7
	Генератор псевдовипадкових кодів побудовано на основі регістра зсуву з лінійними зворотніми зв'язками у формі Галуа. Нумерація тригерів регістра починається з 1. Степені утворюючого полінома - (12, 7, 4, 3, 0). Регістр знаходиться у стані 88A Яким буде його наступний стан K? Як відповідь записати число Kmod15.	7
	Генератор псевдовипадкових кодів побудовано на основі регістра зсуву з лінійними зворотніми зв'язками у формі Галуа. Нумерація тригерів регістра починається з 1. Степені утворюючого полінома - (12, 7, 4, 3, 0). Регістр знаходиться у стані C89 Яким буде його наступний стан K? Як відповідь записати число Kmod15.	D
	Генератор псевдовипадкових кодів побудовано на основі регістра зсуву з лінійними зворотніми зв'язками у формі Галуа. Нумерація тригерів регістра починається з 1. Степені утворюючого полінома - (12, 7, 4, 3, 0). Регістр знаходиться у стані 4A1 Яким буде його наступний стан K? Як відповідь записати число Kmod15.	0
	Генератор псевдовипадкових кодів побудовано на основі регістра зсуву з лінійними зворотніми зв'язками у формі Галуа. Нумерація тригерів регістра починається з 1. Степені утворюючого полінома - (12, 7, 4, 3, 0). Регістр знаходиться у стані 3FE Яким буде його наступний стан K? Як відповідь записати число Kmod15.	4
	Генератор псевдовипадкових кодів побудовано на основі регістра зсуву з лінійними зворотніми зв'язками у формі Галуа. Нумерація тригерів регістра починається з 1. Степені утворюючого полінома - (12, 7, 4, 3, 0). Регістр знаходиться у стані 6F2 Яким буде його наступний стан K? Як відповідь записати число Kmod15.	1
	Генератор псевдовипадкових кодів побудовано на основі регістра зсуву з лінійними зворотніми зв'язками у формі Галуа. Нумерація тригерів регістра починається з 1. Степені утворюючого полінома - (12, 7, 4, 3, 0). Регістр знаходиться у стані B08 Яким буде його наступний стан K? Як відповідь записати число Kmod15.	8
	Генератор псевдовипадкових кодів побудовано на основі регістра зсуву з лінійними зворотніми зв'язками у формі Галуа. Нумерація тригерів регістра починається з 1. Степені утворюючого полінома - (12, 7, 4, 3, 0). Регістр знаходиться у стані 618 Яким буде його наступний стан K? Як відповідь записати число Kmod15.	0

	Генератор псевдовипадкових кодів побудовано на основі регістра зсуву з лінійними зворотніми зв'язками у формі Галуа. Нумерація тригерів регістра починається з 1. Степені утворюючого полінома - (12, 7, 4, 3, 0). Регістр знаходиться у стані 6E1 Яким буде його наступний стан K? Як відповідь записати число Kmod15.	C
	Генератор псевдовипадкових кодів побудовано на основі регістра зсуву з лінійними зворотніми зв'язками у формі Галуа. Нумерація тригерів регістра починається з 1. Степені утворюючого полінома - (12, 7, 4, 3, 0). Регістр знаходиться у стані DE2 Яким буде його наступний стан K? Як відповідь записати число Kmod15.	E
	Генератор псевдовипадкових кодів побудовано на основі регістра зсуву з лінійними зворотніми зв'язками у формі Галуа. Нумерація тригерів регістра починається з 1. Степені утворюючого полінома - (12, 7, 4, 3, 0). Регістр знаходиться у стані 482 Яким буде його наступний стан K? Як відповідь записати число Kmod15.	D
	Генератор псевдовипадкових кодів побудовано на основі регістра зсуву з лінійними зворотніми зв'язками у формі Галуа. Нумерація тригерів регістра починається з 1. Степені утворюючого полінома - (12, 7, 4, 3, 0). Регістр знаходиться у стані 106 Яким буде його наступний стан K? Як відповідь записати число Kmod15.	E
	Генератор псевдовипадкових кодів побудовано на основі регістра зсуву з лінійними зворотніми зв'язками у формі Галуа. Нумерація тригерів регістра починається з 1. Степені утворюючого полінома - (12, 7, 4, 3, 0). Регістр знаходиться у стані D5E Яким буде його наступний стан K? Як відповідь записати число Kmod15.	2
	Генератор псевдовипадкових кодів побудовано на основі регістра зсуву з лінійними зворотніми зв'язками у формі Галуа. Нумерація тригерів регістра починається з 1. Степені утворюючого полінома - (12, 7, 4, 3, 0). Регістр знаходиться у стані 01B Яким буде його наступний стан K? Як відповідь записати число Kmod15.	9
	Генератор псевдовипадкових кодів побудовано на основі регістра зсуву з лінійними зворотніми зв'язками у формі Галуа. Нумерація тригерів регістра починається з 1. Степені утворюючого полінома - (12, 7, 4, 3, 0). Регістр знаходиться у стані FD9 Яким буде його наступний стан K? Як відповідь записати число Kmod15.	D
	Генератор псевдовипадкових кодів побудовано на основі регістра зсуву з лінійними зворотніми зв'язками у формі Галуа. Нумерація тригерів регістра починається з 1. Степені утворюючого полінома - (12, 7, 4, 3, 0). Регістр знаходиться у стані 462 Яким буде його наступний стан K? Як відповідь записати число Kmod15.	9
	Генератор псевдовипадкових кодів побудовано на основі регістра зсуву з лінійними зворотніми зв'язками у формі Галуа. Нумерація тригерів регістра починається з 1. Степені утворюючого полінома - (12, 7, 4, 3, 0). Регістр знаходиться у стані CCE Яким буде його наступний стан K? Як відповідь записати число Kmod15.	E
	Генератор псевдовипадкових кодів побудовано на основі регістра зсуву з лінійними зворотніми зв'язками у формі Галуа. Нумерація тригерів регістра починається з 1. Степені утворюючого полінома - (12, 7, 4, 3, 0). Регістр знаходиться у стані D27 Яким буде його наступний стан K? Як відповідь записати число Kmod15.	0
	Генератор псевдовипадкових кодів побудовано на основі регістра зсуву з лінійними зворотніми зв'язками у формі Галуа. Нумерація тригерів регістра починається з 1. Степені утворюючого полінома - (12, 7, 4, 3, 0). Регістр знаходиться у стані F84 Яким буде його наступний стан K? Як відповідь записати число Kmod15.	A
	Генератор псевдовипадкових кодів побудовано на основі регістра зсуву з лінійними зворотніми зв'язками у формі Галуа. Нумерація тригерів регістра починається з 1. Степені утворюючого полінома - (12, 7, 4, 3, 0). Регістр знаходиться у стані 077 Яким буде його наступний стан K? Як відповідь записати число Kmod15.	D
	Генератор псевдовипадкових кодів побудовано на основі регістра зсуву з лінійними зворотніми зв'язками у формі Галуа. Нумерація тригерів регістра починається з 1. Степені утворюючого полінома - (12, 7, 4, 3, 0). Регістр знаходиться у стані E02 Яким буде його наступний стан K? Як відповідь записати число Kmod15.	4

	Генератор псевдовипадкових кодів побудовано на основі регістра зсуву з лінійними зворотніми зв'язками у формі Галуа. Нумерація тригерів регістра починається з 1. Степені утворюючого полінома - (12, 7, 4, 3, 0). Регістр знаходиться у стані 04E Яким буде його наступний стан K? Як відповідь записати число Kmod15.	6
	Генератор псевдовипадкових кодів побудовано на основі регістра зсуву з лінійними зворотніми зв'язками у формі Галуа. Нумерація тригерів регістра починається з 1. Степені утворюючого полінома - (12, 7, 4, 3, 0). Регістр знаходиться у стані AD6 Яким буде його наступний стан K? Як відповідь записати число Kmod15.	D
	Генератор псевдовипадкових кодів побудовано на основі регістра зсуву з лінійними зворотніми зв'язками у формі Галуа. Нумерація тригерів регістра починається з 1. Степені утворюючого полінома - (12, 7, 4, 3, 0). Регістр знаходиться у стані 95B Яким буде його наступний стан K? Як відповідь записати число Kmod15.	4
	Генератор псевдовипадкових кодів побудовано на основі регістра зсуву з лінійними зворотніми зв'язками у формі Галуа. Нумерація тригерів регістра починається з 1. Степені утворюючого полінома - (12, 7, 4, 3, 0). Регістр знаходиться у стані 997 Яким буде його наступний стан K? Як відповідь записати число Kmod15.	6
	Генератор псевдовипадкових кодів побудовано на основі регістра зсуву з лінійними зворотніми зв'язками у формі Галуа. Нумерація тригерів регістра починається з 1. Степені утворюючого полінома - (12, 7, 4, 3, 0). Регістр знаходиться у стані 1EC Яким буде його наступний стан K? Як відповідь записати число Kmod15.	9
	Генератор псевдовипадкових кодів побудовано на основі регістра зсуву з лінійними зворотніми зв'язками у формі Галуа. Нумерація тригерів регістра починається з 1. Степені утворюючого полінома - (12, 7, 4, 3, 0). Регістр знаходиться у стані 976 Яким буде його наступний стан K? Як відповідь записати число Kmod15.	E
	Генератор псевдовипадкових кодів побудовано на основі регістра зсуву з лінійними зворотніми зв'язками у формі Галуа. Нумерація тригерів регістра починається з 1. Степені утворюючого полінома - (12, 7, 4, 3, 0). Регістр знаходиться у стані AD7 Яким буде його наступний стан K? Як відповідь записати число Kmod15.	0
	Генератор псевдовипадкових кодів побудовано на основі регістра зсуву з лінійними зворотніми зв'язками у формі Галуа. Нумерація тригерів регістра починається з 1. Степені утворюючого полінома - (12, 7, 4, 3, 0). Регістр знаходиться у стані E43 Яким буде його наступний стан K? Як відповідь записати число Kmod15.	D
	Генератор псевдовипадкових кодів побудовано на основі регістра зсуву з лінійними зворотніми зв'язками у формі Галуа. Нумерація тригерів регістра починається з 1. Степені утворюючого полінома - (12, 7, 4, 3, 0). Регістр знаходиться у стані 2FC Яким буде його наступний стан K? Як відповідь записати число Kmod15.	D
	Генератор псевдовипадкових кодів побудовано на основі регістра зсуву з лінійними зворотніми зв'язками у формі Галуа. Нумерація тригерів регістра починається з 1. Степені утворюючого полінома - (12, 7, 4, 3, 0). Регістр знаходиться у стані B3B Яким буде його наступний стан K? Як відповідь записати число Kmod15.	5
	Генератор псевдовипадкових кодів побудовано на основі регістра зсуву з лінійними зворотніми зв'язками у формі Галуа. Нумерація тригерів регістра починається з 1. Степені утворюючого полінома - (12, 7, 4, 3, 0). Регістр знаходиться у стані 003 Яким буде його наступний стан K? Як відповідь записати число Kmod15.	6
	Генератор псевдовипадкових кодів побудовано на основі регістра зсуву з лінійними зворотніми зв'язками у формі Галуа. Нумерація тригерів регістра починається з 1. Степені утворюючого полінома - (12, 7, 4, 3, 0). Регістр знаходиться у стані AC6 Яким буде його наступний стан K? Як відповідь записати число Kmod15.	B
	Генератор псевдовипадкових кодів побудовано на основі регістра зсуву з лінійними зворотніми зв'язками у формі Галуа. Нумерація тригерів регістра починається з 1. Степені утворюючого полінома - (12, 7, 4, 3, 0). Регістр знаходиться у стані CAC Яким буде його наступний стан K? Як відповідь записати число Kmod15.	7

	Генератор псевдовипадкових кодів побудовано на основі регістра зсуву з лінійними зворотніми зв'язками у формі Галуа. Нумерація тригерів регістра починається з 1. Степені утворюючого полінома - (12, 7, 4, 3, 0). Регістр знаходиться у стані A43 Яким буде його наступний стан K? Як відповідь записати число Kmod15.	5
	Генератор псевдовипадкових кодів побудовано на основі регістра зсуву з лінійними зворотніми зв'язками у формі Галуа. Нумерація тригерів регістра починається з 1. Степені утворюючого полінома - (12, 7, 4, 3, 0). Регістр знаходиться у стані CCF Яким буде його наступний стан K? Як відповідь записати число Kmod15.	1
	Генератор псевдовипадкових кодів побудовано на основі регістра зсуву з лінійними зворотніми зв'язками у формі Галуа. Нумерація тригерів регістра починається з 1. Степені утворюючого полінома - (12, 7, 4, 3, 0). Регістр знаходиться у стані A43 Яким буде його наступний стан K? Як відповідь записати число Kmod15.	5
	Генератор псевдовипадкових кодів побудовано на основі регістра зсуву з лінійними зворотніми зв'язками у формі Галуа. Нумерація тригерів регістра починається з 1. Степені утворюючого полінома - (12, 7, 4, 3, 0). Регістр знаходиться у стані 190 Яким буде його наступний стан K? Як відповідь записати число Kmod15.	5
	Генератор псевдовипадкових кодів побудовано на основі регістра зсуву з лінійними зворотніми зв'язками у формі Галуа. Нумерація тригерів регістра починається з 1. Степені утворюючого полінома - (12, 7, 4, 3, 0). Регістр знаходиться у стані A9C Яким буде його наступний стан K? Як відповідь записати число Kmod15.	1
	Генератор псевдовипадкових кодів побудовано на основі регістра зсуву з лінійними зворотніми зв'язками у формі Галуа. Нумерація тригерів регістра починається з 1. Степені утворюючого полінома - (12, 7, 4, 3, 0). Регістр знаходиться у стані 03E Яким буде його наступний стан K? Як відповідь записати число Kmod15.	4
	Генератор псевдовипадкових кодів побудовано на основі регістра зсуву з лінійними зворотніми зв'язками у формі Галуа. Нумерація тригерів регістра починається з 1. Степені утворюючого полінома - (12, 7, 4, 3, 0). Регістр знаходиться у стані 5D4 Яким буде його наступний стан K? Як відповідь записати число Kmod15.	E
	Генератор псевдовипадкових кодів побудовано на основі регістра зсуву з лінійними зворотніми зв'язками у формі Галуа. Нумерація тригерів регістра починається з 1. Степені утворюючого полінома - (12, 7, 4, 3, 0). Регістр знаходиться у стані 969 Яким буде його наступний стан K? Як відповідь записати число Kmod15.	2
	Генератор псевдовипадкових кодів побудовано на основі регістра зсуву з лінійними зворотніми зв'язками у формі Галуа. Нумерація тригерів регістра починається з 1. Степені утворюючого полінома - (12, 7, 4, 3, 0). Регістр знаходиться у стані E9C Яким буде його наступний стан K? Як відповідь записати число Kmod15.	9
	Генератор псевдовипадкових кодів побудовано на основі регістра зсуву з лінійними зворотніми зв'язками у формі Галуа. Нумерація тригерів регістра починається з 1. Степені утворюючого полінома - (12, 7, 4, 3, 0). Регістр знаходиться у стані AF3 Яким буде його наступний стан K? Як відповідь записати число Kmod15.	C
	Генератор псевдовипадкових кодів побудовано на основі регістра зсуву з лінійними зворотніми зв'язками у формі Галуа. Нумерація тригерів регістра починається з 1. Степені утворюючого полінома - (12, 7, 4, 3, 0). Регістр знаходиться у стані 935 Яким буде його наступний стан K? Як відповідь записати число Kmod15.	5
	Генератор псевдовипадкових кодів побудовано на основі регістра зсуву з лінійними зворотніми зв'язками у формі Галуа. Нумерація тригерів регістра починається з 1. Степені утворюючого полінома - (12, 7, 4, 3, 0). Регістр знаходиться у стані 2CF Яким буде його наступний стан K? Як відповідь записати число Kmod15.	D
	Генератор псевдовипадкових кодів побудовано на основі регістра зсуву з лінійними зворотніми зв'язками у формі Галуа. Нумерація тригерів регістра починається з 1. Степені утворюючого полінома - (12, 7, 4, 3, 0). Регістр знаходиться у стані 00D Яким буде його наступний стан K? Як відповідь записати число Kmod15.	B

	Генератор псевдовипадкових кодів побудовано на основі регістра зсуву з лінійними зворотніми зв'язками у формі Галуа. Нумерація тригерів регістра починається з 1. Степені утворюючого полінома - (12, 7, 4, 3, 0). Регістр знаходиться у стані 218 Яким буде його наступний стан К? Як відповідь записати число Kmod15.	7
	Генератор псевдовипадкових кодів побудовано на основі регістра зсуву з лінійними зворотніми зв'язками у формі Галуа. Нумерація тригерів регістра починається з 1. Степені утворюючого полінома - (12, 7, 4, 3, 0). Регістр знаходиться у стані 000 Яким буде його наступний стан К? Як відповідь записати число Kmod15.	0
	Генератор псевдовипадкових кодів побудовано на основі регістра зсуву з лінійними зворотніми зв'язками у формі Галуа. Нумерація тригерів регістра починається з 1. Степені утворюючого полінома - (12, 7, 4, 3, 0). Регістр знаходиться у стані D2A Яким буде його наступний стан К? Як відповідь записати число Kmod15.	5
	Генератор псевдовипадкових кодів побудовано на основі регістра зсуву з лінійними зворотніми зв'язками у формі Галуа. Нумерація тригерів регістра починається з 1. Степені утворюючого полінома - (12, 7, 4, 3, 0). Регістр знаходиться у стані F0C Яким буде його наступний стан К? Як відповідь записати число Kmod15.	8
	Генератор псевдовипадкових кодів побудовано на основі регістра зсуву з лінійними зворотніми зв'язками у формі Галуа. Нумерація тригерів регістра починається з 1. Степені утворюючого полінома - (12, 7, 4, 3, 0). Регістр знаходиться у стані 0A0 Яким буде його наступний стан К? Як відповідь записати число Kmod15.	5
	Генератор псевдовипадкових кодів побудовано на основі регістра зсуву з лінійними зворотніми зв'язками у формі Галуа. Нумерація тригерів регістра починається з 1. Степені утворюючого полінома - (12, 7, 4, 3, 0). Регістр знаходиться у стані 672 Яким буде його наступний стан К? Як відповідь записати число Kmod15.	0
	Генератор псевдовипадкових кодів побудовано на основі регістра зсуву з лінійними зворотніми зв'язками у формі Галуа. Нумерація тригерів регістра починається з 1. Степені утворюючого полінома - (12, 7, 4, 3, 0). Регістр знаходиться у стані 7AE Яким буде його наступний стан К? Як відповідь записати число Kmod15.	2
	Генератор псевдовипадкових кодів побудовано на основі регістра зсуву з лінійними зворотніми зв'язками у формі Галуа. Нумерація тригерів регістра починається з 1. Степені утворюючого полінома - (12, 7, 4, 3, 0). Регістр знаходиться у стані 2C6 Яким буде його наступний стан К? Як відповідь записати число Kmod15.	A
	Генератор псевдовипадкових кодів побудовано на основі регістра зсуву з лінійними зворотніми зв'язками у формі Галуа. Нумерація тригерів регістра починається з 1. Степені утворюючого полінома - (12, 7, 4, 3, 0). Регістр знаходиться у стані D00 Яким буде його наступний стан К? Як відповідь записати число Kmod15.	D
	Генератор псевдовипадкових кодів побудовано на основі регістра зсуву з лінійними зворотніми зв'язками у формі Галуа. Нумерація тригерів регістра починається з 1. Степені утворюючого полінома - (12, 7, 4, 3, 0). Регістр знаходиться у стані 120 Яким буде його наступний стан К? Як відповідь записати число Kmod15.	6
	Генератор псевдовипадкових кодів побудовано на основі регістра зсуву з лінійними зворотніми зв'язками у формі Галуа. Нумерація тригерів регістра починається з 1. Степені утворюючого полінома - (12, 7, 4, 3, 0). Регістр знаходиться у стані 465 Яким буде його наступний стан К? Як відповідь записати число Kmod15.	0
	Генератор псевдовипадкових кодів побудовано на основі регістра зсуву з лінійними зворотніми зв'язками у формі Галуа. Нумерація тригерів регістра починається з 1. Степені утворюючого полінома - (12, 7, 4, 3, 0). Регістр знаходиться у стані 6C6 Яким буде його наступний стан К? Як відповідь записати число Kmod15.	3
	Генератор псевдовипадкових кодів побудовано на основі регістра зсуву з лінійними зворотніми зв'язками у формі Галуа. Нумерація тригерів регістра починається з 1. Степені утворюючого полінома - (12, 7, 4, 3, 0). Регістр знаходиться у стані 4FD Яким буде його наступний стан К? Як відповідь записати число Kmod15.	4

	Генератор псевдовипадкових кодів побудовано на основі регістра зсуву з лінійними зворотніми зв'язками у формі Галуа. Нумерація тригерів регістра починається з 1. Степені утворюючого полінома - (12, 7, 4, 3, 0). Регістр знаходиться у стані 9C8 Яким буде його наступний стан K? Як відповідь записати число Kmod15.	C
	Генератор псевдовипадкових кодів побудовано на основі регістра зсуву з лінійними зворотніми зв'язками у формі Галуа. Нумерація тригерів регістра починається з 1. Степені утворюючого полінома - (12, 7, 4, 3, 0). Регістр знаходиться у стані 741 Яким буде його наступний стан K? Як відповідь записати число Kmod15.	9
	Генератор псевдовипадкових кодів побудовано на основі регістра зсуву з лінійними зворотніми зв'язками у формі Галуа. Нумерація тригерів регістра починається з 1. Степені утворюючого полінома - (12, 7, 4, 3, 0). Регістр знаходиться у стані 948 Яким буде його наступний стан K? Як відповідь записати число Kmod15.	B
	Генератор псевдовипадкових кодів побудовано на основі регістра зсуву з лінійними зворотніми зв'язками у формі Галуа. Нумерація тригерів регістра починається з 1. Степені утворюючого полінома - (12, 7, 4, 3, 0). Регістр знаходиться у стані 04F Яким буде його наступний стан K? Як відповідь записати число Kmod15.	8
	Генератор псевдовипадкових кодів побудовано на основі регістра зсуву з лінійними зворотніми зв'язками у формі Галуа. Нумерація тригерів регістра починається з 1. Степені утворюючого полінома - (12, 7, 4, 3, 0). Регістр знаходиться у стані 72D Яким буде його наступний стан K? Як відповідь записати число Kmod15.	E
	Генератор псевдовипадкових кодів побудовано на основі регістра зсуву з лінійними зворотніми зв'язками у формі Галуа. Нумерація тригерів регістра починається з 1. Степені утворюючого полінома - (12, 7, 4, 3, 0). Регістр знаходиться у стані 02D Яким буде його наступний стан K? Як відповідь записати число Kmod15.	0
	Генератор псевдовипадкових кодів побудовано на основі регістра зсуву з лінійними зворотніми зв'язками у формі Галуа. Нумерація тригерів регістра починається з 1. Степені утворюючого полінома - (12, 7, 4, 3, 0). Регістр знаходиться у стані 08E Яким буде його наступний стан K? Як відповідь записати число Kmod15.	E
	Генератор псевдовипадкових кодів побудовано на основі регістра зсуву з лінійними зворотніми зв'язками у формі Галуа. Нумерація тригерів регістра починається з 1. Степені утворюючого полінома - (12, 7, 4, 3, 0). Регістр знаходиться у стані 6B7 Яким буде його наступний стан K? Як відповідь записати число Kmod15.	3
	Генератор псевдовипадкових кодів побудовано на основі регістра зсуву з лінійними зворотніми зв'язками у формі Галуа. Нумерація тригерів регістра починається з 1. Степені утворюючого полінома - (12, 7, 4, 3, 0). Регістр знаходиться у стані 6C2 Яким буде його наступний стан K? Як відповідь записати число Kmod15.	A
	Генератор псевдовипадкових кодів побудовано на основі регістра зсуву з лінійними зворотніми зв'язками у формі Галуа. Нумерація тригерів регістра починається з 1. Степені утворюючого полінома - (12, 7, 4, 3, 0). Регістр знаходиться у стані 8A7 Яким буде його наступний стан K? Як відповідь записати число Kmod15.	6
	Генератор псевдовипадкових кодів побудовано на основі регістра зсуву з лінійними зворотніми зв'язками у формі Галуа. Нумерація тригерів регістра починається з 1. Степені утворюючого полінома - (12, 7, 4, 3, 0). Регістр знаходиться у стані 3EC Яким буде його наступний стан K? Як відповідь записати число Kmod15.	D
	Генератор псевдовипадкових кодів побудовано на основі регістра зсуву з лінійними зворотніми зв'язками у формі Галуа. Нумерація тригерів регістра починається з 1. Степені утворюючого полінома - (12, 7, 4, 3, 0). Регістр знаходиться у стані 47E Яким буде його наступний стан K? Як відповідь записати число Kmod15.	5
	Генератор псевдовипадкових кодів побудовано на основі регістра зсуву з лінійними зворотніми зв'язками у формі Галуа. Нумерація тригерів регістра починається з 1. Степені утворюючого полінома - (12, 7, 4, 3, 0). Регістр знаходиться у стані 9C2 Яким буде його наступний стан K? Як відповідь записати число Kmod15.	2

	Генератор псевдовипадкових кодів побудовано на основі регістра зсуву з лінійними зворотніми зв'язками у формі Галуа. Нумерація тригерів регістра починається з 1. Степені утворюючого полінома - (12, 7, 4, 3, 0). Регістр знаходиться у стані D7F Яким буде його наступний стан K? Як відповідь записати число Kmod15.	8
	Генератор псевдовипадкових кодів побудовано на основі регістра зсуву з лінійними зворотніми зв'язками у формі Галуа. Нумерація тригерів регістра починається з 1. Степені утворюючого полінома - (12, 7, 4, 3, 0). Регістр знаходиться у стані E23 Яким буде його наступний стан K? Як відповідь записати число Kmod15.	A
	Генератор псевдовипадкових кодів побудовано на основі регістра зсуву з лінійними зворотніми зв'язками у формі Галуа. Нумерація тригерів регістра починається з 1. Степені утворюючого полінома - (12, 7, 4, 3, 0). Регістр знаходиться у стані F59 Яким буде його наступний стан K? Як відповідь записати число Kmod15.	C
	Генератор псевдовипадкових кодів побудовано на основі регістра зсуву з лінійними зворотніми зв'язками у формі Галуа. Нумерація тригерів регістра починається з 1. Степені утворюючого полінома - (12, 7, 4, 3, 0). Регістр знаходиться у стані 2E7 Яким буде його наступний стан K? Як відповідь записати число Kmod15.	1
	Генератор псевдовипадкових кодів побудовано на основі регістра зсуву з лінійними зворотніми зв'язками у формі Галуа. Нумерація тригерів регістра починається з 1. Степені утворюючого полінома - (12, 7, 4, 3, 0). Регістр знаходиться у стані 10A Яким буде його наступний стан K? Як відповідь записати число Kmod15.	7
	Генератор псевдовипадкових кодів побудовано на основі регістра зсуву з лінійними зворотніми зв'язками у формі Галуа. Нумерація тригерів регістра починається з 1. Степені утворюючого полінома - (12, 7, 4, 3, 0). Регістр знаходиться у стані 75C Яким буде його наступний стан K? Як відповідь записати число Kmod15.	3
	Генератор псевдовипадкових кодів побудовано на основі регістра зсуву з лінійними зворотніми зв'язками у формі Галуа. Нумерація тригерів регістра починається з 1. Степені утворюючого полінома - (12, 7, 4, 3, 0). Регістр знаходиться у стані 9BF Яким буде його наступний стан K? Як відповідь записати число Kmod15.	9
	Генератор псевдовипадкових кодів побудовано на основі регістра зсуву з лінійними зворотніми зв'язками у формі Галуа. Нумерація тригерів регістра починається з 1. Степені утворюючого полінома - (12, 7, 4, 3, 0). Регістр знаходиться у стані 46C Яким буде його наступний стан K? Як відповідь записати число Kmod15.	E
	Генератор псевдовипадкових кодів побудовано на основі регістра зсуву з лінійними зворотніми зв'язками у формі Галуа. Нумерація тригерів регістра починається з 1. Степені утворюючого полінома - (12, 7, 4, 3, 0). Регістр знаходиться у стані E56 Яким буде його наступний стан K? Як відповідь записати число Kmod15.	5
	Генератор псевдовипадкових кодів побудовано на основі регістра зсуву з лінійними зворотніми зв'язками у формі Галуа. Нумерація тригерів регістра починається з 1. Степені утворюючого полінома - (12, 7, 4, 3, 0). Регістр знаходиться у стані 35C Яким буде його наступний стан K? Як відповідь записати число Kmod15.	A
	Генератор псевдовипадкових кодів побудовано на основі регістра зсуву з лінійними зворотніми зв'язками у формі Галуа. Нумерація тригерів регістра починається з 1. Степені утворюючого полінома - (12, 7, 4, 3, 0). Регістр знаходиться у стані 31A Яким буде його наступний стан K? Як відповідь записати число Kmod15.	D
	Генератор псевдовипадкових кодів побудовано на основі регістра зсуву з лінійними зворотніми зв'язками у формі Галуа. Нумерація тригерів регістра починається з 1. Степені утворюючого полінома - (12, 7, 4, 3, 0). Регістр знаходиться у стані 7C8 Яким буде його наступний стан K? Як відповідь записати число Kmod15.	9
	Генератор псевдовипадкових кодів побудовано на основі регістра зсуву з лінійними зворотніми зв'язками у формі Галуа. Нумерація тригерів регістра починається з 1. Степені утворюючого полінома - (12, 7, 4, 3, 0). Регістр знаходиться у стані 002 Яким буде його наступний стан K? Як відповідь записати число Kmod15.	4

	Генератор псевдовипадкових кодів побудовано на основі регістра зсуву з лінійними зворотніми зв'язками у формі Галуа. Нумерація тригерів регістра починається з 1. Степені утворюючого полінома - (12, 7, 4, 3, 0). Регістр знаходиться у стані F13 Яким буде його наступний стан K? Як відповідь записати число Kmod15.	A
	Генератор псевдовипадкових кодів побудовано на основі регістра зсуву з лінійними зворотніми зв'язками у формі Галуа. Нумерація тригерів регістра починається з 1. Степені утворюючого полінома - (12, 7, 4, 3, 0). Регістр знаходиться у стані 8F9 Яким буде його наступний стан K? Як відповідь записати число Kmod15.	3
	Генератор псевдовипадкових кодів побудовано на основі регістра зсуву з лінійними зворотніми зв'язками у формі Галуа. Нумерація тригерів регістра починається з 1. Степені утворюючого полінома - (12, 7, 4, 3, 0). Регістр знаходиться у стані 49B Яким буде його наступний стан K? Як відповідь записати число Kmod15.	3
	Генератор псевдовипадкових кодів побудовано на основі регістра зсуву з лінійними зворотніми зв'язками у формі Галуа. Нумерація тригерів регістра починається з 1. Степені утворюючого полінома - (12, 7, 4, 3, 0). Регістр знаходиться у стані 588 Яким буде його наступний стан K? Як відповідь записати число Kmod15.	C
	Генератор псевдовипадкових кодів побудовано на основі регістра зсуву з лінійними зворотніми зв'язками у формі Галуа. Нумерація тригерів регістра починається з 1. Степені утворюючого полінома - (12, 7, 4, 3, 0). Регістр знаходиться у стані CA5 Яким буде його наступний стан K? Як відповідь записати число Kmod15.	A
	Генератор псевдовипадкових кодів побудовано на основі регістра зсуву з лінійними зворотніми зв'язками у формі Галуа. Нумерація тригерів регістра починається з 1. Степені утворюючого полінома - (12, 7, 4, 3, 0). Регістр знаходиться у стані 49C Яким буде його наступний стан K? Як відповідь записати число Kmod15.	5
	Генератор псевдовипадкових кодів побудовано на основі регістра зсуву з лінійними зворотніми зв'язками у формі Галуа. Нумерація тригерів регістра починається з 1. Степені утворюючого полінома - (12, 7, 4, 3, 0). Регістр знаходиться у стані 8AF Яким буде його наступний стан K? Як відповідь записати число Kmod15.	5
	Генератор псевдовипадкових кодів побудовано на основі регістра зсуву з лінійними зворотніми зв'язками у формі Галуа. Нумерація тригерів регістра починається з 1. Степені утворюючого полінома - (12, 7, 4, 3, 0). Регістр знаходиться у стані 5E3 Яким буде його наступний стан K? Як відповідь записати число Kmod15.	E
	Генератор псевдовипадкових кодів побудовано на основі регістра зсуву з лінійними зворотніми зв'язками у формі Галуа. Нумерація тригерів регістра починається з 1. Степені утворюючого полінома - (12, 7, 4, 3, 0). Регістр знаходиться у стані 8D0 Яким буде його наступний стан K? Як відповідь записати число Kmod15.	D
	Генератор псевдовипадкових кодів побудовано на основі регістра зсуву з лінійними зворотніми зв'язками у формі Галуа. Нумерація тригерів регістра починається з 1. Степені утворюючого полінома - (12, 7, 4, 3, 0). Регістр знаходиться у стані 491 Яким буде його наступний стан K? Як відповідь записати число Kmod15.	D
	Генератор псевдовипадкових кодів побудовано на основі регістра зсуву з лінійними зворотніми зв'язками у формі Галуа. Нумерація тригерів регістра починається з 1. Степені утворюючого полінома - (12, 7, 4, 3, 0). Регістр знаходиться у стані 356 Яким буде його наступний стан K? Як відповідь записати число Kmod15.	D
	ОЗП має входи керування, адреси, даних та виходи даних. Яку найменшу кількість K разом виводів адреси та даних повинно мати ОЗП з організацією 820 x20? Як відповідь записати число Kmod15.	5
	ОЗП має входи керування, адреси, даних та виходи даних. Яку найменшу кількість K разом виводів адреси та даних повинно мати ОЗП з організацією 219Tx31? Як відповідь записати число Kmod15.	5
	ОЗП має входи керування, адреси, даних та виходи даних. Яку найменшу кількість K разом виводів адреси та даних повинно мати ОЗП з організацією 337Mx63? Як відповідь записати число Kmod15.	5

	ОЗП має входи керування, адреси, даних та виходи даних. Яку найменшу кількість K разом виводів адреси та даних повинно мати ОЗП з організацією 739Tx33? Як відповідь записати число Kmod15.	B
	ОЗП має входи керування, адреси, даних та виходи даних. Яку найменшу кількість K разом виводів адреси та даних повинно мати ОЗП з організацією 339Mx2? Як відповідь записати число Kmod15.	3
	ОЗП має входи керування, адреси, даних та виходи даних. Яку найменшу кількість K разом виводів адреси та даних повинно мати ОЗП з організацією 919Mx43? Як відповідь записати число Kmod15.	B
	ОЗП має входи керування, адреси, даних та виходи даних. Яку найменшу кількість K разом виводів адреси та даних повинно мати ОЗП з організацією 21Kx39? Як відповідь записати число Kmod15.	3
	ОЗП має входи керування, адреси, даних та виходи даних. Яку найменшу кількість K разом виводів адреси та даних повинно мати ОЗП з організацією 522 x4? Як відповідь записати число Kmod15.	3
	ОЗП має входи керування, адреси, даних та виходи даних. Яку найменшу кількість K разом виводів адреси та даних повинно мати ОЗП з організацією 484Tx31? Як відповідь записати число Kmod15.	6
	ОЗП має входи керування, адреси, даних та виходи даних. Яку найменшу кількість K разом виводів адреси та даних повинно мати ОЗП з організацією 357Gx61? Як відповідь записати число Kmod15.	B
	ОЗП має входи керування, адреси, даних та виходи даних. Яку найменшу кількість K разом виводів адреси та даних повинно мати ОЗП з організацією 739 x11? Як відповідь записати число Kmod15.	2
	ОЗП має входи керування, адреси, даних та виходи даних. Яку найменшу кількість K разом виводів адреси та даних повинно мати ОЗП з організацією 813Mx41? Як відповідь записати число Kmod15.	7
	ОЗП має входи керування, адреси, даних та виходи даних. Яку найменшу кількість K разом виводів адреси та даних повинно мати ОЗП з організацією 968Tx43? Як відповідь записати число Kmod15.	1
	ОЗП має входи керування, адреси, даних та виходи даних. Яку найменшу кількість K разом виводів адреси та даних повинно мати ОЗП з організацією 496Tx6? Як відповідь записати число Kmod15.	1
	ОЗП має входи керування, адреси, даних та виходи даних. Яку найменшу кількість K разом виводів адреси та даних повинно мати ОЗП з організацією 918Tx14? Як відповідь записати число Kmod15.	3
	ОЗП має входи керування, адреси, даних та виходи даних. Яку найменшу кількість K разом виводів адреси та даних повинно мати ОЗП з організацією 304Tx21? Як відповідь записати число Kmod15.	1
	ОЗП має входи керування, адреси, даних та виходи даних. Яку найменшу кількість K разом виводів адреси та даних повинно мати ОЗП з організацією 129Gx63? Як відповідь записати число Kmod15.	E
	ОЗП має входи керування, адреси, даних та виходи даних. Яку найменшу кількість K разом виводів адреси та даних повинно мати ОЗП з організацією 661 x15? Як відповідь записати число Kmod15.	A
	ОЗП має входи керування, адреси, даних та виходи даних. Яку найменшу кількість K разом виводів адреси та даних повинно мати ОЗП з організацією 751Tx32? Як відповідь записати число Kmod15.	9
	ОЗП має входи керування, адреси, даних та виходи даних. Яку найменшу кількість K разом виводів адреси та даних повинно мати ОЗП з організацією 203Mx1? Як відповідь записати число Kmod15.	0

	ОЗП має входи керування, адреси, даних та виходи даних. Яку найменшу кількість K разом виводів адреси та даних повинно мати ОЗП з організацією 902Mx19? Як відповідь записати число Kmod15.	8
	ОЗП має входи керування, адреси, даних та виходи даних. Яку найменшу кількість K разом виводів адреси та даних повинно мати ОЗП з організацією 238Gx42? Як відповідь записати число Kmod15.	2
	ОЗП має входи керування, адреси, даних та виходи даних. Яку найменшу кількість K разом виводів адреси та даних повинно мати ОЗП з організацією 226Gx61? Як відповідь записати число Kmod15.	A
	ОЗП має входи керування, адреси, даних та виходи даних. Яку найменшу кількість K разом виводів адреси та даних повинно мати ОЗП з організацією 954Tx57? Як відповідь записати число Kmod15.	E
	ОЗП має входи керування, адреси, даних та виходи даних. Яку найменшу кількість K разом виводів адреси та даних повинно мати ОЗП з організацією 609Tx42? Як відповідь записати число Kmod15.	E
	ОЗП має входи керування, адреси, даних та виходи даних. Яку найменшу кількість K разом виводів адреси та даних повинно мати ОЗП з організацією 257Gx5? Як відповідь записати число Kmod15.	4
	ОЗП має входи керування, адреси, даних та виходи даних. Яку найменшу кількість K разом виводів адреси та даних повинно мати ОЗП з організацією 491Mx44? Як відповідь записати число Kmod15.	C
	ОЗП має входи керування, адреси, даних та виходи даних. Яку найменшу кількість K разом виводів адреси та даних повинно мати ОЗП з організацією 747Gx39? Як відповідь записати число Kmod15.	D
	ОЗП має входи керування, адреси, даних та виходи даних. Яку найменшу кількість K разом виводів адреси та даних повинно мати ОЗП з організацією 214Tx33? Як відповідь записати число Kmod15.	9
	ОЗП має входи керування, адреси, даних та виходи даних. Яку найменшу кількість K разом виводів адреси та даних повинно мати ОЗП з організацією 1017Gx15? Як відповідь записати число Kmod15.	A
	ОЗП має входи керування, адреси, даних та виходи даних. Яку найменшу кількість K разом виводів адреси та даних повинно мати ОЗП з організацією 36Gx57? Як відповідь записати число Kmod15.	0
	ОЗП має входи керування, адреси, даних та виходи даних. Яку найменшу кількість K разом виводів адреси та даних повинно мати ОЗП з організацією 416Mx28? Як відповідь записати число Kmod15.	A
	ОЗП має входи керування, адреси, даних та виходи даних. Яку найменшу кількість K разом виводів адреси та даних повинно мати ОЗП з організацією 901Mx49? Як відповідь записати число Kmod15.	8
	ОЗП має входи керування, адреси, даних та виходи даних. Яку найменшу кількість K разом виводів адреси та даних повинно мати ОЗП з організацією 809Tx20? Як відповідь записати число Kmod15.	0
	ОЗП має входи керування, адреси, даних та виходи даних. Яку найменшу кількість K разом виводів адреси та даних повинно мати ОЗП з організацією 176Kx32? Як відповідь записати число Kmod15.	7
	ОЗП має входи керування, адреси, даних та виходи даних. Яку найменшу кількість K разом виводів адреси та даних повинно мати ОЗП з організацією 250Tx1? Як відповідь записати число Kmod15.	5
	ОЗП має входи керування, адреси, даних та виходи даних. Яку найменшу кількість K разом виводів адреси та даних повинно мати ОЗП з організацією 921Kx53? Як відповідь записати число Kmod15.	6

	ОЗП має входи керування, адреси, даних та виходи даних. Яку найменшу кількість K разом виводів адреси та даних повинно мати ОЗП з організацією 683Tx36? Як відповідь записати число Kmod15.	2
	ОЗП має входи керування, адреси, даних та виходи даних. Яку найменшу кількість K разом виводів адреси та даних повинно мати ОЗП з організацією 314 x54? Як відповідь записати число Kmod15.	C
	ОЗП має входи керування, адреси, даних та виходи даних. Яку найменшу кількість K разом виводів адреси та даних повинно мати ОЗП з організацією 840Tx35? Як відповідь записати число Kmod15.	0
	ОЗП має входи керування, адреси, даних та виходи даних. Яку найменшу кількість K разом виводів адреси та даних повинно мати ОЗП з організацією 35Mx23? Як відповідь записати число Kmod15.	C
	ОЗП має входи керування, адреси, даних та виходи даних. Яку найменшу кількість K разом виводів адреси та даних повинно мати ОЗП з організацією 314Tx41? Як відповідь записати число Kmod15.	B
	ОЗП має входи керування, адреси, даних та виходи даних. Яку найменшу кількість K разом виводів адреси та даних повинно мати ОЗП з організацією 572Mx1? Як відповідь записати число Kmod15.	2
	ОЗП має входи керування, адреси, даних та виходи даних. Яку найменшу кількість K разом виводів адреси та даних повинно мати ОЗП з організацією 254Tx54? Як відповідь записати число Kmod15.	6
	ОЗП має входи керування, адреси, даних та виходи даних. Яку найменшу кількість K разом виводів адреси та даних повинно мати ОЗП з організацією 261Kx60? Як відповідь записати число Kmod15.	4
	ОЗП має входи керування, адреси, даних та виходи даних. Яку найменшу кількість K разом виводів адреси та даних повинно мати ОЗП з організацією 313Mx18? Як відповідь записати число Kmod15.	5
	ОЗП має входи керування, адреси, даних та виходи даних. Яку найменшу кількість K разом виводів адреси та даних повинно мати ОЗП з організацією 939Kx55? Як відповідь записати число Kmod15.	A
	ОЗП має входи керування, адреси, даних та виходи даних. Яку найменшу кількість K разом виводів адреси та даних повинно мати ОЗП з організацією 816 x31? Як відповідь записати число Kmod15.	C
	ОЗП має входи керування, адреси, даних та виходи даних. Яку найменшу кількість K разом виводів адреси та даних повинно мати ОЗП з організацією 957Mx33? Як відповідь записати число Kmod15.	6
	ОЗП має входи керування, адреси, даних та виходи даних. Яку найменшу кількість K разом виводів адреси та даних повинно мати ОЗП з організацією 805Mx42? Як відповідь записати число Kmod15.	9
	ОЗП має входи керування, адреси, даних та виходи даних. Яку найменшу кількість K разом виводів адреси та даних повинно мати ОЗП з організацією 822Kx3? Як відповідь записати число Kmod15.	B
	ОЗП має входи керування, адреси, даних та виходи даних. Яку найменшу кількість K разом виводів адреси та даних повинно мати ОЗП з організацією 898Gx57? Як відповідь записати число Kmod15.	4
	ОЗП має входи керування, адреси, даних та виходи даних. Яку найменшу кількість K разом виводів адреси та даних повинно мати ОЗП з організацією 359Mx25? Як відповідь записати число Kmod15.	4
	ОЗП має входи керування, адреси, даних та виходи даних. Яку найменшу кількість K разом виводів адреси та даних повинно мати ОЗП з організацією 519Gx48? Як відповідь записати число Kmod15.	1

	ОЗП має входи керування, адреси, даних та виходи даних. Яку найменшу кількість K разом виводів адреси та даних повинно мати ОЗП з організацією 275Kx6? Як відповідь записати число Kmod15.	1
	ОЗП має входи керування, адреси, даних та виходи даних. Яку найменшу кількість K разом виводів адреси та даних повинно мати ОЗП з організацією 584Kx3? Як відповідь записати число Kmod15.	B
	ОЗП має входи керування, адреси, даних та виходи даних. Яку найменшу кількість K разом виводів адреси та даних повинно мати ОЗП з організацією 685Mx51? Як відповідь записати число Kmod15.	C
	ОЗП має входи керування, адреси, даних та виходи даних. Яку найменшу кількість K разом виводів адреси та даних повинно мати ОЗП з організацією 648Mx20? Як відповідь записати число Kmod15.	A
	ОЗП має входи керування, адреси, даних та виходи даних. Яку найменшу кількість K разом виводів адреси та даних повинно мати ОЗП з організацією 564Mx12? Як відповідь записати число Kmod15.	9
	ОЗП має входи керування, адреси, даних та виходи даних. Яку найменшу кількість K разом виводів адреси та даних повинно мати ОЗП з організацією 600Tx44? Як відповідь записати число Kmod15.	3
	ОЗП має входи керування, адреси, даних та виходи даних. Яку найменшу кількість K разом виводів адреси та даних повинно мати ОЗП з організацією 418 x40? Як відповідь записати число Kmod15.	E
	ОЗП має входи керування, адреси, даних та виходи даних. Яку найменшу кількість K разом виводів адреси та даних повинно мати ОЗП з організацією 964Tx57? Як відповідь записати число Kmod15.	E
	ОЗП має входи керування, адреси, даних та виходи даних. Яку найменшу кількість K разом виводів адреси та даних повинно мати ОЗП з організацією 115Kx39? Як відповідь записати число Kmod15.	5
	ОЗП має входи керування, адреси, даних та виходи даних. Яку найменшу кількість K разом виводів адреси та даних повинно мати ОЗП з організацією 745Kx26? Як відповідь записати число Kmod15.	C
	ОЗП має входи керування, адреси, даних та виходи даних. Яку найменшу кількість K разом виводів адреси та даних повинно мати ОЗП з організацією 24Kx39? Як відповідь записати число Kmod15.	3
	ОЗП має входи керування, адреси, даних та виходи даних. Яку найменшу кількість K разом виводів адреси та даних повинно мати ОЗП з організацією 414Kx11? Як відповідь записати число Kmod15.	B
	ОЗП має входи керування, адреси, даних та виходи даних. Яку найменшу кількість K разом виводів адреси та даних повинно мати ОЗП з організацією 479Kx49? Як відповідь записати число Kmod15.	C
	ОЗП має входи керування, адреси, даних та виходи даних. Яку найменшу кількість K разом виводів адреси та даних повинно мати ОЗП з організацією 773Tx29? Як відповідь записати число Kmod15.	3
	ОЗП має входи керування, адреси, даних та виходи даних. Яку найменшу кількість K разом виводів адреси та даних повинно мати ОЗП з організацією 887Mx13? Як відповідь записати число Kmod15.	B
	ОЗП має входи керування, адреси, даних та виходи даних. Яку найменшу кількість K разом виводів адреси та даних повинно мати ОЗП з організацією 843Kx35? Як відповідь записати число Kmod15.	0
	ОЗП має входи керування, адреси, даних та виходи даних. Яку найменшу кількість K разом виводів адреси та даних повинно мати ОЗП з організацією 996Gx24? Як відповідь записати число Kmod15.	D

	ОЗП має входи керування, адреси, даних та виходи даних. Яку найменшу кількість K разом виводів адреси та даних повинно мати ОЗП з організацією 316Gx8? Як відповідь записати число Kmod15.	A
	ОЗП має входи керування, адреси, даних та виходи даних. Яку найменшу кількість K разом виводів адреси та даних повинно мати ОЗП з організацією 785Tx24? Як відповідь записати число Kmod15.	8
	ОЗП має входи керування, адреси, даних та виходи даних. Яку найменшу кількість K разом виводів адреси та даних повинно мати ОЗП з організацією 457Mx50? Як відповідь записати число Kmod15.	9
	ОЗП має входи керування, адреси, даних та виходи даних. Яку найменшу кількість K разом виводів адреси та даних повинно мати ОЗП з організацією 826Mx63? Як відповідь записати число Kmod15.	6
	ОЗП має входи керування, адреси, даних та виходи даних. Яку найменшу кількість K разом виводів адреси та даних повинно мати ОЗП з організацією 695Kx20? Як відповідь записати число Kmod15.	0
	ОЗП має входи керування, адреси, даних та виходи даних. Яку найменшу кількість K разом виводів адреси та даних повинно мати ОЗП з організацією 626Kx29? Як відповідь записати число Kmod15.	3
	ОЗП має входи керування, адреси, даних та виходи даних. Яку найменшу кількість K разом виводів адреси та даних повинно мати ОЗП з організацією 615Gx35? Як відповідь записати число Kmod15.	5
	ОЗП має входи керування, адреси, даних та виходи даних. Яку найменшу кількість K разом виводів адреси та даних повинно мати ОЗП з організацією 650Mx42? Як відповідь записати число Kmod15.	9
	ОЗП має входи керування, адреси, даних та виходи даних. Яку найменшу кількість K разом виводів адреси та даних повинно мати ОЗП з організацією 896Tx11? Як відповідь записати число Kmod15.	C
	ОЗП має входи керування, адреси, даних та виходи даних. Яку найменшу кількість K разом виводів адреси та даних повинно мати ОЗП з організацією 478 x31? Як відповідь записати число Kmod15.	B
	ОЗП має входи керування, адреси, даних та виходи даних. Яку найменшу кількість K разом виводів адреси та даних повинно мати ОЗП з організацією 496 x18? Як відповідь записати число Kmod15.	0
	ОЗП має входи керування, адреси, даних та виходи даних. Яку найменшу кількість K разом виводів адреси та даних повинно мати ОЗП з організацією 293Tx8? Як відповідь записати число Kmod15.	5
	ОЗП має входи керування, адреси, даних та виходи даних. Яку найменшу кількість K разом виводів адреси та даних повинно мати ОЗП з організацією 909Tx19? Як відповідь записати число Kmod15.	D
	ОЗП має входи керування, адреси, даних та виходи даних. Яку найменшу кількість K разом виводів адреси та даних повинно мати ОЗП з організацією 837Mx39? Як відповідь записати число Kmod15.	3
	ОЗП має входи керування, адреси, даних та виходи даних. Яку найменшу кількість K разом виводів адреси та даних повинно мати ОЗП з організацією 910Gx28? Як відповідь записати число Kmod15.	6
	ОЗП має входи керування, адреси, даних та виходи даних. Яку найменшу кількість K разом виводів адреси та даних повинно мати ОЗП з організацією 43Mx59? Як відповідь записати число Kmod15.	9
	ОЗП має входи керування, адреси, даних та виходи даних. Яку найменшу кількість K разом виводів адреси та даних повинно мати ОЗП з організацією 728Gx56? Як відповідь записати число Kmod15.	2

	ОЗП має входи керування, адреси, даних та виходи даних. Яку найменшу кількість K разом виводів адреси та даних повинно мати ОЗП з організацією 23Gx59? Як відповідь записати число Kmod15.	3
	ОЗП має входи керування, адреси, даних та виходи даних. Яку найменшу кількість K разом виводів адреси та даних повинно мати ОЗП з організацією 773Tx22? Як відповідь записати число Kmod15.	4
	ОЗП має входи керування, адреси, даних та виходи даних. Яку найменшу кількість K разом виводів адреси та даних повинно мати ОЗП з організацією 124 x5? Як відповідь записати число Kmod15.	2
	ОЗП має входи керування, адреси, даних та виходи даних. Яку найменшу кількість K разом виводів адреси та даних повинно мати ОЗП з організацією 797Mx26? Як відповідь записати число Kmod15.	7
	ОЗП має входи керування, адреси, даних та виходи даних. Яку найменшу кількість K разом виводів адреси та даних повинно мати ОЗП з організацією 432Tx13? Як відповідь записати число Kmod15.	0
	ОЗП має входи керування, адреси, даних та виходи даних. Яку найменшу кількість K разом виводів адреси та даних повинно мати ОЗП з організацією 94Mx39? Як відповідь записати число Kmod15.	0
	ОЗП має входи керування, адреси, даних та виходи даних. Яку найменшу кількість K разом виводів адреси та даних повинно мати ОЗП з організацією 344 x18? Як відповідь записати число Kmod15.	0
	ОЗП має входи керування, адреси, даних та виходи даних. Яку найменшу кількість K разом виводів адреси та даних повинно мати ОЗП з організацією 140Tx50? Як відповідь записати число Kmod15.	D
	ОЗП має входи керування, адреси, даних та виходи даних. Яку найменшу кількість K разом виводів адреси та даних повинно мати ОЗП з організацією 744Gx1? Як відповідь записати число Kmod15.	C
	ОЗП має входи керування, адреси, даних та виходи даних. Яку найменшу кількість K разом виводів адреси та даних повинно мати ОЗП з організацією 683Mx45? Як відповідь записати число Kmod15.	0
	ОЗП має входи керування, адреси, даних та виходи даних. Яку найменшу кількість K разом виводів адреси та даних повинно мати ОЗП з організацією 351Gx9? Як відповідь записати число Kmod15.	C
	ОЗП має входи керування, адреси, даних та виходи даних. Яку найменшу кількість K разом виводів адреси та даних повинно мати ОЗП з організацією 321 x21? Як відповідь записати число Kmod15.	6
	ОЗП має входи керування, адреси, даних та виходи даних. Яку найменшу кількість K разом виводів адреси та даних повинно мати ОЗП з організацією 500Tx54? Як відповідь записати число Kmod15.	7
	ОЗП має входи керування, адреси, даних та виходи даних. Яку найменшу кількість K разом виводів адреси та даних повинно мати ОЗП з організацією 2 x5? Як відповідь записати число Kmod15.	B
	ОЗП має входи керування, адреси, даних та виходи даних. Яку найменшу кількість K разом виводів адреси та даних повинно мати ОЗП з організацією 958 x20? Як відповідь записати число Kmod15.	5
	ОЗП має входи керування, адреси, даних та виходи даних. Яку найменшу кількість K разом виводів адреси та даних повинно мати ОЗП з організацією 78Tx50? Як відповідь записати число Kmod15.	C
	ОЗП має входи керування, адреси, даних та виходи даних. Яку найменшу кількість K разом виводів адреси та даних повинно мати ОЗП з організацією 531Tx32? Як відповідь записати число Kmod15.	9

	ОЗП має входи керування, адреси, даних та виходи даних. Яку найменшу кількість K разом виводів адреси та даних повинно мати ОЗП з організацією 734Mx24? Як відповідь записати число Kmod15.	3
	ОЗП має входи керування, адреси, даних та виходи даних. Яку найменшу кількість K разом виводів адреси та даних повинно мати ОЗП з організацією 1006Gx39? Як відповідь записати число Kmod15.	D
	ОЗП має входи керування, адреси, даних та виходи даних. Яку найменшу кількість K разом виводів адреси та даних повинно мати ОЗП з організацією 178Kx10? Як відповідь записати число Kmod15.	8
	ОЗП має входи керування, адреси, даних та виходи даних. Яку найменшу кількість K разом виводів адреси та даних повинно мати ОЗП з організацією 586Tx3? Як відповідь записати число Kmod15.	B
	ОЗП має входи керування, адреси, даних та виходи даних. Яку найменшу кількість K разом виводів адреси та даних повинно мати ОЗП з організацією 882Tx12? Як відповідь записати число Kmod15.	E
	ОЗП має входи керування, адреси, даних та виходи даних. Яку найменшу кількість K разом виводів адреси та даних повинно мати ОЗП з організацією 413Kx41? Як відповідь записати число Kmod15.	B
	ОЗП має входи керування, адреси, даних та виходи даних. Яку найменшу кількість K разом виводів адреси та даних повинно мати ОЗП з організацією 267Gx24? Як відповідь записати число Kmod15.	C
	ОЗП має входи керування, адреси, даних та виходи даних. Яку найменшу кількість K разом виводів адреси та даних повинно мати ОЗП з організацією 643Kx59? Як відповідь записати число Kmod15.	3
	ОЗП має входи керування, адреси, даних та виходи даних. Яку найменшу кількість K разом виводів адреси та даних повинно мати ОЗП з організацією 827Tx11? Як відповідь записати число Kmod15.	C
	ОЗП має входи керування, адреси, даних та виходи даних. Яку найменшу кількість K разом виводів адреси та даних повинно мати ОЗП з організацією 675Kx16? Як відповідь записати число Kmod15.	7
	ОЗП має входи керування, адреси, даних та виходи даних. Яку найменшу кількість K разом виводів адреси та даних повинно мати ОЗП з організацією 652Tx25? Як відповідь записати число Kmod15.	A
	ОЗП має входи керування, адреси, даних та виходи даних. Яку найменшу кількість K разом виводів адреси та даних повинно мати ОЗП з організацією 764Gx33? Як відповідь записати число Kmod15.	1
	ОЗП має входи керування, адреси, даних та виходи даних. Яку найменшу кількість K разом виводів адреси та даних повинно мати ОЗП з організацією 580Tx41? Як відповідь записати число Kmod15.	C
	ОЗП має входи керування, адреси, даних та виходи даних. Яку найменшу кількість K разом виводів адреси та даних повинно мати ОЗП з організацією 361 x4? Як відповідь записати число Kmod15.	2
	ОЗП має входи керування, адреси, даних та виходи даних. Яку найменшу кількість K разом виводів адреси та даних повинно мати ОЗП з організацією 46Gx35? Як відповідь записати число Kmod15.	1
	ОЗП має входи керування, адреси, даних та виходи даних. Яку найменшу кількість K разом виводів адреси та даних повинно мати ОЗП з організацією 878Kx43? Як відповідь записати число Kmod15.	1
	ОЗП має входи керування, адреси, даних та виходи даних. Яку найменшу кількість K разом виводів адреси та даних повинно мати ОЗП з організацією 101Tx2? Як відповідь записати число Kmod15.	6

	ОЗП має входи керування, адреси, даних та виходи даних. Яку найменшу кількість K разом виводів адреси та даних повинно мати ОЗП з організацією 767Mx56? Як відповідь записати число Kmod15.	7
	ОЗП має входи керування, адреси, даних та виходи даних. Яку найменшу кількість K разом виводів адреси та даних повинно мати ОЗП з організацією 50Kx46? Як відповідь записати число Kmod15.	3
	ОЗП має входи керування, адреси, даних та виходи даних. Яку найменшу кількість K разом виводів адреси та даних повинно мати ОЗП з організацією 621Gx6? Як відповідь записати число Kmod15.	7
	ОЗП має входи керування, адреси, даних та виходи даних. Яку найменшу кількість K разом виводів адреси та даних повинно мати ОЗП з організацією 665Tx16? Як відповідь записати число Kmod15.	7
	ОЗП має входи керування, адреси, даних та виходи даних. Яку найменшу кількість K разом виводів адреси та даних повинно мати ОЗП з організацією 759Tx2? Як відповідь записати число Kmod15.	9
	ОЗП має входи керування, адреси, даних та виходи даних. Яку найменшу кількість K разом виводів адреси та даних повинно мати ОЗП з організацією 751Tx30? Як відповідь записати число Kmod15.	5
	ОЗП має входи керування, адреси, даних та виходи даних. Яку найменшу кількість K разом виводів адреси та даних повинно мати ОЗП з організацією 506Kx23? Як відповідь записати число Kmod15.	5
	ОЗП має входи керування, адреси, даних та виходи даних. Яку найменшу кількість K разом виводів адреси та даних повинно мати ОЗП з організацією 605 x11? Як відповідь записати число Kmod15.	2
	ОЗП має входи керування, адреси, даних та виходи даних. Яку найменшу кількість K разом виводів адреси та даних повинно мати ОЗП з організацією 438Gx18? Як відповідь записати число Kmod15.	0
	ОЗП має входи керування, адреси, даних та виходи даних. Яку найменшу кількість K разом виводів адреси та даних повинно мати ОЗП з організацією 418Mx10? Як відповідь записати число Kmod15.	4
	ОЗП має входи керування, адреси, даних та виходи даних. Яку найменшу кількість K разом виводів адреси та даних повинно мати ОЗП з організацією 71 x6? Як відповідь записати число Kmod15.	4
	ОЗП має входи керування, адреси, даних та виходи даних. Яку найменшу кількість K разом виводів адреси та даних повинно мати ОЗП з організацією 559Tx40? Як відповідь записати число Kmod15.	A
	ОЗП має входи керування, адреси, даних та виходи даних. Яку найменшу кількість K разом виводів адреси та даних повинно мати ОЗП з організацією 256Tx23? Як відповідь записати число Kmod15.	4
	ОЗП має входи керування, адреси, даних та виходи даних. Яку найменшу кількість K разом виводів адреси та даних повинно мати ОЗП з організацією 896 x31? Як відповідь записати число Kmod15.	C
	ОЗП має входи керування, адреси, даних та виходи даних. Яку найменшу кількість K разом виводів адреси та даних повинно мати ОЗП з організацією 627Gx26? Як відповідь записати число Kmod15.	2
	ОЗП має входи керування, адреси, даних та виходи даних. Яку найменшу кількість K разом виводів адреси та даних повинно мати ОЗП з організацією 357 x23? Як відповідь записати число Kmod15.	A
	ОЗП має входи керування, адреси, даних та виходи даних. Яку найменшу кількість K разом виводів адреси та даних повинно мати ОЗП з організацією 191Tx12? Як відповідь записати число Kmod15.	C

	ОЗП має входи керування, адреси, даних та виходи даних. Яку найменшу кількість K разом виводів адреси та даних повинно мати ОЗП з організацією 875Kx17? Як відповідь записати число Kmod15.	9
	ОЗП має входи керування, адреси, даних та виходи даних. Яку найменшу кількість K разом виводів адреси та даних повинно мати ОЗП з організацією 680Gx12? Як відповідь записати число Kmod15.	4
	ОЗП має входи керування, адреси, даних та виходи даних. Яку найменшу кількість K разом виводів адреси та даних повинно мати ОЗП з організацією 782Mx46? Як відповідь записати число Kmod15.	2
	ОЗП має входи керування, адреси, даних та виходи даних. Яку найменшу кількість K разом виводів адреси та даних повинно мати ОЗП з організацією 639 x9? Як відповідь записати число Kmod15.	D
	ОЗП має входи керування, адреси, даних та виходи даних. Яку найменшу кількість K разом виводів адреси та даних повинно мати ОЗП з організацією 643Kx58? Як відповідь записати число Kmod15.	1
	ОЗП має входи керування, адреси, даних та виходи даних. Яку найменшу кількість K разом виводів адреси та даних повинно мати ОЗП з організацією 669Tx32? Як відповідь записати число Kmod15.	9
	ОЗП має входи керування, адреси, даних та виходи даних. Яку найменшу кількість K разом виводів адреси та даних повинно мати ОЗП з організацією 167Tx30? Як відповідь записати число Kmod15.	3
	ОЗП має входи керування, адреси, даних та виходи даних. Яку найменшу кількість K разом виводів адреси та даних повинно мати ОЗП з організацією 45Kx34? Як відповідь записати число Kmod15.	9
	ОЗП має входи керування, адреси, даних та виходи даних. Яку найменшу кількість K разом виводів адреси та даних повинно мати ОЗП з організацією 305Tx20? Як відповідь записати число Kmod15.	E
	ОЗП має входи керування, адреси, даних та виходи даних. Яку найменшу кількість K разом виводів адреси та даних повинно мати ОЗП з організацією 186Mx42? Як відповідь записати число Kmod15.	7
	ОЗП має входи керування, адреси, даних та виходи даних. Яку найменшу кількість K разом виводів адреси та даних повинно мати ОЗП з організацією 535Gx2? Як відповідь записати число Kmod15.	E
	ОЗП має входи керування, адреси, даних та виходи даних. Яку найменшу кількість K разом виводів адреси та даних повинно мати ОЗП з організацією 551Kx15? Як відповідь записати число Kmod15.	5
	ОЗП має входи керування, адреси, даних та виходи даних. Яку найменшу кількість K разом виводів адреси та даних повинно мати ОЗП з організацією 142 x11? Як відповідь записати число Kmod15.	0
	ОЗП має входи керування, адреси, даних та виходи даних. Яку найменшу кількість K разом виводів адреси та даних повинно мати ОЗП з організацією 209Mx23? Як відповідь записати число Kmod15.	E
	ОЗП має входи керування, адреси, даних та виходи даних. Яку найменшу кількість K разом виводів адреси та даних повинно мати ОЗП з організацією 326Kx33? Як відповідь записати число Kmod15.	A
	ОЗП має входи керування, адреси, даних та виходи даних. Яку найменшу кількість K разом виводів адреси та даних повинно мати ОЗП з організацією 490Mx14? Як відповідь записати число Kmod15.	C
	ОЗП має входи керування, адреси, даних та виходи даних. Яку найменшу кількість K разом виводів адреси та даних повинно мати ОЗП з організацією 482 x55? Як відповідь записати число Kmod15.	E

	ОЗП має входи керування, адреси, даних та виходи даних. Яку найменшу кількість K разом виводів адреси та даних повинно мати ОЗП з організацією 74Kx19? Як відповідь записати число Kmod15.	A
	ОЗП має входи керування, адреси, даних та виходи даних. Яку найменшу кількість K разом виводів адреси та даних повинно мати ОЗП з організацією 931Tx2? Як відповідь записати число Kmod15.	9
	ОЗП має входи керування, адреси, даних та виходи даних. Яку найменшу кількість K разом виводів адреси та даних повинно мати ОЗП з організацією 650 x52? Як відповідь записати число Kmod15.	9
	ОЗП має входи керування, адреси, даних та виходи даних. Яку найменшу кількість K разом виводів адреси та даних повинно мати ОЗП з організацією 352 x22? Як відповідь записати число Kmod15.	8
	ОЗП має входи керування, адреси, даних та виходи даних. Яку найменшу кількість K разом виводів адреси та даних повинно мати ОЗП з організацією 488 x9? Як відповідь записати число Kmod15.	C
	ОЗП має входи керування, адреси, даних та виходи даних. Яку найменшу кількість K разом виводів адреси та даних повинно мати ОЗП з організацією 683Kx32? Як відповідь записати число Kmod15.	9
	ОЗП має входи керування, адреси, даних та виходи даних. Яку найменшу кількість K разом виводів адреси та даних повинно мати ОЗП з організацією 217Gx2? Як відповідь записати число Kmod15.	C
	ОЗП має входи керування, адреси, даних та виходи даних. Яку найменшу кількість K разом виводів адреси та даних повинно мати ОЗП з організацією 994 x49? Як відповідь записати число Kmod15.	3
	ОЗП має входи керування, адреси, даних та виходи даних. Яку найменшу кількість K разом виводів адреси та даних повинно мати ОЗП з організацією 505Kx50? Як відповідь записати число Kmod15.	E
	ОЗП має входи керування, адреси, даних та виходи даних. Яку найменшу кількість K разом виводів адреси та даних повинно мати ОЗП з організацією 340 x54? Як відповідь записати число Kmod15.	C
	ОЗП має входи керування, адреси, даних та виходи даних. Яку найменшу кількість K разом виводів адреси та даних повинно мати ОЗП з організацією 792Mx34? Як відповідь записати число Kmod15.	8
	ОЗП має входи керування, адреси, даних та виходи даних. Яку найменшу кількість K разом виводів адреси та даних повинно мати ОЗП з організацією 395 x21? Як відповідь записати число Kmod15.	6
	ОЗП має входи керування, адреси, даних та виходи даних. Яку найменшу кількість K разом виводів адреси та даних повинно мати ОЗП з організацією 784 x26? Як відповідь записати число Kmod15.	2
	ОЗП має входи керування, адреси, даних та виходи даних. Яку найменшу кількість K разом виводів адреси та даних повинно мати ОЗП з організацією 916Gx44? Як відповідь записати число Kmod15.	8
	ОЗП має входи керування, адреси, даних та виходи даних. Яку найменшу кількість K разом виводів адреси та даних повинно мати ОЗП з організацією 954Tx20? Як відповідь записати число Kmod15.	0
	ОЗП має входи керування, адреси, даних та виходи даних. Яку найменшу кількість K разом виводів адреси та даних повинно мати ОЗП з організацією 477Kx22? Як відповідь записати число Kmod15.	3
	ОЗП має входи керування, адреси, даних та виходи даних. Яку найменшу кількість K разом виводів адреси та даних повинно мати ОЗП з організацією 552Kx61? Як відповідь записати число Kmod15.	7

	ОЗП має входи керування, адреси, даних та виходи даних. Яку найменшу кількість K разом виводів адреси та даних повинно мати ОЗП з організацією 980Mx42? Як відповідь записати число Kmod15.	9
	ОЗП має входи керування, адреси, даних та виходи даних. Яку найменшу кількість K разом виводів адреси та даних повинно мати ОЗП з організацією 726 x55? Як відповідь записати число Kmod15.	0
	ОЗП має входи керування, адреси, даних та виходи даних. Яку найменшу кількість K разом виводів адреси та даних повинно мати ОЗП з організацією 915Gx46? Як відповідь записати число Kmod15.	C
	ОЗП має входи керування, адреси, даних та виходи даних. Яку найменшу кількість K разом виводів адреси та даних повинно мати ОЗП з організацією 485Tx39? Як відповідь записати число Kmod15.	7
	ОЗП має входи керування, адреси, даних та виходи даних. Яку найменшу кількість K разом виводів адреси та даних повинно мати ОЗП з організацією 82Tx51? Як відповідь записати число Kmod15.	E
	ОЗП має входи керування, адреси, даних та виходи даних. Яку найменшу кількість K разом виводів адреси та даних повинно мати ОЗП з організацією 141Gx15? Як відповідь записати число Kmod15.	8
	ОЗП має входи керування, адреси, даних та виходи даних. Яку найменшу кількість K разом виводів адреси та даних повинно мати ОЗП з організацією 48Tx34? Як відповідь записати число Kmod15.	9
	ОЗП має входи керування, адреси, даних та виходи даних. Яку найменшу кількість K разом виводів адреси та даних повинно мати ОЗП з організацією 192Tx15? Як відповідь записати число Kmod15.	3
	ОЗП має входи керування, адреси, даних та виходи даних. Яку найменшу кількість K разом виводів адреси та даних повинно мати ОЗП з організацією 219Mx9? Як відповідь записати число Kmod15.	1
	ОЗП має входи керування, адреси, даних та виходи даних. Яку найменшу кількість K разом виводів адреси та даних повинно мати ОЗП з організацією 558Tx58? Як відповідь записати число Kmod15.	1
	ОЗП має входи керування, адреси, даних та виходи даних. Яку найменшу кількість K разом виводів адреси та даних повинно мати ОЗП з організацією 537Tx12? Як відповідь записати число Kmod15.	E
	ОЗП має входи керування, адреси, даних та виходи даних. Яку найменшу кількість K разом виводів адреси та даних повинно мати ОЗП з організацією 479Mx43? Як відповідь записати число Kmod15.	A
	ОЗП має входи керування, адреси, даних та виходи даних. Яку найменшу кількість K разом виводів адреси та даних повинно мати ОЗП з організацією 93 x34? Як відповідь записати число Kmod15.	0
	ОЗП має входи керування, адреси, даних та виходи даних. Яку найменшу кількість K разом виводів адреси та даних повинно мати ОЗП з організацією 238Mx51? Як відповідь записати число Kmod15.	A
	ОЗП має входи керування, адреси, даних та виходи даних. Яку найменшу кількість K разом виводів адреси та даних повинно мати ОЗП з організацією 710Kx57? Як відповідь записати число Kmod15.	E
	ОЗП має входи керування, адреси, даних та виходи даних. Яку найменшу кількість K разом виводів адреси та даних повинно мати ОЗП з організацією 377Gx3? Як відповідь записати число Kmod15.	0
	ОЗП має входи керування, адреси, даних та виходи даних. Яку найменшу кількість K разом виводів адреси та даних повинно мати ОЗП з організацією 322Kx9? Як відповідь записати число Kmod15.	7

	ОЗП має входи керування, адреси, даних та виходи даних. Яку найменшу кількість K разом виводів адреси та даних повинно мати ОЗП з організацією 661Kx14? Як відповідь записати число Kmod15.	3
	ОЗП має входи керування, адреси, даних та виходи даних. Яку найменшу кількість K разом виводів адреси та даних повинно мати ОЗП з організацією 765 x31? Як відповідь записати число Kmod15.	C
	ОЗП має входи керування, адреси, даних та виходи даних. Яку найменшу кількість K разом виводів адреси та даних повинно мати ОЗП з організацією 524Tx62? Як відповідь записати число Kmod15.	9
	ОЗП має входи керування, адреси, даних та виходи даних. Яку найменшу кількість K разом виводів адреси та даних повинно мати ОЗП з організацією 31Mx5? Як відповідь записати число Kmod15.	5
	ОЗП має входи керування, адреси, даних та виходи даних. Яку найменшу кількість K разом виводів адреси та даних повинно мати ОЗП з організацією 245 x23? Як відповідь записати число Kmod15.	9
	ОЗП має входи керування, адреси, даних та виходи даних. Яку найменшу кількість K разом виводів адреси та даних повинно мати ОЗП з організацією 327Gx10? Як відповідь записати число Kmod15.	E
	ОЗП має входи керування, адреси, даних та виходи даних. Яку найменшу кількість K разом виводів адреси та даних повинно мати ОЗП з організацією 838 x63? Як відповідь записати число Kmod15.	1
	ОЗП має входи керування, адреси, даних та виходи даних. Яку найменшу кількість K разом виводів адреси та даних повинно мати ОЗП з організацією 432Kx51? Як відповідь записати число Kmod15.	1
	ОЗП має входи керування, адреси, даних та виходи даних. Яку найменшу кількість K разом виводів адреси та даних повинно мати ОЗП з організацією 733Gx8? Як відповідь записати число Kmod15.	B
	ОЗП має входи керування, адреси, даних та виходи даних. Яку найменшу кількість K разом виводів адреси та даних повинно мати ОЗП з організацією 91Mx59? Як відповідь записати число Kmod15.	A
	ОЗП має входи керування, адреси, даних та виходи даних. Яку найменшу кількість K разом виводів адреси та даних повинно мати ОЗП з організацією 25 x58? Як відповідь записати число Kmod15.	1
	ОЗП має входи керування, адреси, даних та виходи даних. Яку найменшу кількість K разом виводів адреси та даних повинно мати ОЗП з організацією 246Kx55? Як відповідь записати число Kmod15.	8
	ОЗП має входи керування, адреси, даних та виходи даних. Яку найменшу кількість K разом виводів адреси та даних повинно мати ОЗП з організацією 75 x41? Як відповідь записати число Kmod15.	E
	ОЗП має входи керування, адреси, даних та виходи даних. Яку найменшу кількість K разом виводів адреси та даних повинно мати ОЗП з організацією 672Mx53? Як відповідь записати число Kmod15.	1
	ОЗП має входи керування, адреси, даних та виходи даних. Яку найменшу кількість K разом виводів адреси та даних повинно мати ОЗП з організацією 105Kx46? Як відповідь записати число Kmod15.	4
	ОЗП має входи керування, адреси, даних та виходи даних. Яку найменшу кількість K разом виводів адреси та даних повинно мати ОЗП з організацією 985 x38? Як відповідь записати число Kmod15.	B
	ОЗП має входи керування, адреси, даних та виходи даних. Яку найменшу кількість K разом виводів адреси та даних повинно мати ОЗП з організацією 311 x20? Як відповідь записати число Kmod15.	4

	ОЗП має входи керування, адреси, даних та виходи даних. Яку найменшу кількість K разом виводів адреси та даних повинно мати ОЗП з організацією 819 x57? Як відповідь записати число Kmod15.	4
	ОЗП має входи керування, адреси, даних та виходи даних. Яку найменшу кількість K разом виводів адреси та даних повинно мати ОЗП з організацією 425Tx48? Як відповідь записати число Kmod15.	A
	ОЗП має входи керування, адреси, даних та виходи даних. Яку найменшу кількість K разом виводів адреси та даних повинно мати ОЗП з організацією 241Tx54? Як відповідь записати число Kmod15.	6
	ОЗП має входи керування, адреси, даних та виходи даних. Яку найменшу кількість K разом виводів адреси та даних повинно мати ОЗП з організацією 507 x12? Як відповідь записати число Kmod15.	3
	ОЗП має входи керування, адреси, даних та виходи даних. Яку найменшу кількість K разом виводів адреси та даних повинно мати ОЗП з організацією 249Tx28? Як відповідь записати число Kmod15.	E
	ОЗП має входи керування, адреси, даних та виходи даних. Яку найменшу кількість K разом виводів адреси та даних повинно мати ОЗП з організацією 336 x62? Як відповідь записати число Kmod15.	D
	ОЗП має входи керування, адреси, даних та виходи даних. Яку найменшу кількість K разом виводів адреси та даних повинно мати ОЗП з організацією 278Kx11? Як відповідь записати число Kmod15.	B
	ОЗП має входи керування, адреси, даних та виходи даних. Яку найменшу кількість K разом виводів адреси та даних повинно мати ОЗП з організацією 847Mx14? Як відповідь записати число Kmod15.	D
	ОЗП має входи керування, адреси, даних та виходи даних. Яку найменшу кількість K разом виводів адреси та даних повинно мати ОЗП з організацією 774Gx18? Як відповідь записати число Kmod15.	1
	ОЗП має входи керування, адреси, даних та виходи даних. Яку найменшу кількість K разом виводів адреси та даних повинно мати ОЗП з організацією 882Mx28? Як відповідь записати число Kmod15.	B
	ОЗП має входи керування, адреси, даних та виходи даних. Яку найменшу кількість K разом виводів адреси та даних повинно мати ОЗП з організацією 975 x59? Як відповідь записати число Kmod15.	8
	ОЗП має входи керування, адреси, даних та виходи даних. Яку найменшу кількість K разом виводів адреси та даних повинно мати ОЗП з організацією 617Tx11? Як відповідь записати число Kmod15.	C
	ОЗП має входи керування, адреси, даних та виходи даних. Яку найменшу кількість K разом виводів адреси та даних повинно мати ОЗП з організацією 743Mx31? Як відповідь записати число Kmod15.	2
	ОЗП має входи керування, адреси, даних та виходи даних. Яку найменшу кількість K разом виводів адреси та даних повинно мати ОЗП з організацією 284Kx17? Як відповідь записати число Kmod15.	8
	ОЗП має входи керування, адреси, даних та виходи даних. Яку найменшу кількість K разом виводів адреси та даних повинно мати ОЗП з організацією 626Mx16? Як відповідь записати число Kmod15.	2
	ОЗП має входи керування, адреси, даних та виходи даних. Яку найменшу кількість K разом виводів адреси та даних повинно мати ОЗП з організацією 196Gx59? Як відповідь записати число Kmod15.	6
	ОЗП має входи керування, адреси, даних та виходи даних. Яку найменшу кількість K разом виводів адреси та даних повинно мати ОЗП з організацією 412Tx15? Як відповідь записати число Kmod15.	4

	ОЗП має входи керування, адреси, даних та виходи даних. Яку найменшу кількість K разом виводів адреси та даних повинно мати ОЗП з організацією 594 x34? Як відповідь записати число Kmod15.	3
	ОЗП має входи керування, адреси, даних та виходи даних. Яку найменшу кількість K разом виводів адреси та даних повинно мати ОЗП з організацією 372Gx61? Як відповідь записати число Kmod15.	B
	ОЗП має входи керування, адреси, даних та виходи даних. Яку найменшу кількість K разом виводів адреси та даних повинно мати ОЗП з організацією 804 x37? Як відповідь записати число Kmod15.	9
	ОЗП має входи керування, адреси, даних та виходи даних. Яку найменшу кількість K разом виводів адреси та даних повинно мати ОЗП з організацією 440Kx43? Як відповідь записати число Kmod15.	0
	ОЗП має входи керування, адреси, даних та виходи даних. Яку найменшу кількість K разом виводів адреси та даних повинно мати ОЗП з організацією 39 x57? Як відповідь записати число Kmod15.	0
	ОЗП має входи керування, адреси, даних та виходи даних. Яку найменшу кількість K разом виводів адреси та даних повинно мати ОЗП з організацією 798Gx27? Як відповідь записати число Kmod15.	4
	ОЗП має входи керування, адреси, даних та виходи даних. Яку найменшу кількість K разом виводів адреси та даних повинно мати ОЗП з організацією 358Mx5? Як відповідь записати число Kmod15.	9
	ОЗП має входи керування, адреси, даних та виходи даних. Яку найменшу кількість K разом виводів адреси та даних повинно мати ОЗП з організацією 387Gx30? Як відповідь записати число Kmod15.	9
	ОЗП має входи керування, адреси, даних та виходи даних. Яку найменшу кількість K разом виводів адреси та даних повинно мати ОЗП з організацією 575 x45? Як відповідь записати число Kmod15.	A
	ОЗП має входи керування, адреси, даних та виходи даних. Яку найменшу кількість K разом виводів адреси та даних повинно мати ОЗП з організацією 177Gx56? Як відповідь записати число Kmod15.	0
	ОЗП має входи керування, адреси, даних та виходи даних. Яку найменшу кількість K разом виводів адреси та даних повинно мати ОЗП з організацією 465Gx24? Як відповідь записати число Kmod15.	C
	ОЗП має входи керування, адреси, даних та виходи даних. Яку найменшу кількість K разом виводів адреси та даних повинно мати ОЗП з організацією 180Gx30? Як відповідь записати число Kmod15.	8
	ОЗП має входи керування, адреси, даних та виходи даних. Яку найменшу кількість K разом виводів адреси та даних повинно мати ОЗП з організацією 411Tx5? Як відповідь записати число Kmod15.	E
	ОЗП має входи керування, адреси, даних та виходи даних. Яку найменшу кількість K разом виводів адреси та даних повинно мати ОЗП з організацією 290Tx41? Як відповідь записати число Kmod15.	B
	ОЗП має входи керування, адреси, даних та виходи даних. Яку найменшу кількість K разом виводів адреси та даних повинно мати ОЗП з організацією 350Tx33? Як відповідь записати число Kmod15.	A
	ОЗП має входи керування, адреси, даних та виходи даних. Яку найменшу кількість K разом виводів адреси та даних повинно мати ОЗП з організацією 969Tx47? Як відповідь записати число Kmod15.	9
	ОЗП має входи керування, адреси, даних та виходи даних. Яку найменшу кількість K разом виводів адреси та даних повинно мати ОЗП з організацією 205Kx13? Як відповідь записати число Kmod15.	E

	ОЗП має входи керування, адреси, даних та виходи даних. Яку найменшу кількість K разом виводів адреси та даних повинно мати ОЗП з організацією 357Kx58? Як відповідь записати число Kmod15.	0
	ОЗП має входи керування, адреси, даних та виходи даних. Яку найменшу кількість K разом виводів адреси та даних повинно мати ОЗП з організацією 129Tx2? Як відповідь записати число Kmod15.	7
	ОЗП має входи керування, адреси, даних та виходи даних. Яку найменшу кількість K разом виводів адреси та даних повинно мати ОЗП з організацією 1011Gx61? Як відповідь записати число Kmod15.	C
	ОЗП має входи керування, адреси, даних та виходи даних. Яку найменшу кількість K разом виводів адреси та даних повинно мати ОЗП з організацією 66Tx1? Як відповідь записати число Kmod15.	4
	ОЗП має входи керування, адреси, даних та виходи даних. Яку найменшу кількість K разом виводів адреси та даних повинно мати ОЗП з організацією 308Mx30? Як відповідь записати число Kmod15.	E
	ОЗП має входи керування, адреси, даних та виходи даних. Яку найменшу кількість K разом виводів адреси та даних повинно мати ОЗП з організацією 412 x55? Як відповідь записати число Kmod15.	E
	ОЗП має входи керування, адреси, даних та виходи даних. Яку найменшу кількість K разом виводів адреси та даних повинно мати ОЗП з організацією 959Tx19? Як відповідь записати число Kmod15.	D
	ОЗП має входи керування, адреси, даних та виходи даних. Яку найменшу кількість K разом виводів адреси та даних повинно мати ОЗП з організацією 573Kx33? Як відповідь записати число Kmod15.	B
	ОЗП має входи керування, адреси, даних та виходи даних. Яку найменшу кількість K разом виводів адреси та даних повинно мати ОЗП з організацією 619Gx53? Як відповідь записати число Kmod15.	B
	ОЗП має входи керування, адреси, даних та виходи даних. Яку найменшу кількість K разом виводів адреси та даних повинно мати ОЗП з організацією 264Tx31? Як відповідь записати число Kmod15.	6
	ОЗП має входи керування, адреси, даних та виходи даних. Яку найменшу кількість K разом виводів адреси та даних повинно мати ОЗП з організацією 301Tx29? Як відповідь записати число Kmod15.	2
	ОЗП має входи керування, адреси, даних та виходи даних. Яку найменшу кількість K разом виводів адреси та даних повинно мати ОЗП з організацією 391Mx5? Як відповідь записати число Kmod15.	9
	ОЗП має входи керування, адреси, даних та виходи даних. Яку найменшу кількість K разом виводів адреси та даних повинно мати ОЗП з організацією 590Gx18? Як відповідь записати число Kmod15.	1
	ОЗП має входи керування, адреси, даних та виходи даних. Яку найменшу кількість K разом виводів адреси та даних повинно мати ОЗП з організацією 385Mx63? Як відповідь записати число Kmod15.	5
	ОЗП має входи керування, адреси, даних та виходи даних. Яку найменшу кількість K разом виводів адреси та даних повинно мати ОЗП з організацією 568 x30? Як відповідь записати число Kmod15.	A
	ОЗП має входи керування, адреси, даних та виходи даних. Яку найменшу кількість K разом виводів адреси та даних повинно мати ОЗП з організацією 856 x20? Як відповідь записати число Kmod15.	5
	ОЗП має входи керування, адреси, даних та виходи даних. Яку найменшу кількість K разом виводів адреси та даних повинно мати ОЗП з організацією 230Tx39? Як відповідь записати число Kmod15.	6

	ОЗП має входи керування, адреси, даних та виходи даних. Яку найменшу кількість K разом виводів адреси та даних повинно мати ОЗП з організацією 626 x38? Як відповідь записати число Kmod15.	B
	ОЗП має входи керування, адреси, даних та виходи даних. Яку найменшу кількість K разом виводів адреси та даних повинно мати ОЗП з організацією 723 x56? Як відповідь записати число Kmod15.	2
	ОЗП має входи керування, адреси, даних та виходи даних. Яку найменшу кількість K разом виводів адреси та даних повинно мати ОЗП з організацією 317 x48? Як відповідь записати число Kmod15.	0
	ОЗП має входи керування, адреси, даних та виходи даних. Яку найменшу кількість K разом виводів адреси та даних повинно мати ОЗП з організацією 926Gx60? Як відповідь записати число Kmod15.	A
	ОЗП має входи керування, адреси, даних та виходи даних. Яку найменшу кількість K разом виводів адреси та даних повинно мати ОЗП з організацією 665Kx8? Як відповідь записати число Kmod15.	6
	ОЗП має входи керування, адреси, даних та виходи даних. Яку найменшу кількість K разом виводів адреси та даних повинно мати ОЗП з організацією 417Gx43? Як відповідь записати число Kmod15.	5
	ОЗП має входи керування, адреси, даних та виходи даних. Яку найменшу кількість K разом виводів адреси та даних повинно мати ОЗП з організацією 938Gx14? Як відповідь записати число Kmod15.	8
	ОЗП має входи керування, адреси, даних та виходи даних. Яку найменшу кількість K разом виводів адреси та даних повинно мати ОЗП з організацією 976Tx9? Як відповідь записати число Kmod15.	8
	ОЗП має входи керування, адреси, даних та виходи даних. Яку найменшу кількість K разом виводів адреси та даних повинно мати ОЗП з організацією 856Kx1? Як відповідь записати число Kmod15.	7
	ОЗП має входи керування, адреси, даних та виходи даних. Яку найменшу кількість K разом виводів адреси та даних повинно мати ОЗП з організацією 605Tx62? Як відповідь записати число Kmod15.	9
	ОЗП має входи керування, адреси, даних та виходи даних. Яку найменшу кількість K разом виводів адреси та даних повинно мати ОЗП з організацією 805 x52? Як відповідь записати число Kmod15.	9
	ОЗП має входи керування, адреси, даних та виходи даних. Яку найменшу кількість K разом виводів адреси та даних повинно мати ОЗП з організацією 419Mx17? Як відповідь записати число Kmod15.	3
	ОЗП має входи керування, адреси, даних та виходи даних. Яку найменшу кількість K разом виводів адреси та даних повинно мати ОЗП з організацією 1016Mx46? Як відповідь записати число Kmod15.	2
	ОЗП має входи керування, адреси, даних та виходи даних. Яку найменшу кількість K разом виводів адреси та даних повинно мати ОЗП з організацією 972Gx15? Як відповідь записати число Kmod15.	A
	ОЗП має входи керування, адреси, даних та виходи даних. Яку найменшу кількість K разом виводів адреси та даних повинно мати ОЗП з організацією 348Kx31? Як відповідь записати число Kmod15.	6
	ОЗП має входи керування, адреси, даних та виходи даних. Яку найменшу кількість K разом виводів адреси та даних повинно мати ОЗП з організацією 911Kx35? Як відповідь записати число Kmod15.	0
	ОЗП має входи керування, адреси, даних та виходи даних. Яку найменшу кількість K разом виводів адреси та даних повинно мати ОЗП з організацією 905Kx54? Як відповідь записати число Kmod15.	8

	ОЗП має входи керування, адреси, даних та виходи даних. Яку найменшу кількість K разом виводів адреси та даних повинно мати ОЗП з організацією 288Tx23? Як відповідь записати число Kmod15.	5
	ОЗП має входи керування, адреси, даних та виходи даних. Яку найменшу кількість K разом виводів адреси та даних повинно мати ОЗП з організацією 678 x27? Як відповідь записати число Kmod15.	4
	ОЗП має входи керування, адреси, даних та виходи даних. Яку найменшу кількість K разом виводів адреси та даних повинно мати ОЗП з організацією 317 x25? Як відповідь записати число Kmod15.	E
	ОЗП має входи керування, адреси, даних та виходи даних. Яку найменшу кількість K разом виводів адреси та даних повинно мати ОЗП з організацією 395Tx52? Як відповідь записати число Kmod15.	3
	ОЗП має входи керування, адреси, даних та виходи даних. Яку найменшу кількість K разом виводів адреси та даних повинно мати ОЗП з організацією 208Kx34? Як відповідь записати число Kmod15.	B
	ОЗП має входи керування, адреси, даних та виходи даних. Яку найменшу кількість K разом виводів адреси та даних повинно мати ОЗП з організацією 107Gx8? Як відповідь записати число Kmod15.	8
	ОЗП має входи керування, адреси, даних та виходи даних. Яку найменшу кількість K разом виводів адреси та даних повинно мати ОЗП з організацією 47 x49? Як відповідь записати число Kmod15.	E
	ОЗП має входи керування, адреси, даних та виходи даних. Яку найменшу кількість K разом виводів адреси та даних повинно мати ОЗП з організацією 393Kx1? Як відповідь записати число Kmod15.	6
	ОЗП має входи керування, адреси, даних та виходи даних. Яку найменшу кількість K разом виводів адреси та даних повинно мати ОЗП з організацією 81Kx11? Як відповідь записати число Kmod15.	9
	ОЗП має входи керування, адреси, даних та виходи даних. Яку найменшу кількість K разом виводів адреси та даних повинно мати ОЗП з організацією 728Tx45? Як відповідь записати число Kmod15.	5
	ОЗП має входи керування, адреси, даних та виходи даних. Яку найменшу кількість K разом виводів адреси та даних повинно мати ОЗП з організацією 942Gx46? Як відповідь записати число Kmod15.	C
	ОЗП має входи керування, адреси, даних та виходи даних. Яку найменшу кількість K разом виводів адреси та даних повинно мати ОЗП з організацією 211Mx35? Як відповідь записати число Kmod15.	8
	ОЗП має входи керування, адреси, даних та виходи даних. Яку найменшу кількість K разом виводів адреси та даних повинно мати ОЗП з організацією 819 x28? Як відповідь записати число Kmod15.	6
	ОЗП має входи керування, адреси, даних та виходи даних. Яку найменшу кількість K разом виводів адреси та даних повинно мати ОЗП з організацією 976Tx34? Як відповідь записати число Kmod15.	D
	ОЗП має входи керування, адреси, даних та виходи даних. Яку найменшу кількість K разом виводів адреси та даних повинно мати ОЗП з організацією 799Kx33? Як відповідь записати число Kmod15.	B
	ОЗП має входи керування, адреси, даних та виходи даних. Яку найменшу кількість K разом виводів адреси та даних повинно мати ОЗП з організацією 208Kx61? Як відповідь записати число Kmod15.	5
	ОЗП має входи керування, адреси, даних та виходи даних. Яку найменшу кількість K разом виводів адреси та даних повинно мати ОЗП з організацією 363 x20? Як відповідь записати число Kmod15.	4

	ОЗП має входи керування, адреси, даних та виходи даних. Яку найменшу кількість K разом виводів адреси та даних повинно мати ОЗП з організацією 887 x1? Як відповідь записати число Kmod15.	C
	ОЗП має входи керування, адреси, даних та виходи даних. Яку найменшу кількість K разом виводів адреси та даних повинно мати ОЗП з організацією 570Tx13? Як відповідь записати число Kmod15.	1
	ОЗП має входи керування, адреси, даних та виходи даних. Яку найменшу кількість K разом виводів адреси та даних повинно мати ОЗП з організацією 732Gx15? Як відповідь записати число Kmod15.	A
	ОЗП має входи керування, адреси, даних та виходи даних. Яку найменшу кількість K разом виводів адреси та даних повинно мати ОЗП з організацією 378Mx21? Як відповідь записати число Kmod15.	B
	ОЗП має входи керування, адреси, даних та виходи даних. Яку найменшу кількість K разом виводів адреси та даних повинно мати ОЗП з організацією 94 x47? Як відповідь записати число Kmod15.	B
	ОЗП має входи керування, адреси, даних та виходи даних. Яку найменшу кількість K разом виводів адреси та даних повинно мати ОЗП з організацією 593Tx44? Як відповідь записати число Kmod15.	3
	ОЗП має входи керування, адреси, даних та виходи даних. Яку найменшу кількість K разом виводів адреси та даних повинно мати ОЗП з організацією 601Kx52? Як відповідь записати число Kmod15.	4
	ОЗП має входи керування, адреси, даних та виходи даних. Яку найменшу кількість K разом виводів адреси та даних повинно мати ОЗП з організацією 310 x22? Як відповідь записати число Kmod15.	8
	Визначити, скільки найменше виходів K має комбінаційна схема автомата Мура, якщо кількість станів, в яких він може знаходитися, кількість його входів та виходів дорівнюють, відповідно, 182, 1, 8. Пам'ять автомата побудована на D-тригерах, кодування станів - двійкове. Як відповідь записати число Kmod15.	1
	Визначити, скільки найменше виходів K має комбінаційна схема автомата Мура, якщо кількість станів, в яких він може знаходитися, кількість його входів та виходів дорівнюють, відповідно, 635, 11, 1. Пам'ять автомата побудована на D-тригерах, кодування станів - двійкове. Як відповідь записати число Kmod15.	B
	Визначити, скільки найменше виходів K має комбінаційна схема автомата Мура, якщо кількість станів, в яких він може знаходитися, кількість його входів та виходів дорівнюють, відповідно, 131, 12, 6. Пам'ять автомата побудована на D-тригерах, кодування станів - двійкове. Як відповідь записати число Kmod15.	E
	Визначити, скільки найменше виходів K має комбінаційна схема автомата Мура, якщо кількість станів, в яких він може знаходитися, кількість його входів та виходів дорівнюють, відповідно, 351, 8, 5. Пам'ять автомата побудована на D-тригерах, кодування станів - двійкове. Як відповідь записати число Kmod15.	E
	Визначити, скільки найменше виходів K має комбінаційна схема автомата Мура, якщо кількість станів, в яких він може знаходитися, кількість його входів та виходів дорівнюють, відповідно, 656, 15, 7. Пам'ять автомата побудована на D-тригерах, кодування станів - двійкове. Як відповідь записати число Kmod15.	2
	Визначити, скільки найменше виходів K має комбінаційна схема автомата Мура, якщо кількість станів, в яких він може знаходитися, кількість його входів та виходів дорівнюють, відповідно, 572, 2, 1. Пам'ять автомата побудована на D-тригерах, кодування станів - двійкове. Як відповідь записати число Kmod15.	B
	Визначити, скільки найменше виходів K має комбінаційна схема автомата Мура, якщо кількість станів, в яких він може знаходитися, кількість його входів та виходів дорівнюють, відповідно, 629, 5, 5. Пам'ять автомата побудована на D-тригерах, кодування станів - двійкове. Як відповідь записати число Kmod15.	0

	Визначити, скільки найменше виходів K має комбінаційна схема автомата Мура, якщо кількість станів, в яких він може знаходитися, кількість його входів та виходів дорівнюють, відповідно, 1003, 5, 10. Пам'ять автомата побудована на D-тригерах, кодування станів - двійкове. Як відповідь записати число Kmod15.	5
	Визначити, скільки найменше виходів K має комбінаційна схема автомата Мура, якщо кількість станів, в яких він може знаходитися, кількість його входів та виходів дорівнюють, відповідно, 403, 14, 15. Пам'ять автомата побудована на D-тригерах, кодування станів - двійкове. Як відповідь записати число Kmod15.	9
	Визначити, скільки найменше виходів K має комбінаційна схема автомата Мура, якщо кількість станів, в яких він може знаходитися, кількість його входів та виходів дорівнюють, відповідно, 274, 8, 6. Пам'ять автомата побудована на D-тригерах, кодування станів - двійкове. Як відповідь записати число Kmod15.	0
	Визначити, скільки найменше виходів K має комбінаційна схема автомата Мура, якщо кількість станів, в яких він може знаходитися, кількість його входів та виходів дорівнюють, відповідно, 1000, 6, 2. Пам'ять автомата побудована на D-тригерах, кодування станів - двійкове. Як відповідь записати число Kmod15.	C
	Визначити, скільки найменше виходів K має комбінаційна схема автомата Мура, якщо кількість станів, в яких він може знаходитися, кількість його входів та виходів дорівнюють, відповідно, 879, 13, 5. Пам'ять автомата побудована на D-тригерах, кодування станів - двійкове. Як відповідь записати число Kmod15.	0
	Визначити, скільки найменше виходів K має комбінаційна схема автомата Мура, якщо кількість станів, в яких він може знаходитися, кількість його входів та виходів дорівнюють, відповідно, 277, 2, 4. Пам'ять автомата побудована на D-тригерах, кодування станів - двійкове. Як відповідь записати число Kmod15.	D
	Визначити, скільки найменше виходів K має комбінаційна схема автомата Мура, якщо кількість станів, в яких він може знаходитися, кількість його входів та виходів дорівнюють, відповідно, 328, 10, 15. Пам'ять автомата побудована на D-тригерах, кодування станів - двійкове. Як відповідь записати число Kmod15.	9
	Визначити, скільки найменше виходів K має комбінаційна схема автомата Мура, якщо кількість станів, в яких він може знаходитися, кількість його входів та виходів дорівнюють, відповідно, 747, 11, 10. Пам'ять автомата побудована на D-тригерах, кодування станів - двійкове. Як відповідь записати число Kmod15.	5
	Визначити, скільки найменше виходів K має комбінаційна схема автомата Мура, якщо кількість станів, в яких він може знаходитися, кількість його входів та виходів дорівнюють, відповідно, 912, 10, 7. Пам'ять автомата побудована на D-тригерах, кодування станів - двійкове. Як відповідь записати число Kmod15.	2
	Визначити, скільки найменше виходів K має комбінаційна схема автомата Мура, якщо кількість станів, в яких він може знаходитися, кількість його входів та виходів дорівнюють, відповідно, 558, 10, 15. Пам'ять автомата побудована на D-тригерах, кодування станів - двійкове. Як відповідь записати число Kmod15.	A
	Визначити, скільки найменше виходів K має комбінаційна схема автомата Мура, якщо кількість станів, в яких він може знаходитися, кількість його входів та виходів дорівнюють, відповідно, 19, 4, 1. Пам'ять автомата побудована на D-тригерах, кодування станів - двійкове. Як відповідь записати число Kmod15.	6
	Визначити, скільки найменше виходів K має комбінаційна схема автомата Мура, якщо кількість станів, в яких він може знаходитися, кількість його входів та виходів дорівнюють, відповідно, 220, 11, 1. Пам'ять автомата побудована на D-тригерах, кодування станів - двійкове. Як відповідь записати число Kmod15.	9
	Визначити, скільки найменше виходів K має комбінаційна схема автомата Мура, якщо кількість станів, в яких він може знаходитися, кількість його входів та виходів дорівнюють, відповідно, 202, 9, 8. Пам'ять автомата побудована на D-тригерах, кодування станів - двійкове. Як відповідь записати число Kmod15.	1

	Визначити, скільки найменше виходів K має комбінаційна схема автомата Мура, якщо кількість станів, в яких він може знаходитися, кількість його входів та виходів дорівнюють, відповідно, 24, 2, 1. Пам'ять автомата побудована на D-тригерах, кодування станів - двійкове. Як відповідь записати число Kmod15.	6
	Визначити, скільки найменше виходів K має комбінаційна схема автомата Мура, якщо кількість станів, в яких він може знаходитися, кількість його входів та виходів дорівнюють, відповідно, 279, 15, 2. Пам'ять автомата побудована на D-тригерах, кодування станів - двійкове. Як відповідь записати число Kmod15.	B
	Визначити, скільки найменше виходів K має комбінаційна схема автомата Мура, якщо кількість станів, в яких він може знаходитися, кількість його входів та виходів дорівнюють, відповідно, 930, 14, 5. Пам'ять автомата побудована на D-тригерах, кодування станів - двійкове. Як відповідь записати число Kmod15.	0
	Визначити, скільки найменше виходів K має комбінаційна схема автомата Мура, якщо кількість станів, в яких він може знаходитися, кількість його входів та виходів дорівнюють, відповідно, 315, 1, 3. Пам'ять автомата побудована на D-тригерах, кодування станів - двійкове. Як відповідь записати число Kmod15.	C
	Визначити, скільки найменше виходів K має комбінаційна схема автомата Мура, якщо кількість станів, в яких він може знаходитися, кількість його входів та виходів дорівнюють, відповідно, 137, 15, 1. Пам'ять автомата побудована на D-тригерах, кодування станів - двійкове. Як відповідь записати число Kmod15.	9
	Визначити, скільки найменше виходів K має комбінаційна схема автомата Мура, якщо кількість станів, в яких він може знаходитися, кількість його входів та виходів дорівнюють, відповідно, 905, 12, 8. Пам'ять автомата побудована на D-тригерах, кодування станів - двійкове. Як відповідь записати число Kmod15.	3
	Визначити, скільки найменше виходів K має комбінаційна схема автомата Мура, якщо кількість станів, в яких він може знаходитися, кількість його входів та виходів дорівнюють, відповідно, 26, 13, 10. Пам'ять автомата побудована на D-тригерах, кодування станів - двійкове. Як відповідь записати число Kmod15.	0
	Визначити, скільки найменше виходів K має комбінаційна схема автомата Мура, якщо кількість станів, в яких він може знаходитися, кількість його входів та виходів дорівнюють, відповідно, 429, 8, 4. Пам'ять автомата побудована на D-тригерах, кодування станів - двійкове. Як відповідь записати число Kmod15.	D
	Визначити, скільки найменше виходів K має комбінаційна схема автомата Мура, якщо кількість станів, в яких він може знаходитися, кількість його входів та виходів дорівнюють, відповідно, 797, 10, 14. Пам'ять автомата побудована на D-тригерах, кодування станів - двійкове. Як відповідь записати число Kmod15.	9
	Визначити, скільки найменше виходів K має комбінаційна схема автомата Мура, якщо кількість станів, в яких він може знаходитися, кількість його входів та виходів дорівнюють, відповідно, 480, 13, 1. Пам'ять автомата побудована на D-тригерах, кодування станів - двійкове. Як відповідь записати число Kmod15.	A
	Визначити, скільки найменше виходів K має комбінаційна схема автомата Мура, якщо кількість станів, в яких він може знаходитися, кількість його входів та виходів дорівнюють, відповідно, 302, 2, 12. Пам'ять автомата побудована на D-тригерах, кодування станів - двійкове. Як відповідь записати число Kmod15.	6
	Визначити, скільки найменше виходів K має комбінаційна схема автомата Мура, якщо кількість станів, в яких він може знаходитися, кількість його входів та виходів дорівнюють, відповідно, 780, 12, 14. Пам'ять автомата побудована на D-тригерах, кодування станів - двійкове. Як відповідь записати число Kmod15.	9
	Визначити, скільки найменше виходів K має комбінаційна схема автомата Мура, якщо кількість станів, в яких він може знаходитися, кількість його входів та виходів дорівнюють, відповідно, 884, 5, 6. Пам'ять автомата побудована на D-тригерах, кодування станів - двійкове. Як відповідь записати число Kmod15.	1

	Визначити, скільки найменше виходів K має комбінаційна схема автомата Мура, якщо кількість станів, в яких він може знаходитися, кількість його входів та виходів дорівнюють, відповідно, 141, 1, 10. Пам'ять автомата побудована на D-тригерах, кодування станів - двійкове. Як відповідь записати число Kmod15.	3
	Визначити, скільки найменше виходів K має комбінаційна схема автомата Мура, якщо кількість станів, в яких він може знаходитися, кількість його входів та виходів дорівнюють, відповідно, 740, 10, 5. Пам'ять автомата побудована на D-тригерах, кодування станів - двійкове. Як відповідь записати число Kmod15.	0
	Визначити, скільки найменше виходів K має комбінаційна схема автомата Мура, якщо кількість станів, в яких він може знаходитися, кількість його входів та виходів дорівнюють, відповідно, 257, 7, 1. Пам'ять автомата побудована на D-тригерах, кодування станів - двійкове. Як відповідь записати число Kmod15.	A
	Визначити, скільки найменше виходів K має комбінаційна схема автомата Мура, якщо кількість станів, в яких він може знаходитися, кількість його входів та виходів дорівнюють, відповідно, 507, 5, 14. Пам'ять автомата побудована на D-тригерах, кодування станів - двійкове. Як відповідь записати число Kmod15.	8
	Визначити, скільки найменше виходів K має комбінаційна схема автомата Мура, якщо кількість станів, в яких він може знаходитися, кількість його входів та виходів дорівнюють, відповідно, 167, 11, 4. Пам'ять автомата побудована на D-тригерах, кодування станів - двійкове. Як відповідь записати число Kmod15.	C
	Визначити, скільки найменше виходів K має комбінаційна схема автомата Мура, якщо кількість станів, в яких він може знаходитися, кількість його входів та виходів дорівнюють, відповідно, 562, 1, 6. Пам'ять автомата побудована на D-тригерах, кодування станів - двійкове. Як відповідь записати число Kmod15.	1
	Визначити, скільки найменше виходів K має комбінаційна схема автомата Мура, якщо кількість станів, в яких він може знаходитися, кількість його входів та виходів дорівнюють, відповідно, 1016, 1, 13. Пам'ять автомата побудована на D-тригерах, кодування станів - двійкове. Як відповідь записати число Kmod15.	8
	Визначити, скільки найменше виходів K має комбінаційна схема автомата Мура, якщо кількість станів, в яких він може знаходитися, кількість його входів та виходів дорівнюють, відповідно, 554, 6, 10. Пам'ять автомата побудована на D-тригерах, кодування станів - двійкове. Як відповідь записати число Kmod15.	5
	Визначити, скільки найменше виходів K має комбінаційна схема автомата Мура, якщо кількість станів, в яких він може знаходитися, кількість його входів та виходів дорівнюють, відповідно, 70, 15, 13. Пам'ять автомата побудована на D-тригерах, кодування станів - двійкове. Як відповідь записати число Kmod15.	5
	Визначити, скільки найменше виходів K має комбінаційна схема автомата Мура, якщо кількість станів, в яких він може знаходитися, кількість його входів та виходів дорівнюють, відповідно, 232, 2, 5. Пам'ять автомата побудована на D-тригерах, кодування станів - двійкове. Як відповідь записати число Kmod15.	D
	Визначити, скільки найменше виходів K має комбінаційна схема автомата Мура, якщо кількість станів, в яких він може знаходитися, кількість його входів та виходів дорівнюють, відповідно, 807, 5, 3. Пам'ять автомата побудована на D-тригерах, кодування станів - двійкове. Як відповідь записати число Kmod15.	D
	Визначити, скільки найменше виходів K має комбінаційна схема автомата Мура, якщо кількість станів, в яких він може знаходитися, кількість його входів та виходів дорівнюють, відповідно, 643, 15, 6. Пам'ять автомата побудована на D-тригерах, кодування станів - двійкове. Як відповідь записати число Kmod15.	1
	Визначити, скільки найменше виходів K має комбінаційна схема автомата Мура, якщо кількість станів, в яких він може знаходитися, кількість його входів та виходів дорівнюють, відповідно, 968, 7, 4. Пам'ять автомата побудована на D-тригерах, кодування станів - двійкове. Як відповідь записати число Kmod15.	E

	Визначити, скільки найменше виходів K має комбінаційна схема автомата Мура, якщо кількість станів, в яких він може знаходитися, кількість його входів та виходів дорівнюють, відповідно, 933, 13, 14. Пам'ять автомата побудована на D-тригерах, кодування станів - двійкове. Як відповідь записати число Kmod15.	9
	Визначити, скільки найменше виходів K має комбінаційна схема автомата Мура, якщо кількість станів, в яких він може знаходитися, кількість його входів та виходів дорівнюють, відповідно, 123, 4, 14. Пам'ять автомата побудована на D-тригерах, кодування станів - двійкове. Як відповідь записати число Kmod15.	6
	Визначити, скільки найменше виходів K має комбінаційна схема автомата Мура, якщо кількість станів, в яких він може знаходитися, кількість його входів та виходів дорівнюють, відповідно, 505, 7, 11. Пам'ять автомата побудована на D-тригерах, кодування станів - двійкове. Як відповідь записати число Kmod15.	5
	Визначити, скільки найменше виходів K має комбінаційна схема автомата Мура, якщо кількість станів, в яких він може знаходитися, кількість його входів та виходів дорівнюють, відповідно, 264, 14, 2. Пам'ять автомата побудована на D-тригерах, кодування станів - двійкове. Як відповідь записати число Kmod15.	B
	Визначити, скільки найменше виходів K має комбінаційна схема автомата Мура, якщо кількість станів, в яких він може знаходитися, кількість його входів та виходів дорівнюють, відповідно, 209, 5, 7. Пам'ять автомата побудована на D-тригерах, кодування станів - двійкове. Як відповідь записати число Kmod15.	0
	Визначити, скільки найменше виходів K має комбінаційна схема автомата Мура, якщо кількість станів, в яких він може знаходитися, кількість його входів та виходів дорівнюють, відповідно, 909, 11, 3. Пам'ять автомата побудована на D-тригерах, кодування станів - двійкове. Як відповідь записати число Kmod15.	D
	Визначити, скільки найменше виходів K має комбінаційна схема автомата Мура, якщо кількість станів, в яких він може знаходитися, кількість його входів та виходів дорівнюють, відповідно, 517, 8, 12. Пам'ять автомата побудована на D-тригерах, кодування станів - двійкове. Як відповідь записати число Kmod15.	7
	Визначити, скільки найменше виходів K має комбінаційна схема автомата Мура, якщо кількість станів, в яких він може знаходитися, кількість його входів та виходів дорівнюють, відповідно, 997, 1, 6. Пам'ять автомата побудована на D-тригерах, кодування станів - двійкове. Як відповідь записати число Kmod15.	1
	Визначити, скільки найменше виходів K має комбінаційна схема автомата Мура, якщо кількість станів, в яких він може знаходитися, кількість його входів та виходів дорівнюють, відповідно, 911, 3, 9. Пам'ять автомата побудована на D-тригерах, кодування станів - двійкове. Як відповідь записати число Kmod15.	4
	Визначити, скільки найменше виходів K має комбінаційна схема автомата Мура, якщо кількість станів, в яких він може знаходитися, кількість його входів та виходів дорівнюють, відповідно, 576, 1, 5. Пам'ять автомата побудована на D-тригерах, кодування станів - двійкове. Як відповідь записати число Kmod15.	0
	Визначити, скільки найменше виходів K має комбінаційна схема автомата Мура, якщо кількість станів, в яких він може знаходитися, кількість його входів та виходів дорівнюють, відповідно, 934, 11, 10. Пам'ять автомата побудована на D-тригерах, кодування станів - двійкове. Як відповідь записати число Kmod15.	5
	Визначити, скільки найменше виходів K має комбінаційна схема автомата Мура, якщо кількість станів, в яких він може знаходитися, кількість його входів та виходів дорівнюють, відповідно, 185, 15, 15. Пам'ять автомата побудована на D-тригерах, кодування станів - двійкове. Як відповідь записати число Kmod15.	8
	Визначити, скільки найменше виходів K має комбінаційна схема автомата Мура, якщо кількість станів, в яких він може знаходитися, кількість його входів та виходів дорівнюють, відповідно, 196, 5, 12. Пам'ять автомата побудована на D-тригерах, кодування станів - двійкове. Як відповідь записати число Kmod15.	5

	Визначити, скільки найменше виходів K має комбінаційна схема автомата Мура, якщо кількість станів, в яких він може знаходитися, кількість його входів та виходів дорівнюють, відповідно, 1004, 7, 4. Пам'ять автомата побудована на D-тригерах, кодування станів - двійкове. Як відповідь записати число Kmod15.	E
	Визначити, скільки найменше виходів K має комбінаційна схема автомата Мура, якщо кількість станів, в яких він може знаходитися, кількість його входів та виходів дорівнюють, відповідно, 340, 8, 10. Пам'ять автомата побудована на D-тригерах, кодування станів - двійкове. Як відповідь записати число Kmod15.	4
	Визначити, скільки найменше виходів K має комбінаційна схема автомата Мура, якщо кількість станів, в яких він може знаходитися, кількість його входів та виходів дорівнюють, відповідно, 896, 4, 3. Пам'ять автомата побудована на D-тригерах, кодування станів - двійкове. Як відповідь записати число Kmod15.	D
	Визначити, скільки найменше виходів K має комбінаційна схема автомата Мура, якщо кількість станів, в яких він може знаходитися, кількість його входів та виходів дорівнюють, відповідно, 995, 10, 15. Пам'ять автомата побудована на D-тригерах, кодування станів - двійкове. Як відповідь записати число Kmod15.	A
	Визначити, скільки найменше виходів K має комбінаційна схема автомата Мура, якщо кількість станів, в яких він може знаходитися, кількість його входів та виходів дорівнюють, відповідно, 124, 13, 2. Пам'ять автомата побудована на D-тригерах, кодування станів - двійкове. Як відповідь записати число Kmod15.	9
	Визначити, скільки найменше виходів K має комбінаційна схема автомата Мура, якщо кількість станів, в яких він може знаходитися, кількість його входів та виходів дорівнюють, відповідно, 669, 8, 1. Пам'ять автомата побудована на D-тригерах, кодування станів - двійкове. Як відповідь записати число Kmod15.	B
	Визначити, скільки найменше виходів K має комбінаційна схема автомата Мура, якщо кількість станів, в яких він може знаходитися, кількість його входів та виходів дорівнюють, відповідно, 924, 7, 9. Пам'ять автомата побудована на D-тригерах, кодування станів - двійкове. Як відповідь записати число Kmod15.	4
	Визначити, скільки найменше виходів K має комбінаційна схема автомата Мура, якщо кількість станів, в яких він може знаходитися, кількість його входів та виходів дорівнюють, відповідно, 127, 1, 10. Пам'ять автомата побудована на D-тригерах, кодування станів - двійкове. Як відповідь записати число Kmod15.	2
	Визначити, скільки найменше виходів K має комбінаційна схема автомата Мура, якщо кількість станів, в яких він може знаходитися, кількість його входів та виходів дорівнюють, відповідно, 623, 4, 12. Пам'ять автомата побудована на D-тригерах, кодування станів - двійкове. Як відповідь записати число Kmod15.	7
	Визначити, скільки найменше виходів K має комбінаційна схема автомата Мура, якщо кількість станів, в яких він може знаходитися, кількість його входів та виходів дорівнюють, відповідно, 963, 5, 11. Пам'ять автомата побудована на D-тригерах, кодування станів - двійкове. Як відповідь записати число Kmod15.	6
	Визначити, скільки найменше виходів K має комбінаційна схема автомата Мура, якщо кількість станів, в яких він може знаходитися, кількість його входів та виходів дорівнюють, відповідно, 360, 2, 11. Пам'ять автомата побудована на D-тригерах, кодування станів - двійкове. Як відповідь записати число Kmod15.	5
	Визначити, скільки найменше виходів K має комбінаційна схема автомата Мура, якщо кількість станів, в яких він може знаходитися, кількість його входів та виходів дорівнюють, відповідно, 145, 6, 3. Пам'ять автомата побудована на D-тригерах, кодування станів - двійкове. Як відповідь записати число Kmod15.	B
	Визначити, скільки найменше виходів K має комбінаційна схема автомата Мура, якщо кількість станів, в яких він може знаходитися, кількість його входів та виходів дорівнюють, відповідно, 198, 3, 2. Пам'ять автомата побудована на D-тригерах, кодування станів - двійкове. Як відповідь записати число Kmod15.	A

	Визначити, скільки найменше виходів K має комбінаційна схема автомата Мура, якщо кількість станів, в яких він може знаходитися, кількість його входів та виходів дорівнюють, відповідно, 307, 7, 3. Пам'ять автомата побудована на D-тригерах, кодування станів - двійкове. Як відповідь записати число Kmod15.	C
	Визначити, скільки найменше виходів K має комбінаційна схема автомата Мура, якщо кількість станів, в яких він може знаходитися, кількість його входів та виходів дорівнюють, відповідно, 392, 4, 5. Пам'ять автомата побудована на D-тригерах, кодування станів - двійкове. Як відповідь записати число Kmod15.	E
	Визначити, скільки найменше виходів K має комбінаційна схема автомата Мура, якщо кількість станів, в яких він може знаходитися, кількість його входів та виходів дорівнюють, відповідно, 38, 9, 2. Пам'ять автомата побудована на D-тригерах, кодування станів - двійкове. Як відповідь записати число Kmod15.	8
	Визначити, скільки найменше виходів K має комбінаційна схема автомата Мура, якщо кількість станів, в яких він може знаходитися, кількість його входів та виходів дорівнюють, відповідно, 319, 8, 9. Пам'ять автомата побудована на D-тригерах, кодування станів - двійкове. Як відповідь записати число Kmod15.	3
	Визначити, скільки найменше виходів K має комбінаційна схема автомата Мура, якщо кількість станів, в яких він може знаходитися, кількість його входів та виходів дорівнюють, відповідно, 818, 11, 15. Пам'ять автомата побудована на D-тригерах, кодування станів - двійкове. Як відповідь записати число Kmod15.	A
	Визначити, скільки найменше виходів K має комбінаційна схема автомата Мура, якщо кількість станів, в яких він може знаходитися, кількість його входів та виходів дорівнюють, відповідно, 607, 13, 2. Пам'ять автомата побудована на D-тригерах, кодування станів - двійкове. Як відповідь записати число Kmod15.	C
	Визначити, скільки найменше виходів K має комбінаційна схема автомата Мура, якщо кількість станів, в яких він може знаходитися, кількість його входів та виходів дорівнюють, відповідно, 764, 10, 7. Пам'ять автомата побудована на D-тригерах, кодування станів - двійкове. Як відповідь записати число Kmod15.	2
	Визначити, скільки найменше виходів K має комбінаційна схема автомата Мура, якщо кількість станів, в яких він може знаходитися, кількість його входів та виходів дорівнюють, відповідно, 373, 7, 15. Пам'ять автомата побудована на D-тригерах, кодування станів - двійкове. Як відповідь записати число Kmod15.	9
	Визначити, скільки найменше виходів K має комбінаційна схема автомата Мура, якщо кількість станів, в яких він може знаходитися, кількість його входів та виходів дорівнюють, відповідно, 557, 6, 14. Пам'ять автомата побудована на D-тригерах, кодування станів - двійкове. Як відповідь записати число Kmod15.	9
	Визначити, скільки найменше виходів K має комбінаційна схема автомата Мура, якщо кількість станів, в яких він може знаходитися, кількість його входів та виходів дорівнюють, відповідно, 135, 10, 10. Пам'ять автомата побудована на D-тригерах, кодування станів - двійкове. Як відповідь записати число Kmod15.	3
	Визначити, скільки найменше виходів K має комбінаційна схема автомата Мура, якщо кількість станів, в яких він може знаходитися, кількість його входів та виходів дорівнюють, відповідно, 968, 13, 1. Пам'ять автомата побудована на D-тригерах, кодування станів - двійкове. Як відповідь записати число Kmod15.	B
	Визначити, скільки найменше виходів K має комбінаційна схема автомата Мура, якщо кількість станів, в яких він може знаходитися, кількість його входів та виходів дорівнюють, відповідно, 342, 5, 7. Пам'ять автомата побудована на D-тригерах, кодування станів - двійкове. Як відповідь записати число Kmod15.	1
	Визначити, скільки найменше виходів K має комбінаційна схема автомата Мура, якщо кількість станів, в яких він може знаходитися, кількість його входів та виходів дорівнюють, відповідно, 211, 5, 14. Пам'ять автомата побудована на D-тригерах, кодування станів - двійкове. Як відповідь записати число Kmod15.	7

	Визначити, скільки найменше виходів K має комбінаційна схема автомата Мура, якщо кількість станів, в яких він може знаходитися, кількість його входів та виходів дорівнюють, відповідно, 916, 14, 15. Пам'ять автомата побудована на D-тригерах, кодування станів - двійкове. Як відповідь записати число Kmod15.	A
	Визначити, скільки найменше виходів K має комбінаційна схема автомата Мура, якщо кількість станів, в яких він може знаходитися, кількість його входів та виходів дорівнюють, відповідно, 617, 6, 8. Пам'ять автомата побудована на D-тригерах, кодування станів - двійкове. Як відповідь записати число Kmod15.	3
	Визначити, скільки найменше виходів K має комбінаційна схема автомата Мура, якщо кількість станів, в яких він може знаходитися, кількість його входів та виходів дорівнюють, відповідно, 46, 15, 6. Пам'ять автомата побудована на D-тригерах, кодування станів - двійкове. Як відповідь записати число Kmod15.	C
	Визначити, скільки найменше виходів K має комбінаційна схема автомата Мура, якщо кількість станів, в яких він може знаходитися, кількість його входів та виходів дорівнюють, відповідно, 103, 5, 14. Пам'ять автомата побудована на D-тригерах, кодування станів - двійкове. Як відповідь записати число Kmod15.	6
	Визначити, скільки найменше виходів K має комбінаційна схема автомата Мура, якщо кількість станів, в яких він може знаходитися, кількість його входів та виходів дорівнюють, відповідно, 109, 14, 9. Пам'ять автомата побудована на D-тригерах, кодування станів - двійкове. Як відповідь записати число Kmod15.	1
	Визначити, скільки найменше виходів K має комбінаційна схема автомата Мура, якщо кількість станів, в яких він може знаходитися, кількість його входів та виходів дорівнюють, відповідно, 981, 15, 3. Пам'ять автомата побудована на D-тригерах, кодування станів - двійкове. Як відповідь записати число Kmod15.	D
	Визначити, скільки найменше виходів K має комбінаційна схема автомата Мура, якщо кількість станів, в яких він може знаходитися, кількість його входів та виходів дорівнюють, відповідно, 488, 1, 11. Пам'ять автомата побудована на D-тригерах, кодування станів - двійкове. Як відповідь записати число Kmod15.	5
	Визначити, скільки найменше виходів K має комбінаційна схема автомата Мура, якщо кількість станів, в яких він може знаходитися, кількість його входів та виходів дорівнюють, відповідно, 876, 3, 4. Пам'ять автомата побудована на D-тригерах, кодування станів - двійкове. Як відповідь записати число Kmod15.	E
	Визначити, скільки найменше виходів K має комбінаційна схема автомата Мура, якщо кількість станів, в яких він може знаходитися, кількість його входів та виходів дорівнюють, відповідно, 701, 4, 4. Пам'ять автомата побудована на D-тригерах, кодування станів - двійкове. Як відповідь записати число Kmod15.	E
	Визначити, скільки найменше виходів K має комбінаційна схема автомата Мура, якщо кількість станів, в яких він може знаходитися, кількість його входів та виходів дорівнюють, відповідно, 694, 13, 10. Пам'ять автомата побудована на D-тригерах, кодування станів - двійкове. Як відповідь записати число Kmod15.	5
	Визначити, скільки найменше виходів K має комбінаційна схема автомата Мура, якщо кількість станів, в яких він може знаходитися, кількість його входів та виходів дорівнюють, відповідно, 142, 8, 4. Пам'ять автомата побудована на D-тригерах, кодування станів - двійкове. Як відповідь записати число Kmod15.	C
	Визначити, скільки найменше виходів K має комбінаційна схема автомата Мура, якщо кількість станів, в яких він може знаходитися, кількість його входів та виходів дорівнюють, відповідно, 384, 14, 12. Пам'ять автомата побудована на D-тригерах, кодування станів - двійкове. Як відповідь записати число Kmod15.	6
	Визначити, скільки найменше виходів K має комбінаційна схема автомата Мура, якщо кількість станів, в яких він може знаходитися, кількість його входів та виходів дорівнюють, відповідно, 626, 9, 15. Пам'ять автомата побудована на D-тригерах, кодування станів - двійкове. Як відповідь записати число Kmod15.	A

	Визначити, скільки найменше виходів K має комбінаційна схема автомата Мура, якщо кількість станів, в яких він може знаходитися, кількість його входів та виходів дорівнюють, відповідно, 824, 3, 14. Пам'ять автомата побудована на D-тригерах, кодування станів - двійкове. Як відповідь записати число Kmod15.	9
	Визначити, скільки найменше виходів K має комбінаційна схема автомата Мура, якщо кількість станів, в яких він може знаходитися, кількість його входів та виходів дорівнюють, відповідно, 101, 4, 9. Пам'ять автомата побудована на D-тригерах, кодування станів - двійкове. Як відповідь записати число Kmod15.	1
	Визначити, скільки найменше виходів K має комбінаційна схема автомата Мілі, якщо кількість станів, в яких він може знаходитися, кількість його входів та виходів дорівнюють, відповідно, 818, 4, 12. Пам'ять автомата побудована на T-тригерах з входом CE, кодування станів - двійкове. Як відповідь записати число Kmod15.	7
	Визначити, скільки найменше виходів K має комбінаційна схема автомата Мілі, якщо кількість станів, в яких він може знаходитися, кількість його входів та виходів дорівнюють, відповідно, 415, 9, 2. Пам'ять автомата побудована на T-тригерах з входом CE, кодування станів - двійкове. Як відповідь записати число Kmod15.	B
	Визначити, скільки найменше виходів K має комбінаційна схема автомата Мілі, якщо кількість станів, в яких він може знаходитися, кількість його входів та виходів дорівнюють, відповідно, 988, 4, 15. Пам'ять автомата побудована на T-тригерах з входом CE, кодування станів - двійкове. Як відповідь записати число Kmod15.	A
	Визначити, скільки найменше виходів K має комбінаційна схема автомата Мілі, якщо кількість станів, в яких він може знаходитися, кількість його входів та виходів дорівнюють, відповідно, 638, 9, 1. Пам'ять автомата побудована на T-тригерах з входом CE, кодування станів - двійкове. Як відповідь записати число Kmod15.	B
	Визначити, скільки найменше виходів K має комбінаційна схема автомата Мілі, якщо кількість станів, в яких він може знаходитися, кількість його входів та виходів дорівнюють, відповідно, 472, 15, 5. Пам'ять автомата побудована на T-тригерах з входом CE, кодування станів - двійкове. Як відповідь записати число Kmod15.	E
	Визначити, скільки найменше виходів K має комбінаційна схема автомата Мілі, якщо кількість станів, в яких він може знаходитися, кількість його входів та виходів дорівнюють, відповідно, 134, 1, 2. Пам'ять автомата побудована на T-тригерах з входом CE, кодування станів - двійкове. Як відповідь записати число Kmod15.	A
	Визначити, скільки найменше виходів K має комбінаційна схема автомата Мілі, якщо кількість станів, в яких він може знаходитися, кількість його входів та виходів дорівнюють, відповідно, 359, 9, 1. Пам'ять автомата побудована на T-тригерах з входом CE, кодування станів - двійкове. Як відповідь записати число Kmod15.	A
	Визначити, скільки найменше виходів K має комбінаційна схема автомата Мілі, якщо кількість станів, в яких він може знаходитися, кількість його входів та виходів дорівнюють, відповідно, 604, 2, 1. Пам'ять автомата побудована на T-тригерах з входом CE, кодування станів - двійкове. Як відповідь записати число Kmod15.	B
	Визначити, скільки найменше виходів K має комбінаційна схема автомата Мілі, якщо кількість станів, в яких він може знаходитися, кількість його входів та виходів дорівнюють, відповідно, 746, 10, 13. Пам'ять автомата побудована на T-тригерах з входом CE, кодування станів - двійкове. Як відповідь записати число Kmod15.	8
	Визначити, скільки найменше виходів K має комбінаційна схема автомата Мілі, якщо кількість станів, в яких він може знаходитися, кількість його входів та виходів дорівнюють, відповідно, 784, 11, 12. Пам'ять автомата побудована на T-тригерах з входом CE, кодування станів - двійкове. Як відповідь записати число Kmod15.	7
	Визначити, скільки найменше виходів K має комбінаційна схема автомата Мілі, якщо кількість станів, в яких він може знаходитися, кількість його входів та виходів дорівнюють, відповідно, 669, 11, 5. Пам'ять автомата побудована на T-тригерах з входом CE, кодування станів - двійкове. Як відповідь записати число Kmod15.	0

	Визначити, скільки найменше виходів K має комбінаційна схема автомата Мілі, якщо кількість станів, в яких він може знаходитися, кількість його входів та виходів дорівнюють, відповідно, 879, 9, 9. Пам'ять автомата побудована на Т-тригерах з входом CE, кодування станів - двійкове. Як відповідь записати число Kmod15.	4
	Визначити, скільки найменше виходів K має комбінаційна схема автомата Мілі, якщо кількість станів, в яких він може знаходитися, кількість його входів та виходів дорівнюють, відповідно, 673, 14, 4. Пам'ять автомата побудована на Т-тригерах з входом CE, кодування станів - двійкове. Як відповідь записати число Kmod15.	E
	Визначити, скільки найменше виходів K має комбінаційна схема автомата Мілі, якщо кількість станів, в яких він може знаходитися, кількість його входів та виходів дорівнюють, відповідно, 931, 8, 5. Пам'ять автомата побудована на Т-тригерах з входом CE, кодування станів - двійкове. Як відповідь записати число Kmod15.	0
	Визначити, скільки найменше виходів K має комбінаційна схема автомата Мілі, якщо кількість станів, в яких він може знаходитися, кількість його входів та виходів дорівнюють, відповідно, 303, 6, 15. Пам'ять автомата побудована на Т-тригерах з входом CE, кодування станів - двійкове. Як відповідь записати число Kmod15.	9
	Визначити, скільки найменше виходів K має комбінаційна схема автомата Мілі, якщо кількість станів, в яких він може знаходитися, кількість його входів та виходів дорівнюють, відповідно, 844, 9, 5. Пам'ять автомата побудована на Т-тригерах з входом CE, кодування станів - двійкове. Як відповідь записати число Kmod15.	0
	Визначити, скільки найменше виходів K має комбінаційна схема автомата Мілі, якщо кількість станів, в яких він може знаходитися, кількість його входів та виходів дорівнюють, відповідно, 772, 14, 11. Пам'ять автомата побудована на Т-тригерах з входом CE, кодування станів - двійкове. Як відповідь записати число Kmod15.	6
	Визначити, скільки найменше виходів K має комбінаційна схема автомата Мілі, якщо кількість станів, в яких він може знаходитися, кількість його входів та виходів дорівнюють, відповідно, 418, 15, 13. Пам'ять автомата побудована на Т-тригерах з входом CE, кодування станів - двійкове. Як відповідь записати число Kmod15.	7
	Визначити, скільки найменше виходів K має комбінаційна схема автомата Мілі, якщо кількість станів, в яких він може знаходитися, кількість його входів та виходів дорівнюють, відповідно, 61, 11, 14. Пам'ять автомата побудована на Т-тригерах з входом CE, кодування станів - двійкове. Як відповідь записати число Kmod15.	5
	Визначити, скільки найменше виходів K має комбінаційна схема автомата Мілі, якщо кількість станів, в яких він може знаходитися, кількість його входів та виходів дорівнюють, відповідно, 386, 5, 2. Пам'ять автомата побудована на Т-тригерах з входом CE, кодування станів - двійкове. Як відповідь записати число Kmod15.	B
	Визначити, скільки найменше виходів K має комбінаційна схема автомата Мілі, якщо кількість станів, в яких він може знаходитися, кількість його входів та виходів дорівнюють, відповідно, 628, 5, 1. Пам'ять автомата побудована на Т-тригерах з входом CE, кодування станів - двійкове. Як відповідь записати число Kmod15.	B
	Визначити, скільки найменше виходів K має комбінаційна схема автомата Мілі, якщо кількість станів, в яких він може знаходитися, кількість його входів та виходів дорівнюють, відповідно, 251, 2, 1. Пам'ять автомата побудована на Т-тригерах з входом CE, кодування станів - двійкове. Як відповідь записати число Kmod15.	9
	Визначити, скільки найменше виходів K має комбінаційна схема автомата Мілі, якщо кількість станів, в яких він може знаходитися, кількість його входів та виходів дорівнюють, відповідно, 983, 10, 6. Пам'ять автомата побудована на Т-тригерах з входом CE, кодування станів - двійкове. Як відповідь записати число Kmod15.	1
	Визначити, скільки найменше виходів K має комбінаційна схема автомата Мілі, якщо кількість станів, в яких він може знаходитися, кількість його входів та виходів дорівнюють, відповідно, 320, 6, 15. Пам'ять автомата побудована на Т-тригерах з входом CE, кодування станів - двійкове. Як відповідь записати число Kmod15.	9

	Визначити, скільки найменше виходів K має комбінаційна схема автомата Мілі, якщо кількість станів, в яких він може знаходитися, кількість його входів та виходів дорівнюють, відповідно, 1007, 14, 2. Пам'ять автомата побудована на Т-тригерах з входом CE, кодування станів - двійкове. Як відповідь записати число Kmod15.	C
	Визначити, скільки найменше виходів K має комбінаційна схема автомата Мілі, якщо кількість станів, в яких він може знаходитися, кількість його входів та виходів дорівнюють, відповідно, 901, 4, 12. Пам'ять автомата побудована на Т-тригерах з входом CE, кодування станів - двійкове. Як відповідь записати число Kmod15.	7
	Визначити, скільки найменше виходів K має комбінаційна схема автомата Мілі, якщо кількість станів, в яких він може знаходитися, кількість його входів та виходів дорівнюють, відповідно, 438, 6, 2. Пам'ять автомата побудована на Т-тригерах з входом CE, кодування станів - двійкове. Як відповідь записати число Kmod15.	B
	Визначити, скільки найменше виходів K має комбінаційна схема автомата Мілі, якщо кількість станів, в яких він може знаходитися, кількість його входів та виходів дорівнюють, відповідно, 420, 13, 12. Пам'ять автомата побудована на Т-тригерах з входом CE, кодування станів - двійкове. Як відповідь записати число Kmod15.	6
	Визначити, скільки найменше виходів K має комбінаційна схема автомата Мілі, якщо кількість станів, в яких він може знаходитися, кількість його входів та виходів дорівнюють, відповідно, 136, 12, 2. Пам'ять автомата побудована на Т-тригерах з входом CE, кодування станів - двійкове. Як відповідь записати число Kmod15.	A
	Визначити, скільки найменше виходів K має комбінаційна схема автомата Мілі, якщо кількість станів, в яких він може знаходитися, кількість його входів та виходів дорівнюють, відповідно, 292, 15, 14. Пам'ять автомата побудована на Т-тригерах з входом CE, кодування станів - двійкове. Як відповідь записати число Kmod15.	8
	Визначити, скільки найменше виходів K має комбінаційна схема автомата Мілі, якщо кількість станів, в яких він може знаходитися, кількість його входів та виходів дорівнюють, відповідно, 56, 6, 11. Пам'ять автомата побудована на Т-тригерах з входом CE, кодування станів - двійкове. Як відповідь записати число Kmod15.	2
	Визначити, скільки найменше виходів K має комбінаційна схема автомата Мілі, якщо кількість станів, в яких він може знаходитися, кількість його входів та виходів дорівнюють, відповідно, 592, 2, 8. Пам'ять автомата побудована на Т-тригерах з входом CE, кодування станів - двійкове. Як відповідь записати число Kmod15.	3
	Визначити, скільки найменше виходів K має комбінаційна схема автомата Мілі, якщо кількість станів, в яких він може знаходитися, кількість його входів та виходів дорівнюють, відповідно, 23, 13, 12. Пам'ять автомата побудована на Т-тригерах з входом CE, кодування станів - двійкове. Як відповідь записати число Kmod15.	2
	Визначити, скільки найменше виходів K має комбінаційна схема автомата Мілі, якщо кількість станів, в яких він може знаходитися, кількість його входів та виходів дорівнюють, відповідно, 600, 6, 10. Пам'ять автомата побудована на Т-тригерах з входом CE, кодування станів - двійкове. Як відповідь записати число Kmod15.	5
	Визначити, скільки найменше виходів K має комбінаційна схема автомата Мілі, якщо кількість станів, в яких він може знаходитися, кількість його входів та виходів дорівнюють, відповідно, 1015, 4, 7. Пам'ять автомата побудована на Т-тригерах з входом CE, кодування станів - двійкове. Як відповідь записати число Kmod15.	2
	Визначити, скільки найменше виходів K має комбінаційна схема автомата Мілі, якщо кількість станів, в яких він може знаходитися, кількість його входів та виходів дорівнюють, відповідно, 743, 14, 1. Пам'ять автомата побудована на Т-тригерах з входом CE, кодування станів - двійкове. Як відповідь записати число Kmod15.	B
	Визначити, скільки найменше виходів K має комбінаційна схема автомата Мілі, якщо кількість станів, в яких він може знаходитися, кількість його входів та виходів дорівнюють, відповідно, 623, 4, 3. Пам'ять автомата побудована на Т-тригерах з входом CE, кодування станів - двійкове. Як відповідь записати число Kmod15.	D

	Визначити, скільки найменше виходів K має комбінаційна схема автомата Мілі, якщо кількість станів, в яких він може знаходитися, кількість його входів та виходів дорівнюють, відповідно, 342, 3, 4. Пам'ять автомата побудована на Т-тригерах з входом CE, кодування станів - двійкове. Як відповідь записати число Kmod15.	D
	Визначити, скільки найменше виходів K має комбінаційна схема автомата Мілі, якщо кількість станів, в яких він може знаходитися, кількість його входів та виходів дорівнюють, відповідно, 144, 4, 1. Пам'ять автомата побудована на Т-тригерах з входом CE, кодування станів - двійкове. Як відповідь записати число Kmod15.	9
	Визначити, скільки найменше виходів K має комбінаційна схема автомата Мілі, якщо кількість станів, в яких він може знаходитися, кількість його входів та виходів дорівнюють, відповідно, 24, 3, 14. Пам'ять автомата побудована на Т-тригерах з входом CE, кодування станів - двійкове. Як відповідь записати число Kmod15.	4
	Визначити, скільки найменше виходів K має комбінаційна схема автомата Мілі, якщо кількість станів, в яких він може знаходитися, кількість його входів та виходів дорівнюють, відповідно, 240, 8, 15. Пам'ять автомата побудована на Т-тригерах з входом CE, кодування станів - двійкове. Як відповідь записати число Kmod15.	8
	Визначити, скільки найменше виходів K має комбінаційна схема автомата Мілі, якщо кількість станів, в яких він може знаходитися, кількість його входів та виходів дорівнюють, відповідно, 489, 7, 10. Пам'ять автомата побудована на Т-тригерах з входом CE, кодування станів - двійкове. Як відповідь записати число Kmod15.	4
	Визначити, скільки найменше виходів K має комбінаційна схема автомата Мілі, якщо кількість станів, в яких він може знаходитися, кількість його входів та виходів дорівнюють, відповідно, 556, 9, 14. Пам'ять автомата побудована на Т-тригерах з входом CE, кодування станів - двійкове. Як відповідь записати число Kmod15.	9
	Визначити, скільки найменше виходів K має комбінаційна схема автомата Мілі, якщо кількість станів, в яких він може знаходитися, кількість його входів та виходів дорівнюють, відповідно, 213, 3, 6. Пам'ять автомата побудована на Т-тригерах з входом CE, кодування станів - двійкове. Як відповідь записати число Kmod15.	E
	Визначити, скільки найменше виходів K має комбінаційна схема автомата Мілі, якщо кількість станів, в яких він може знаходитися, кількість його входів та виходів дорівнюють, відповідно, 136, 7, 3. Пам'ять автомата побудована на Т-тригерах з входом CE, кодування станів - двійкове. Як відповідь записати число Kmod15.	B
	Визначити, скільки найменше виходів K має комбінаційна схема автомата Мілі, якщо кількість станів, в яких він може знаходитися, кількість його входів та виходів дорівнюють, відповідно, 864, 3, 6. Пам'ять автомата побудована на Т-тригерах з входом CE, кодування станів - двійкове. Як відповідь записати число Kmod15.	1
	Визначити, скільки найменше виходів K має комбінаційна схема автомата Мілі, якщо кількість станів, в яких він може знаходитися, кількість його входів та виходів дорівнюють, відповідно, 888, 8, 10. Пам'ять автомата побудована на Т-тригерах з входом CE, кодування станів - двійкове. Як відповідь записати число Kmod15.	5
	Визначити, скільки найменше виходів K має комбінаційна схема автомата Мілі, якщо кількість станів, в яких він може знаходитися, кількість його входів та виходів дорівнюють, відповідно, 983, 4, 11. Пам'ять автомата побудована на Т-тригерах з входом CE, кодування станів - двійкове. Як відповідь записати число Kmod15.	6
	Визначити, скільки найменше виходів K має комбінаційна схема автомата Мілі, якщо кількість станів, в яких він може знаходитися, кількість його входів та виходів дорівнюють, відповідно, 591, 12, 8. Пам'ять автомата побудована на Т-тригерах з входом CE, кодування станів - двійкове. Як відповідь записати число Kmod15.	3
	Визначити, скільки найменше виходів K має комбінаційна схема автомата Мілі, якщо кількість станів, в яких він може знаходитися, кількість його входів та виходів дорівнюють, відповідно, 761, 1, 15. Пам'ять автомата побудована на Т-тригерах з входом CE, кодування станів - двійкове. Як відповідь записати число Kmod15.	A

	Визначити, скільки найменше виходів K має комбінаційна схема автомата Мілі, якщо кількість станів, в яких він може знаходитися, кількість його входів та виходів дорівнюють, відповідно, 205, 1, 15. Пам'ять автомата побудована на Т-тригерах з входом CE, кодування станів - двійкове. Як відповідь записати число Kmod15.	8
	Визначити, скільки найменше виходів K має комбінаційна схема автомата Мілі, якщо кількість станів, в яких він може знаходитися, кількість його входів та виходів дорівнюють, відповідно, 265, 2, 8. Пам'ять автомата побудована на Т-тригерах з входом CE, кодування станів - двійкове. Як відповідь записати число Kmod15.	2
	Визначити, скільки найменше виходів K має комбінаційна схема автомата Мілі, якщо кількість станів, в яких він може знаходитися, кількість його входів та виходів дорівнюють, відповідно, 578, 6, 3. Пам'ять автомата побудована на Т-тригерах з входом CE, кодування станів - двійкове. Як відповідь записати число Kmod15.	D
	Визначити, скільки найменше виходів K має комбінаційна схема автомата Мілі, якщо кількість станів, в яких він може знаходитися, кількість його входів та виходів дорівнюють, відповідно, 280, 13, 9. Пам'ять автомата побудована на Т-тригерах з входом CE, кодування станів - двійкове. Як відповідь записати число Kmod15.	3
	Визначити, скільки найменше виходів K має комбінаційна схема автомата Мілі, якщо кількість станів, в яких він може знаходитися, кількість його входів та виходів дорівнюють, відповідно, 325, 12, 4. Пам'ять автомата побудована на Т-тригерах з входом CE, кодування станів - двійкове. Як відповідь записати число Kmod15.	D
	Визначити, скільки найменше виходів K має комбінаційна схема автомата Мілі, якщо кількість станів, в яких він може знаходитися, кількість його входів та виходів дорівнюють, відповідно, 646, 9, 7. Пам'ять автомата побудована на Т-тригерах з входом CE, кодування станів - двійкове. Як відповідь записати число Kmod15.	2
	Визначити, скільки найменше виходів K має комбінаційна схема автомата Мілі, якщо кількість станів, в яких він може знаходитися, кількість його входів та виходів дорівнюють, відповідно, 49, 10, 15. Пам'ять автомата побудована на Т-тригерах з входом CE, кодування станів - двійкове. Як відповідь записати число Kmod15.	6
	Визначити, скільки найменше виходів K має комбінаційна схема автомата Мілі, якщо кількість станів, в яких він може знаходитися, кількість його входів та виходів дорівнюють, відповідно, 492, 11, 5. Пам'ять автомата побудована на Т-тригерах з входом CE, кодування станів - двійкове. Як відповідь записати число Kmod15.	E
	Визначити, скільки найменше виходів K має комбінаційна схема автомата Мілі, якщо кількість станів, в яких він може знаходитися, кількість його входів та виходів дорівнюють, відповідно, 1000, 1, 12. Пам'ять автомата побудована на Т-тригерах з входом CE, кодування станів - двійкове. Як відповідь записати число Kmod15.	7
	Визначити, скільки найменше виходів K має комбінаційна схема автомата Мілі, якщо кількість станів, в яких він може знаходитися, кількість його входів та виходів дорівнюють, відповідно, 708, 3, 4. Пам'ять автомата побудована на Т-тригерах з входом CE, кодування станів - двійкове. Як відповідь записати число Kmod15.	E
	Визначити, скільки найменше виходів K має комбінаційна схема автомата Мілі, якщо кількість станів, в яких він може знаходитися, кількість його входів та виходів дорівнюють, відповідно, 555, 5, 5. Пам'ять автомата побудована на Т-тригерах з входом CE, кодування станів - двійкове. Як відповідь записати число Kmod15.	0
	Визначити, скільки найменше виходів K має комбінаційна схема автомата Мілі, якщо кількість станів, в яких він може знаходитися, кількість його входів та виходів дорівнюють, відповідно, 611, 14, 8. Пам'ять автомата побудована на Т-тригерах з входом CE, кодування станів - двійкове. Як відповідь записати число Kmod15.	3
	Визначити, скільки найменше виходів K має комбінаційна схема автомата Мілі, якщо кількість станів, в яких він може знаходитися, кількість його входів та виходів дорівнюють, відповідно, 484, 2, 4. Пам'ять автомата побудована на Т-тригерах з входом CE, кодування станів - двійкове. Як відповідь записати число Kmod15.	D

	Визначити, скільки найменше виходів K має комбінаційна схема автомата Мілі, якщо кількість станів, в яких він може знаходитися, кількість його входів та виходів дорівнюють, відповідно, 1013, 9, 6. Пам'ять автомата побудована на T-тригерах з входом CE, кодування станів - двійкове. Як відповідь записати число Kmod15.	1
	Визначити, скільки найменше виходів K має комбінаційна схема автомата Мілі, якщо кількість станів, в яких він може знаходитися, кількість його входів та виходів дорівнюють, відповідно, 933, 5, 1. Пам'ять автомата побудована на T-тригерах з входом CE, кодування станів - двійкове. Як відповідь записати число Kmod15.	B
	Визначити, скільки найменше виходів K має комбінаційна схема автомата Мілі, якщо кількість станів, в яких він може знаходитися, кількість його входів та виходів дорівнюють, відповідно, 1019, 15, 11. Пам'ять автомата побудована на T-тригерах з входом CE, кодування станів - двійкове. Як відповідь записати число Kmod15.	6
	Визначити, скільки найменше виходів K має комбінаційна схема автомата Мілі, якщо кількість станів, в яких він може знаходитися, кількість його входів та виходів дорівнюють, відповідно, 598, 1, 4. Пам'ять автомата побудована на T-тригерах з входом CE, кодування станів - двійкове. Як відповідь записати число Kmod15.	E
	Визначити, скільки найменше виходів K має комбінаційна схема автомата Мілі, якщо кількість станів, в яких він може знаходитися, кількість його входів та виходів дорівнюють, відповідно, 841, 4, 14. Пам'ять автомата побудована на T-тригерах з входом CE, кодування станів - двійкове. Як відповідь записати число Kmod15.	9
	Визначити, скільки найменше виходів K має комбінаційна схема автомата Мілі, якщо кількість станів, в яких він може знаходитися, кількість його входів та виходів дорівнюють, відповідно, 971, 4, 8. Пам'ять автомата побудована на T-тригерах з входом CE, кодування станів - двійкове. Як відповідь записати число Kmod15.	3
	Визначити, скільки найменше виходів K має комбінаційна схема автомата Мілі, якщо кількість станів, в яких він може знаходитися, кількість його входів та виходів дорівнюють, відповідно, 895, 9, 14. Пам'ять автомата побудована на T-тригерах з входом CE, кодування станів - двійкове. Як відповідь записати число Kmod15.	9
	Визначити, скільки найменше виходів K має комбінаційна схема автомата Мілі, якщо кількість станів, в яких він може знаходитися, кількість його входів та виходів дорівнюють, відповідно, 362, 2, 1. Пам'ять автомата побудована на T-тригерах з входом CE, кодування станів - двійкове. Як відповідь записати число Kmod15.	A
	Визначити, скільки найменше виходів K має комбінаційна схема автомата Мілі, якщо кількість станів, в яких він може знаходитися, кількість його входів та виходів дорівнюють, відповідно, 505, 3, 8. Пам'ять автомата побудована на T-тригерах з входом CE, кодування станів - двійкове. Як відповідь записати число Kmod15.	2
	Визначити, скільки найменше виходів K має комбінаційна схема автомата Мілі, якщо кількість станів, в яких він може знаходитися, кількість його входів та виходів дорівнюють, відповідно, 159, 14, 1. Пам'ять автомата побудована на T-тригерах з входом CE, кодування станів - двійкове. Як відповідь записати число Kmod15.	9
	Визначити, скільки найменше виходів K має комбінаційна схема автомата Мілі, якщо кількість станів, в яких він може знаходитися, кількість його входів та виходів дорівнюють, відповідно, 914, 9, 10. Пам'ять автомата побудована на T-тригерах з входом CE, кодування станів - двійкове. Як відповідь записати число Kmod15.	5
	Визначити, скільки найменше виходів K має комбінаційна схема автомата Мілі, якщо кількість станів, в яких він може знаходитися, кількість його входів та виходів дорівнюють, відповідно, 126, 13, 10. Пам'ять автомата побудована на T-тригерах з входом CE, кодування станів - двійкове. Як відповідь записати число Kmod15.	2
	Визначити, скільки найменше виходів K має комбінаційна схема автомата Мілі, якщо кількість станів, в яких він може знаходитися, кількість його входів та виходів дорівнюють, відповідно, 837, 10, 2. Пам'ять автомата побудована на T-тригерах з входом CE, кодування станів - двійкове. Як відповідь записати число Kmod15.	C

	Визначити, скільки найменше виходів K має комбінаційна схема автомата Мілі, якщо кількість станів, в яких він може знаходитися, кількість його входів та виходів дорівнюють, відповідно, 827, 9, 11. Пам'ять автомата побудована на T-тригерах з входом CE, кодування станів - двійкове. Як відповідь записати число Kmod15.	6
	Визначити, скільки найменше виходів K має комбінаційна схема автомата Мілі, якщо кількість станів, в яких він може знаходитися, кількість його входів та виходів дорівнюють, відповідно, 755, 15, 12. Пам'ять автомата побудована на T-тригерах з входом CE, кодування станів - двійкове. Як відповідь записати число Kmod15.	7
	Визначити, скільки найменше виходів K має комбінаційна схема автомата Мілі, якщо кількість станів, в яких він може знаходитися, кількість його входів та виходів дорівнюють, відповідно, 558, 11, 6. Пам'ять автомата побудована на T-тригерах з входом CE, кодування станів - двійкове. Як відповідь записати число Kmod15.	1
	Визначити, скільки найменше виходів K має комбінаційна схема автомата Мілі, якщо кількість станів, в яких він може знаходитися, кількість його входів та виходів дорівнюють, відповідно, 48, 9, 14. Пам'ять автомата побудована на T-тригерах з входом CE, кодування станів - двійкове. Як відповідь записати число Kmod15.	5
	Визначити, скільки найменше виходів K має комбінаційна схема автомата Мілі, якщо кількість станів, в яких він може знаходитися, кількість його входів та виходів дорівнюють, відповідно, 961, 13, 10. Пам'ять автомата побудована на T-тригерах з входом CE, кодування станів - двійкове. Як відповідь записати число Kmod15.	5
	Визначити, скільки найменше виходів K має комбінаційна схема автомата Мілі, якщо кількість станів, в яких він може знаходитися, кількість його входів та виходів дорівнюють, відповідно, 325, 7, 14. Пам'ять автомата побудована на T-тригерах з входом CE, кодування станів - двійкове. Як відповідь записати число Kmod15.	8
	Визначити, скільки найменше виходів K має комбінаційна схема автомата Мілі, якщо кількість станів, в яких він може знаходитися, кількість його входів та виходів дорівнюють, відповідно, 833, 2, 13. Пам'ять автомата побудована на T-тригерах з входом CE, кодування станів - двійкове. Як відповідь записати число Kmod15.	8
	Визначити, скільки найменше виходів K має комбінаційна схема автомата Мілі, якщо кількість станів, в яких він може знаходитися, кількість його входів та виходів дорівнюють, відповідно, 249, 14, 6. Пам'ять автомата побудована на T-тригерах з входом CE, кодування станів - двійкове. Як відповідь записати число Kmod15.	E
	Визначити, скільки найменше виходів K має комбінаційна схема автомата Мілі, якщо кількість станів, в яких він може знаходитися, кількість його входів та виходів дорівнюють, відповідно, 554, 12, 2. Пам'ять автомата побудована на T-тригерах з входом CE, кодування станів - двійкове. Як відповідь записати число Kmod15.	C
	Визначити, скільки найменше виходів K має комбінаційна схема автомата Мілі, якщо кількість станів, в яких він може знаходитися, кількість його входів та виходів дорівнюють, відповідно, 102, 7, 4. Пам'ять автомата побудована на T-тригерах з входом CE, кодування станів - двійкове. Як відповідь записати число Kmod15.	B
	Визначити, скільки найменше виходів K має комбінаційна схема автомата Мілі, якщо кількість станів, в яких він може знаходитися, кількість його входів та виходів дорівнюють, відповідно, 345, 12, 9. Пам'ять автомата побудована на T-тригерах з входом CE, кодування станів - двійкове. Як відповідь записати число Kmod15.	3
	Визначити, скільки найменше виходів K має комбінаційна схема автомата Мілі, якщо кількість станів, в яких він може знаходитися, кількість його входів та виходів дорівнюють, відповідно, 277, 3, 10. Пам'ять автомата побудована на T-тригерах з входом CE, кодування станів - двійкове. Як відповідь записати число Kmod15.	4
	Визначити, скільки найменше виходів K має комбінаційна схема автомата Мілі, якщо кількість станів, в яких він може знаходитися, кількість його входів та виходів дорівнюють, відповідно, 339, 8, 7. Пам'ять автомата побудована на T-тригерах з входом CE, кодування станів - двійкове. Як відповідь записати число Kmod15.	1

	Визначити, скільки найменше виходів K має комбінаційна схема автомата Мілі, якщо кількість станів, в яких він може знаходитися, кількість його входів та виходів дорівнюють, відповідно, 230, 8, 8. Пам'ять автомата побудована на T-тригерах з входом CE, кодування станів - двійкове. Як відповідь записати число Kmod15.	1
	Визначити, скільки найменше виходів K має комбінаційна схема автомата Мілі, якщо кількість станів, в яких він може знаходитися, кількість його входів та виходів дорівнюють, відповідно, 877, 2, 14. Пам'ять автомата побудована на T-тригерах з входом CE, кодування станів - двійкове. Як відповідь записати число Kmod15.	9
	Визначити, скільки найменше виходів K має комбінаційна схема автомата Мілі, якщо кількість станів, в яких він може знаходитися, кількість його входів та виходів дорівнюють, відповідно, 685, 1, 15. Пам'ять автомата побудована на T-тригерах з входом CE, кодування станів - двійкове. Як відповідь записати число Kmod15.	A
	Визначити, скільки найменше виходів K має комбінаційна схема автомата Мілі, якщо кількість станів, в яких він може знаходитися, кількість його входів та виходів дорівнюють, відповідно, 966, 10, 13. Пам'ять автомата побудована на T-тригерах з входом CE, кодування станів - двійкове. Як відповідь записати число Kmod15.	8
	Визначити, скільки найменше виходів K має комбінаційна схема автомата Мілі, якщо кількість станів, в яких він може знаходитися, кількість його входів та виходів дорівнюють, відповідно, 535, 4, 10. Пам'ять автомата побудована на T-тригерах з входом CE, кодування станів - двійкове. Як відповідь записати число Kmod15.	5
	Визначити, скільки найменше виходів K має комбінаційна схема автомата Мілі, якщо кількість станів, в яких він може знаходитися, кількість його входів та виходів дорівнюють, відповідно, 477, 4, 14. Пам'ять автомата побудована на T-тригерах з входом CE, кодування станів - двійкове. Як відповідь записати число Kmod15.	8
	Визначити, скільки найменше виходів K має комбінаційна схема автомата Мілі, якщо кількість станів, в яких він може знаходитися, кількість його входів та виходів дорівнюють, відповідно, 796, 9, 3. Пам'ять автомата побудована на T-тригерах з входом CE, кодування станів - двійкове. Як відповідь записати число Kmod15.	D
	Визначити, скільки найменше виходів K має комбінаційна схема автомата Мілі, якщо кількість станів, в яких він може знаходитися, кількість його входів та виходів дорівнюють, відповідно, 339, 8, 11. Пам'ять автомата побудована на T-тригерах з входом CE, кодування станів - двійкове. Як відповідь записати число Kmod15.	5
	Визначити, скільки найменше виходів K має комбінаційна схема автомата Мілі, якщо кількість станів, в яких він може знаходитися, кількість його входів та виходів дорівнюють, відповідно, 705, 3, 11. Пам'ять автомата побудована на T-тригерах з входом CE, кодування станів - двійкове. Як відповідь записати число Kmod15.	6
	Визначити, скільки найменше виходів K має комбінаційна схема автомата Мілі, якщо кількість станів, в яких він може знаходитися, кількість його входів та виходів дорівнюють, відповідно, 65, 8, 15. Пам'ять автомата побудована на T-тригерах з входом CE, кодування станів - двійкове. Як відповідь записати число Kmod15.	7
	Визначити, скільки найменше виходів K має комбінаційна схема автомата Мілі, якщо кількість станів, в яких він може знаходитися, кількість його входів та виходів дорівнюють, відповідно, 513, 13, 9. Пам'ять автомата побудована на T-тригерах з входом CE, кодування станів - двійкове. Як відповідь записати число Kmod15.	4
	Визначити, скільки найменше виходів K має комбінаційна схема автомата Мілі, якщо кількість станів, в яких він може знаходитися, кількість його входів та виходів дорівнюють, відповідно, 716, 7, 4. Пам'ять автомата побудована на JK-тригерах, кодування станів - двійкове. Як відповідь записати число Kmod15.	9
	Визначити, скільки найменше виходів K має комбінаційна схема автомата Мілі, якщо кількість станів, в яких він може знаходитися, кількість його входів та виходів дорівнюють, відповідно, 146, 10, 8. Пам'ять автомата побудована на JK-тригерах, кодування станів - двійкове. Як відповідь записати число Kmod15.	9

	Визначити, скільки найменше виходів K має комбінаційна схема автомата Мілі, якщо кількість станів, в яких він може знаходитися, кількість його входів та виходів дорівнюють, відповідно, 316, 6, 6. Пам'ять автомата побудована на JK-тригерах, кодування станів - двійкове. Як відповідь записати число Kmod15.	9
	Визначити, скільки найменше виходів K має комбінаційна схема автомата Мілі, якщо кількість станів, в яких він може знаходитися, кількість його входів та виходів дорівнюють, відповідно, 338, 14, 3. Пам'ять автомата побудована на JK-тригерах, кодування станів - двійкове. Як відповідь записати число Kmod15.	6
	Визначити, скільки найменше виходів K має комбінаційна схема автомата Мілі, якщо кількість станів, в яких він може знаходитися, кількість його входів та виходів дорівнюють, відповідно, 981, 3, 15. Пам'ять автомата побудована на JK-тригерах, кодування станів - двійкове. Як відповідь записати число Kmod15.	5
	Визначити, скільки найменше виходів K має комбінаційна схема автомата Мілі, якщо кількість станів, в яких він може знаходитися, кількість його входів та виходів дорівнюють, відповідно, 543, 3, 15. Пам'ять автомата побудована на JK-тригерах, кодування станів - двійкове. Як відповідь записати число Kmod15.	5
	Визначити, скільки найменше виходів K має комбінаційна схема автомата Мілі, якщо кількість станів, в яких він може знаходитися, кількість його входів та виходів дорівнюють, відповідно, 377, 7, 3. Пам'ять автомата побудована на JK-тригерах, кодування станів - двійкове. Як відповідь записати число Kmod15.	6
	Визначити, скільки найменше виходів K має комбінаційна схема автомата Мілі, якщо кількість станів, в яких він може знаходитися, кількість його входів та виходів дорівнюють, відповідно, 651, 5, 11. Пам'ять автомата побудована на JK-тригерах, кодування станів - двійкове. Як відповідь записати число Kmod15.	1
	Визначити, скільки найменше виходів K має комбінаційна схема автомата Мілі, якщо кількість станів, в яких він може знаходитися, кількість його входів та виходів дорівнюють, відповідно, 475, 1, 9. Пам'ять автомата побудована на JK-тригерах, кодування станів - двійкове. Як відповідь записати число Kmod15.	C
	Визначити, скільки найменше виходів K має комбінаційна схема автомата Мілі, якщо кількість станів, в яких він може знаходитися, кількість його входів та виходів дорівнюють, відповідно, 969, 5, 8. Пам'ять автомата побудована на JK-тригерах, кодування станів - двійкове. Як відповідь записати число Kmod15.	D
	Визначити, скільки найменше виходів K має комбінаційна схема автомата Мілі, якщо кількість станів, в яких він може знаходитися, кількість його входів та виходів дорівнюють, відповідно, 43, 8, 6. Пам'ять автомата побудована на JK-тригерах, кодування станів - двійкове. Як відповідь записати число Kmod15.	3
	Визначити, скільки найменше виходів K має комбінаційна схема автомата Мілі, якщо кількість станів, в яких він може знаходитися, кількість його входів та виходів дорівнюють, відповідно, 160, 3, 10. Пам'ять автомата побудована на JK-тригерах, кодування станів - двійкове. Як відповідь записати число Kmod15.	B
	Визначити, скільки найменше виходів K має комбінаційна схема автомата Мілі, якщо кількість станів, в яких він може знаходитися, кількість його входів та виходів дорівнюють, відповідно, 954, 7, 12. Пам'ять автомата побудована на JK-тригерах, кодування станів - двійкове. Як відповідь записати число Kmod15.	2
	Визначити, скільки найменше виходів K має комбінаційна схема автомата Мілі, якщо кількість станів, в яких він може знаходитися, кількість його входів та виходів дорівнюють, відповідно, 256, 12, 14. Пам'ять автомата побудована на JK-тригерах, кодування станів - двійкове. Як відповідь записати число Kmod15.	0
	Визначити, скільки найменше виходів K має комбінаційна схема автомата Мілі, якщо кількість станів, в яких він може знаходитися, кількість його входів та виходів дорівнюють, відповідно, 755, 6, 13. Пам'ять автомата побудована на JK-тригерах, кодування станів - двійкове. Як відповідь записати число Kmod15.	3

	Визначити, скільки найменше виходів K має комбінаційна схема автомата Мілі, якщо кількість станів, в яких він може знаходитися, кількість його входів та виходів дорівнюють, відповідно, 15, 15, 13. Пам'ять автомата побудована на JK-тригерах, кодування станів - двійкове. Як відповідь записати число Kmod15.	6
	Визначити, скільки найменше виходів K має комбінаційна схема автомата Мілі, якщо кількість станів, в яких він може знаходитися, кількість його входів та виходів дорівнюють, відповідно, 261, 10, 5. Пам'ять автомата побудована на JK-тригерах, кодування станів - двійкове. Як відповідь записати число Kmod15.	8
	Визначити, скільки найменше виходів K має комбінаційна схема автомата Мілі, якщо кількість станів, в яких він може знаходитися, кількість його входів та виходів дорівнюють, відповідно, 858, 1, 2. Пам'ять автомата побудована на JK-тригерах, кодування станів - двійкове. Як відповідь записати число Kmod15.	7
	Визначити, скільки найменше виходів K має комбінаційна схема автомата Мілі, якщо кількість станів, в яких він може знаходитися, кількість його входів та виходів дорівнюють, відповідно, 990, 13, 7. Пам'ять автомата побудована на JK-тригерах, кодування станів - двійкове. Як відповідь записати число Kmod15.	C
	Визначити, скільки найменше виходів K має комбінаційна схема автомата Мілі, якщо кількість станів, в яких він може знаходитися, кількість його входів та виходів дорівнюють, відповідно, 700, 15, 4. Пам'ять автомата побудована на JK-тригерах, кодування станів - двійкове. Як відповідь записати число Kmod15.	9
	Визначити, скільки найменше виходів K має комбінаційна схема автомата Мілі, якщо кількість станів, в яких він може знаходитися, кількість його входів та виходів дорівнюють, відповідно, 527, 12, 10. Пам'ять автомата побудована на JK-тригерах, кодування станів - двійкове. Як відповідь записати число Kmod15.	0
	Визначити, скільки найменше виходів K має комбінаційна схема автомата Мілі, якщо кількість станів, в яких він може знаходитися, кількість його входів та виходів дорівнюють, відповідно, 8, 8, 4. Пам'ять автомата побудована на JK-тригерах, кодування станів - двійкове. Як відповідь записати число Kmod15.	A
	Визначити, скільки найменше виходів K має комбінаційна схема автомата Мілі, якщо кількість станів, в яких він може знаходитися, кількість його входів та виходів дорівнюють, відповідно, 464, 5, 3. Пам'ять автомата побудована на JK-тригерах, кодування станів - двійкове. Як відповідь записати число Kmod15.	6
	Визначити, скільки найменше виходів K має комбінаційна схема автомата Мілі, якщо кількість станів, в яких він може знаходитися, кількість його входів та виходів дорівнюють, відповідно, 16, 13, 5. Пам'ять автомата побудована на JK-тригерах, кодування станів - двійкове. Як відповідь записати число Kmod15.	D
	Визначити, скільки найменше виходів K має комбінаційна схема автомата Мілі, якщо кількість станів, в яких він може знаходитися, кількість його входів та виходів дорівнюють, відповідно, 207, 4, 4. Пам'ять автомата побудована на JK-тригерах, кодування станів - двійкове. Як відповідь записати число Kmod15.	5
	Визначити, скільки найменше виходів K має комбінаційна схема автомата Мілі, якщо кількість станів, в яких він може знаходитися, кількість його входів та виходів дорівнюють, відповідно, 622, 1, 13. Пам'ять автомата побудована на JK-тригерах, кодування станів - двійкове. Як відповідь записати число Kmod15.	3
	Визначити, скільки найменше виходів K має комбінаційна схема автомата Мілі, якщо кількість станів, в яких він може знаходитися, кількість його входів та виходів дорівнюють, відповідно, 965, 2, 11. Пам'ять автомата побудована на JK-тригерах, кодування станів - двійкове. Як відповідь записати число Kmod15.	1
	Визначити, скільки найменше виходів K має комбінаційна схема автомата Мілі, якщо кількість станів, в яких він може знаходитися, кількість його входів та виходів дорівнюють, відповідно, 360, 2, 9. Пам'ять автомата побудована на JK-тригерах, кодування станів - двійкове. Як відповідь записати число Kmod15.	C

	Визначити, скільки найменше виходів K має комбінаційна схема автомата Мілі, якщо кількість станів, в яких він може знаходитися, кількість його входів та виходів дорівнюють, відповідно, 400, 15, 11. Пам'ять автомата побудована на JK-тригерах, кодування станів - двійкове. Як відповідь записати число Kmod15.	E
	Визначити, скільки найменше виходів K має комбінаційна схема автомата Мілі, якщо кількість станів, в яких він може знаходитися, кількість його входів та виходів дорівнюють, відповідно, 743, 13, 7. Пам'ять автомата побудована на JK-тригерах, кодування станів - двійкове. Як відповідь записати число Kmod15.	C
	Визначити, скільки найменше виходів K має комбінаційна схема автомата Мілі, якщо кількість станів, в яких він може знаходитися, кількість його входів та виходів дорівнюють, відповідно, 1001, 8, 5. Пам'ять автомата побудована на JK-тригерах, кодування станів - двійкове. Як відповідь записати число Kmod15.	A
	Визначити, скільки найменше виходів K має комбінаційна схема автомата Мілі, якщо кількість станів, в яких він може знаходитися, кількість його входів та виходів дорівнюють, відповідно, 409, 2, 14. Пам'ять автомата побудована на JK-тригерах, кодування станів - двійкове. Як відповідь записати число Kmod15.	2
	Визначити, скільки найменше виходів K має комбінаційна схема автомата Мілі, якщо кількість станів, в яких він може знаходитися, кількість його входів та виходів дорівнюють, відповідно, 749, 2, 6. Пам'ять автомата побудована на JK-тригерах, кодування станів - двійкове. Як відповідь записати число Kmod15.	B
	Визначити, скільки найменше виходів K має комбінаційна схема автомата Мілі, якщо кількість станів, в яких він може знаходитися, кількість його входів та виходів дорівнюють, відповідно, 631, 15, 6. Пам'ять автомата побудована на JK-тригерах, кодування станів - двійкове. Як відповідь записати число Kmod15.	B
	Визначити, скільки найменше виходів K має комбінаційна схема автомата Мілі, якщо кількість станів, в яких він може знаходитися, кількість його входів та виходів дорівнюють, відповідно, 283, 15, 13. Пам'ять автомата побудована на JK-тригерах, кодування станів - двійкове. Як відповідь записати число Kmod15.	1
	Визначити, скільки найменше виходів K має комбінаційна схема автомата Мілі, якщо кількість станів, в яких він може знаходитися, кількість його входів та виходів дорівнюють, відповідно, 559, 1, 15. Пам'ять автомата побудована на JK-тригерах, кодування станів - двійкове. Як відповідь записати число Kmod15.	5
	Визначити, скільки найменше виходів K має комбінаційна схема автомата Мілі, якщо кількість станів, в яких він може знаходитися, кількість його входів та виходів дорівнюють, відповідно, 834, 13, 11. Пам'ять автомата побудована на JK-тригерах, кодування станів - двійкове. Як відповідь записати число Kmod15.	1
	Визначити, скільки найменше виходів K має комбінаційна схема автомата Мілі, якщо кількість станів, в яких він може знаходитися, кількість його входів та виходів дорівнюють, відповідно, 1006, 13, 2. Пам'ять автомата побудована на JK-тригерах, кодування станів - двійкове. Як відповідь записати число Kmod15.	7
	Визначити, скільки найменше виходів K має комбінаційна схема автомата Мілі, якщо кількість станів, в яких він може знаходитися, кількість його входів та виходів дорівнюють, відповідно, 56, 13, 11. Пам'ять автомата побудована на JK-тригерах, кодування станів - двійкове. Як відповідь записати число Kmod15.	8
	Визначити, скільки найменше виходів K має комбінаційна схема автомата Мілі, якщо кількість станів, в яких він може знаходитися, кількість його входів та виходів дорівнюють, відповідно, 887, 11, 5. Пам'ять автомата побудована на JK-тригерах, кодування станів - двійкове. Як відповідь записати число Kmod15.	A
	Визначити, скільки найменше виходів K має комбінаційна схема автомата Мілі, якщо кількість станів, в яких він може знаходитися, кількість його входів та виходів дорівнюють, відповідно, 165, 4, 11. Пам'ять автомата побудована на JK-тригерах, кодування станів - двійкове. Як відповідь записати число Kmod15.	C

	Визначити, скільки найменше виходів K має комбінаційна схема автомата Мілі, якщо кількість станів, в яких він може знаходитися, кількість його входів та виходів дорівнюють, відповідно, 310, 10, 3. Пам'ять автомата побудована на JK-тригерах, кодування станів - двійкове. Як відповідь записати число Kmod15.	6
	Визначити, скільки найменше виходів K має комбінаційна схема автомата Мілі, якщо кількість станів, в яких він може знаходитися, кількість його входів та виходів дорівнюють, відповідно, 885, 3, 5. Пам'ять автомата побудована на JK-тригерах, кодування станів - двійкове. Як відповідь записати число Kmod15.	A
	Визначити, скільки найменше виходів K має комбінаційна схема автомата Мілі, якщо кількість станів, в яких він може знаходитися, кількість його входів та виходів дорівнюють, відповідно, 329, 13, 5. Пам'ять автомата побудована на JK-тригерах, кодування станів - двійкове. Як відповідь записати число Kmod15.	8
	Визначити, скільки найменше виходів K має комбінаційна схема автомата Мілі, якщо кількість станів, в яких він може знаходитися, кількість його входів та виходів дорівнюють, відповідно, 283, 2, 12. Пам'ять автомата побудована на JK-тригерах, кодування станів - двійкове. Як відповідь записати число Kmod15.	0
	Визначити, скільки найменше виходів K має комбінаційна схема автомата Мілі, якщо кількість станів, в яких він може знаходитися, кількість його входів та виходів дорівнюють, відповідно, 102, 15, 1. Пам'ять автомата побудована на JK-тригерах, кодування станів - двійкове. Як відповідь записати число Kmod15.	0
	Визначити, скільки найменше виходів K має комбінаційна схема автомата Мілі, якщо кількість станів, в яких він може знаходитися, кількість його входів та виходів дорівнюють, відповідно, 669, 1, 7. Пам'ять автомата побудована на JK-тригерах, кодування станів - двійкове. Як відповідь записати число Kmod15.	C
	Визначити, скільки найменше виходів K має комбінаційна схема автомата Мілі, якщо кількість станів, в яких він може знаходитися, кількість його входів та виходів дорівнюють, відповідно, 761, 3, 10. Пам'ять автомата побудована на JK-тригерах, кодування станів - двійкове. Як відповідь записати число Kmod15.	0
	Визначити, скільки найменше виходів K має комбінаційна схема автомата Мілі, якщо кількість станів, в яких він може знаходитися, кількість його входів та виходів дорівнюють, відповідно, 479, 7, 9. Пам'ять автомата побудована на JK-тригерах, кодування станів - двійкове. Як відповідь записати число Kmod15.	C
	Визначити, скільки найменше виходів K має комбінаційна схема автомата Мілі, якщо кількість станів, в яких він може знаходитися, кількість його входів та виходів дорівнюють, відповідно, 331, 1, 5. Пам'ять автомата побудована на JK-тригерах, кодування станів - двійкове. Як відповідь записати число Kmod15.	8
	Визначити, скільки найменше виходів K має комбінаційна схема автомата Мілі, якщо кількість станів, в яких він може знаходитися, кількість його входів та виходів дорівнюють, відповідно, 7, 11, 3. Пам'ять автомата побудована на JK-тригерах, кодування станів - двійкове. Як відповідь записати число Kmod15.	9
	Визначити, скільки найменше виходів K має комбінаційна схема автомата Мілі, якщо кількість станів, в яких він може знаходитися, кількість його входів та виходів дорівнюють, відповідно, 741, 10, 1. Пам'ять автомата побудована на JK-тригерах, кодування станів - двійкове. Як відповідь записати число Kmod15.	6
	Визначити, скільки найменше виходів K має комбінаційна схема автомата Мілі, якщо кількість станів, в яких він може знаходитися, кількість його входів та виходів дорівнюють, відповідно, 715, 12, 2. Пам'ять автомата побудована на JK-тригерах, кодування станів - двійкове. Як відповідь записати число Kmod15.	7
	Визначити, скільки найменше виходів K має комбінаційна схема автомата Мілі, якщо кількість станів, в яких він може знаходитися, кількість його входів та виходів дорівнюють, відповідно, 356, 9, 10. Пам'ять автомата побудована на JK-тригерах, кодування станів - двійкове. Як відповідь записати число Kmod15.	D

	Визначити, скільки найменше виходів K має комбінаційна схема автомата Мілі, якщо кількість станів, в яких він може знаходитися, кількість його входів та виходів дорівнюють, відповідно, 571, 8, 14. Пам'ять автомата побудована на JK-тригерах, кодування станів - двійкове. Як відповідь записати число Kmod15.	4
	Визначити, скільки найменше виходів K має комбінаційна схема автомата Мілі, якщо кількість станів, в яких він може знаходитися, кількість його входів та виходів дорівнюють, відповідно, 337, 13, 11. Пам'ять автомата побудована на JK-тригерах, кодування станів - двійкове. Як відповідь записати число Kmod15.	E
	Визначити, скільки найменше виходів K має комбінаційна схема автомата Мілі, якщо кількість станів, в яких він може знаходитися, кількість його входів та виходів дорівнюють, відповідно, 233, 1, 8. Пам'ять автомата побудована на JK-тригерах, кодування станів - двійкове. Як відповідь записати число Kmod15.	9
	Визначити, скільки найменше виходів K має комбінаційна схема автомата Мілі, якщо кількість станів, в яких він може знаходитися, кількість його входів та виходів дорівнюють, відповідно, 720, 4, 2. Пам'ять автомата побудована на JK-тригерах, кодування станів - двійкове. Як відповідь записати число Kmod15.	7
	Визначити, скільки найменше виходів K має комбінаційна схема автомата Мілі, якщо кількість станів, в яких він може знаходитися, кількість його входів та виходів дорівнюють, відповідно, 930, 12, 2. Пам'ять автомата побудована на JK-тригерах, кодування станів - двійкове. Як відповідь записати число Kmod15.	7
	Визначити, скільки найменше виходів K має комбінаційна схема автомата Мілі, якщо кількість станів, в яких він може знаходитися, кількість його входів та виходів дорівнюють, відповідно, 427, 1, 14. Пам'ять автомата побудована на JK-тригерах, кодування станів - двійкове. Як відповідь записати число Kmod15.	2
	Визначити, скільки найменше виходів K має комбінаційна схема автомата Мілі, якщо кількість станів, в яких він може знаходитися, кількість його входів та виходів дорівнюють, відповідно, 46, 3, 3. Пам'ять автомата побудована на JK-тригерах, кодування станів - двійкове. Як відповідь записати число Kmod15.	0
	Визначити, скільки найменше виходів K має комбінаційна схема автомата Мілі, якщо кількість станів, в яких він може знаходитися, кількість його входів та виходів дорівнюють, відповідно, 579, 2, 13. Пам'ять автомата побудована на JK-тригерах, кодування станів - двійкове. Як відповідь записати число Kmod15.	3
	Визначити, скільки найменше виходів K має комбінаційна схема автомата Мілі, якщо кількість станів, в яких він може знаходитися, кількість його входів та виходів дорівнюють, відповідно, 764, 2, 5. Пам'ять автомата побудована на JK-тригерах, кодування станів - двійкове. Як відповідь записати число Kmod15.	A
	Визначити, скільки найменше виходів K має комбінаційна схема автомата Мілі, якщо кількість станів, в яких він може знаходитися, кількість його входів та виходів дорівнюють, відповідно, 916, 4, 13. Пам'ять автомата побудована на JK-тригерах, кодування станів - двійкове. Як відповідь записати число Kmod15.	3
	Визначити, скільки найменше виходів K має комбінаційна схема автомата Мілі, якщо кількість станів, в яких він може знаходитися, кількість його входів та виходів дорівнюють, відповідно, 846, 11, 1. Пам'ять автомата побудована на JK-тригерах, кодування станів - двійкове. Як відповідь записати число Kmod15.	6
	Визначити, скільки найменше виходів K має комбінаційна схема автомата Мілі, якщо кількість станів, в яких він може знаходитися, кількість його входів та виходів дорівнюють, відповідно, 460, 6, 8. Пам'ять автомата побудована на JK-тригерах, кодування станів - двійкове. Як відповідь записати число Kmod15.	B
	Визначити, скільки найменше виходів K має комбінаційна схема автомата Мілі, якщо кількість станів, в яких він може знаходитися, кількість його входів та виходів дорівнюють, відповідно, 111, 13, 8. Пам'ять автомата побудована на JK-тригерах, кодування станів - двійкове. Як відповідь записати число Kmod15.	7

	Визначити, скільки найменше виходів K має комбінаційна схема автомата Мілі, якщо кількість станів, в яких він може знаходитися, кількість його входів та виходів дорівнюють, відповідно, 743, 8, 6. Пам'ять автомата побудована на JK-тригерах, кодування станів - двійкове. Як відповідь записати число Kmod15.	B
	Визначити, скільки найменше виходів K має комбінаційна схема автомата Мілі, якщо кількість станів, в яких він може знаходитися, кількість його входів та виходів дорівнюють, відповідно, 638, 14, 13. Пам'ять автомата побудована на JK-тригерах, кодування станів - двійкове. Як відповідь записати число Kmod15.	3
	Визначити, скільки найменше виходів K має комбінаційна схема автомата Мілі, якщо кількість станів, в яких він може знаходитися, кількість його входів та виходів дорівнюють, відповідно, 216, 8, 1. Пам'ять автомата побудована на JK-тригерах, кодування станів - двійкове. Як відповідь записати число Kmod15.	2
	Визначити, скільки найменше виходів K має комбінаційна схема автомата Мілі, якщо кількість станів, в яких він може знаходитися, кількість його входів та виходів дорівнюють, відповідно, 660, 9, 8. Пам'ять автомата побудована на JK-тригерах, кодування станів - двійкове. Як відповідь записати число Kmod15.	D
	Визначити, скільки найменше виходів K має комбінаційна схема автомата Мілі, якщо кількість станів, в яких він може знаходитися, кількість його входів та виходів дорівнюють, відповідно, 950, 5, 7. Пам'ять автомата побудована на JK-тригерах, кодування станів - двійкове. Як відповідь записати число Kmod15.	C
	Визначити, скільки найменше виходів K має комбінаційна схема автомата Мілі, якщо кількість станів, в яких він може знаходитися, кількість його входів та виходів дорівнюють, відповідно, 357, 13, 8. Пам'ять автомата побудована на JK-тригерах, кодування станів - двійкове. Як відповідь записати число Kmod15.	B
	Визначити, скільки найменше виходів K має комбінаційна схема автомата Мілі, якщо кількість станів, в яких він може знаходитися, кількість його входів та виходів дорівнюють, відповідно, 115, 7, 6. Пам'ять автомата побудована на JK-тригерах, кодування станів - двійкове. Як відповідь записати число Kmod15.	5
	Визначити, скільки найменше виходів K має комбінаційна схема автомата Мілі, якщо кількість станів, в яких він може знаходитися, кількість його входів та виходів дорівнюють, відповідно, 739, 5, 9. Пам'ять автомата побудована на JK-тригерах, кодування станів - двійкове. Як відповідь записати число Kmod15.	E
	Визначити, скільки найменше виходів K має комбінаційна схема автомата Мілі, якщо кількість станів, в яких він може знаходитися, кількість його входів та виходів дорівнюють, відповідно, 674, 14, 9. Пам'ять автомата побудована на JK-тригерах, кодування станів - двійкове. Як відповідь записати число Kmod15.	E
	Визначити, скільки найменше виходів K має комбінаційна схема автомата Мілі, якщо кількість станів, в яких він може знаходитися, кількість його входів та виходів дорівнюють, відповідно, 1023, 3, 1. Пам'ять автомата побудована на JK-тригерах, кодування станів - двійкове. Як відповідь записати число Kmod15.	6
	Визначити, скільки найменше виходів K має комбінаційна схема автомата Мілі, якщо кількість станів, в яких він може знаходитися, кількість його входів та виходів дорівнюють, відповідно, 843, 11, 10. Пам'ять автомата побудована на JK-тригерах, кодування станів - двійкове. Як відповідь записати число Kmod15.	0
	Визначити, скільки найменше виходів K має комбінаційна схема автомата Мілі, якщо кількість станів, в яких він може знаходитися, кількість його входів та виходів дорівнюють, відповідно, 11, 12, 13. Пам'ять автомата побудована на JK-тригерах, кодування станів - двійкове. Як відповідь записати число Kmod15.	6
	Визначити, скільки найменше виходів K має комбінаційна схема автомата Мілі, якщо кількість станів, в яких він може знаходитися, кількість його входів та виходів дорівнюють, відповідно, 136, 5, 12. Пам'ять автомата побудована на JK-тригерах, кодування станів - двійкове. Як відповідь записати число Kmod15.	D

	Визначити, скільки найменше виходів K має комбінаційна схема автомата Мілі, якщо кількість станів, в яких він може знаходитися, кількість його входів та виходів дорівнюють, відповідно, 858, 7, 5. Пам'ять автомата побудована на JK-тригерах, кодування станів - двійкове. Як відповідь записати число Kmod15.	A
	Визначити, скільки найменше виходів K має комбінаційна схема автомата Мілі, якщо кількість станів, в яких він може знаходитися, кількість його входів та виходів дорівнюють, відповідно, 409, 8, 9. Пам'ять автомата побудована на JK-тригерах, кодування станів - двійкове. Як відповідь записати число Kmod15.	C
	Визначити, скільки найменше виходів K має комбінаційна схема автомата Мілі, якщо кількість станів, в яких він може знаходитися, кількість його входів та виходів дорівнюють, відповідно, 179, 6, 6. Пам'ять автомата побудована на JK-тригерах, кодування станів - двійкове. Як відповідь записати число Kmod15.	7
	Визначити, скільки найменше виходів K має комбінаційна схема автомата Мілі, якщо кількість станів, в яких він може знаходитися, кількість його входів та виходів дорівнюють, відповідно, 373, 9, 11. Пам'ять автомата побудована на JK-тригерах, кодування станів - двійкове. Як відповідь записати число Kmod15.	E
	Визначити, скільки найменше виходів K має комбінаційна схема автомата Мілі, якщо кількість станів, в яких він може знаходитися, кількість його входів та виходів дорівнюють, відповідно, 546, 9, 5. Пам'ять автомата побудована на JK-тригерах, кодування станів - двійкове. Як відповідь записати число Kmod15.	A
	Визначити, скільки найменше виходів K має комбінаційна схема автомата Мілі, якщо кількість станів, в яких він може знаходитися, кількість його входів та виходів дорівнюють, відповідно, 321, 2, 6. Пам'ять автомата побудована на JK-тригерах, кодування станів - двійкове. Як відповідь записати число Kmod15.	9
	Визначити, скільки найменше виходів K має комбінаційна схема автомата Мілі, якщо кількість станів, в яких він може знаходитися, кількість його входів та виходів дорівнюють, відповідно, 1012, 11, 4. Пам'ять автомата побудована на JK-тригерах, кодування станів - двійкове. Як відповідь записати число Kmod15.	9
	Визначити, скільки найменше виходів K має комбінаційна схема автомата Мілі, якщо кількість станів, в яких він може знаходитися, кількість його входів та виходів дорівнюють, відповідно, 198, 13, 12. Пам'ять автомата побудована на JK-тригерах, кодування станів - двійкове. Як відповідь записати число Kmod15.	D
	Визначити, скільки найменше виходів K має комбінаційна схема автомата Мілі, якщо кількість станів, в яких він може знаходитися, кількість його входів та виходів дорівнюють, відповідно, 87, 8, 7. Пам'ять автомата побудована на JK-тригерах, кодування станів - двійкове. Як відповідь записати число Kmod15.	6
	Визначити, скільки найменше виходів K має комбінаційна схема автомата Мілі, якщо кількість станів, в яких він може знаходитися, кількість його входів та виходів дорівнюють, відповідно, 114, 1, 15. Пам'ять автомата побудована на JK-тригерах, кодування станів - двійкове. Як відповідь записати число Kmod15.	E
	Визначити, скільки найменше виходів K має комбінаційна схема автомата Мілі, якщо кількість станів, в яких він може знаходитися, кількість його входів та виходів дорівнюють, відповідно, 831, 13, 8. Пам'ять автомата побудована на JK-тригерах, кодування станів - двійкове. Як відповідь записати число Kmod15.	D
	Визначити, скільки найменше виходів K має комбінаційна схема автомата Мілі, якщо кількість станів, в яких він може знаходитися, кількість його входів та виходів дорівнюють, відповідно, 1012, 13, 9. Пам'ять автомата побудована на JK-тригерах, кодування станів - двійкове. Як відповідь записати число Kmod15.	E
	Визначити, скільки найменше виходів K має комбінаційна схема автомата Мілі, якщо кількість станів, в яких він може знаходитися, кількість його входів та виходів дорівнюють, відповідно, 671, 10, 10. Пам'ять автомата побудована на JK-тригерах, кодування станів - двійкове. Як відповідь записати число Kmod15.	0

	Визначити, скільки найменше виходів K має комбінаційна схема автомата Мілі, якщо кількість станів, в яких він може знаходитися, кількість його входів та виходів дорівнюють, відповідно, 71, 3, 6. Пам'ять автомата побудована на JK-тригерах, кодування станів - двійкове. Як відповідь записати число Kmod15.	5
	Визначити, скільки найменше виходів K має комбінаційна схема автомата Мілі, якщо кількість станів, в яких він може знаходитися, кількість його входів та виходів дорівнюють, відповідно, 860, 5, 3. Пам'ять автомата побудована на JK-тригерах, кодування станів - двійкове. Як відповідь записати число Kmod15.	8
	Визначити, скільки найменше виходів K має комбінаційна схема автомата Мілі, якщо кількість станів, в яких він може знаходитися, кількість його входів та виходів дорівнюють, відповідно, 372, 12, 13. Пам'ять автомата побудована на JK-тригерах, кодування станів - двійкове. Як відповідь записати число Kmod15.	1
	Визначити, скільки найменше виходів K має комбінаційна схема автомата Мілі, якщо кількість станів, в яких він може знаходитися, кількість його входів та виходів дорівнюють, відповідно, 871, 10, 1. Пам'ять автомата побудована на JK-тригерах, кодування станів - двійкове. Як відповідь записати число Kmod15.	6
	Визначити, скільки найменше виходів K має комбінаційна схема автомата Мілі, якщо кількість станів, в яких він може знаходитися, кількість його входів та виходів дорівнюють, відповідно, 578, 14, 11. Пам'ять автомата побудована на JK-тригерах, кодування станів - двійкове. Як відповідь записати число Kmod15.	1
	Визначити, скільки найменше виходів K має комбінаційна схема автомата Мілі, якщо кількість станів, в яких він може знаходитися, кількість його входів та виходів дорівнюють, відповідно, 613, 9, 7. Пам'ять автомата побудована на JK-тригерах, кодування станів - двійкове. Як відповідь записати число Kmod15.	C
	Визначити, скільки найменше виходів K має комбінаційна схема автомата Мілі, якщо кількість станів, в яких він може знаходитися, кількість його входів та виходів дорівнюють, відповідно, 193, 7, 15. Пам'ять автомата побудована на JK-тригерах, кодування станів - двійкове. Як відповідь записати число Kmod15.	1
	Визначити, визначити в бітах об'єм V ПЗП мікропрограмного автомата Мура, якщо кількість станів, в яких він може знаходитися, кількість його входів та виходів дорівнюють, відповідно, 675, 10, 10. Пам'ять автомата побудована на D-тригерах, кодування станів - двійкове. Як відповідь записати число Vmod15.	A
	Визначити, визначити в бітах об'єм V ПЗП мікропрограмного автомата Мура, якщо кількість станів, в яких він може знаходитися, кількість його входів та виходів дорівнюють, відповідно, 454, 3, 15. Пам'ять автомата побудована на D-тригерах, кодування станів - двійкове. Як відповідь записати число Vmod15.	0
	Визначити, визначити в бітах об'єм V ПЗП мікропрограмного автомата Мура, якщо кількість станів, в яких він може знаходитися, кількість його входів та виходів дорівнюють, відповідно, 834, 5, 9. Пам'ять автомата побудована на D-тригерах, кодування станів - двійкове. Як відповідь записати число Vmod15.	C
	Визначити, визначити в бітах об'єм V ПЗП мікропрограмного автомата Мура, якщо кількість станів, в яких він може знаходитися, кількість його входів та виходів дорівнюють, відповідно, 395, 2, 10. Пам'ять автомата побудована на D-тригерах, кодування станів - двійкове. Як відповідь записати число Vmod15.	5
	Визначити, визначити в бітах об'єм V ПЗП мікропрограмного автомата Мура, якщо кількість станів, в яких він може знаходитися, кількість його входів та виходів дорівнюють, відповідно, 149, 8, 6. Пам'ять автомата побудована на D-тригерах, кодування станів - двійкове. Як відповідь записати число Vmod15.	6
	Визначити, визначити в бітах об'єм V ПЗП мікропрограмного автомата Мура, якщо кількість станів, в яких він може знаходитися, кількість його входів та виходів дорівнюють, відповідно, 185, 11, 5. Пам'ять автомата побудована на D-тригерах, кодування станів - двійкове. Як відповідь записати число Vmod15.	A

	Визначити, визначити в бітах об'єм V ПЗП мікропрограмного автомата Мура, якщо кількість станів, в яких він може знаходитися, кількість його входів та виходів дорівнюють, відповідно, 785, 11, 7. Пам'ять автомата побудована на D-тригерах, кодування станів - двійкове. Як відповідь записати число Vmod15.	E
	Визначити, визначити в бітах об'єм V ПЗП мікропрограмного автомата Мура, якщо кількість станів, в яких він може знаходитися, кількість його входів та виходів дорівнюють, відповідно, 659, 13, 8. Пам'ять автомата побудована на D-тригерах, кодування станів - двійкове. Як відповідь записати число Vmod15.	4
	Визначити, визначити в бітах об'єм V ПЗП мікропрограмного автомата Мура, якщо кількість станів, в яких він може знаходитися, кількість його входів та виходів дорівнюють, відповідно, 238, 12, 10. Пам'ять автомата побудована на D-тригерах, кодування станів - двійкове. Як відповідь записати число Vmod15.	A
	Визначити, визначити в бітах об'єм V ПЗП мікропрограмного автомата Мура, якщо кількість станів, в яких він може знаходитися, кількість його входів та виходів дорівнюють, відповідно, 969, 13, 12. Пам'ять автомата побудована на D-тригерах, кодування станів - двійкове. Як відповідь записати число Vmod15.	6
	Визначити, визначити в бітах об'єм V ПЗП мікропрограмного автомата Мура, якщо кількість станів, в яких він може знаходитися, кількість його входів та виходів дорівнюють, відповідно, 496, 12, 11. Пам'ять автомата побудована на D-тригерах, кодування станів - двійкове. Як відповідь записати число Vmod15.	7
	Визначити, визначити в бітах об'єм V ПЗП мікропрограмного автомата Мура, якщо кількість станів, в яких він може знаходитися, кількість його входів та виходів дорівнюють, відповідно, 836, 1, 15. Пам'ять автомата побудована на D-тригерах, кодування станів - двійкове. Як відповідь записати число Vmod15.	0
	Визначити, визначити в бітах об'єм V ПЗП мікропрограмного автомата Мура, якщо кількість станів, в яких він може знаходитися, кількість його входів та виходів дорівнюють, відповідно, 586, 12, 15. Пам'ять автомата побудована на D-тригерах, кодування станів - двійкове. Як відповідь записати число Vmod15.	0
	Визначити, визначити в бітах об'єм V ПЗП мікропрограмного автомата Мура, якщо кількість станів, в яких він може знаходитися, кількість його входів та виходів дорівнюють, відповідно, 988, 3, 4. Пам'ять автомата побудована на D-тригерах, кодування станів - двійкове. Як відповідь записати число Vmod15.	8
	Визначити, визначити в бітах об'єм V ПЗП мікропрограмного автомата Мура, якщо кількість станів, в яких він може знаходитися, кількість його входів та виходів дорівнюють, відповідно, 516, 9, 14. Пам'ять автомата побудована на D-тригерах, кодування станів - двійкове. Як відповідь записати число Vmod15.	7
	Визначити, визначити в бітах об'єм V ПЗП мікропрограмного автомата Мура, якщо кількість станів, в яких він може знаходитися, кількість його входів та виходів дорівнюють, відповідно, 476, 10, 15. Пам'ять автомата побудована на D-тригерах, кодування станів - двійкове. Як відповідь записати число Vmod15.	0
	Визначити, визначити в бітах об'єм V ПЗП мікропрограмного автомата Мура, якщо кількість станів, в яких він може знаходитися, кількість його входів та виходів дорівнюють, відповідно, 210, 4, 14. Пам'ять автомата побудована на D-тригерах, кодування станів - двійкове. Як відповідь записати число Vmod15.	E
	Визначити, визначити в бітах об'єм V ПЗП мікропрограмного автомата Мура, якщо кількість станів, в яких він може знаходитися, кількість його входів та виходів дорівнюють, відповідно, 578, 14, 4. Пам'ять автомата побудована на D-тригерах, кодування станів - двійкове. Як відповідь записати число Vmod15.	4
	Визначити, визначити в бітах об'єм V ПЗП мікропрограмного автомата Мура, якщо кількість станів, в яких він може знаходитися, кількість його входів та виходів дорівнюють, відповідно, 445, 4, 12. Пам'ять автомата побудована на D-тригерах, кодування станів - двійкове. Як відповідь записати число Vmod15.	9

	Визначити, визначити в бітах об'єм V ПЗП мікропрограмного автомата Мура, якщо кількість станів, в яких він може знаходитися, кількість його входів та виходів дорівнюють, відповідно, 200, 13, 5. Пам'ять автомата побудована на D-тригерах, кодування станів - двійкове. Як відповідь записати число Vmod15.	A
	Визначити, визначити в бітах об'єм V ПЗП мікропрограмного автомата Мура, якщо кількість станів, в яких він може знаходитися, кількість його входів та виходів дорівнюють, відповідно, 973, 10, 11. Пам'ять автомата побудована на D-тригерах, кодування станів - двійкове. Як відповідь записати число Vmod15.	B
	Визначити, визначити в бітах об'єм V ПЗП мікропрограмного автомата Мура, якщо кількість станів, в яких він може знаходитися, кількість його входів та виходів дорівнюють, відповідно, 41, 12, 15. Пам'ять автомата побудована на D-тригерах, кодування станів - двійкове. Як відповідь записати число Vmod15.	0
	Визначити, визначити в бітах об'єм V ПЗП мікропрограмного автомата Мура, якщо кількість станів, в яких він може знаходитися, кількість його входів та виходів дорівнюють, відповідно, 479, 13, 10. Пам'ять автомата побудована на D-тригерах, кодування станів - двійкове. Як відповідь записати число Vmod15.	A
	Визначити, визначити в бітах об'єм V ПЗП мікропрограмного автомата Мура, якщо кількість станів, в яких він може знаходитися, кількість його входів та виходів дорівнюють, відповідно, 455, 1, 8. Пам'ять автомата побудована на D-тригерах, кодування станів - двійкове. Як відповідь записати число Vmod15.	2
	Визначити, визначити в бітах об'єм V ПЗП мікропрограмного автомата Мура, якщо кількість станів, в яких він може знаходитися, кількість його входів та виходів дорівнюють, відповідно, 956, 9, 6. Пам'ять автомата побудована на D-тригерах, кодування станів - двійкове. Як відповідь записати число Vmod15.	3
	Визначити, визначити в бітах об'єм V ПЗП мікропрограмного автомата Мура, якщо кількість станів, в яких він може знаходитися, кількість його входів та виходів дорівнюють, відповідно, 138, 11, 8. Пам'ять автомата побудована на D-тригерах, кодування станів - двійкове. Як відповідь записати число Vmod15.	4
	Визначити, визначити в бітах об'єм V ПЗП мікропрограмного автомата Мура, якщо кількість станів, в яких він може знаходитися, кількість його входів та виходів дорівнюють, відповідно, 136, 6, 9. Пам'ять автомата побудована на D-тригерах, кодування станів - двійкове. Як відповідь записати число Vmod15.	6
	Визначити, визначити в бітах об'єм V ПЗП мікропрограмного автомата Мура, якщо кількість станів, в яких він може знаходитися, кількість його входів та виходів дорівнюють, відповідно, 790, 11, 12. Пам'ять автомата побудована на D-тригерах, кодування станів - двійкове. Як відповідь записати число Vmod15.	9
	Визначити, визначити в бітах об'єм V ПЗП мікропрограмного автомата Мура, якщо кількість станів, в яких він може знаходитися, кількість його входів та виходів дорівнюють, відповідно, 372, 9, 15. Пам'ять автомата побудована на D-тригерах, кодування станів - двійкове. Як відповідь записати число Vmod15.	0
	Визначити, визначити в бітах об'єм V ПЗП мікропрограмного автомата Мура, якщо кількість станів, в яких він може знаходитися, кількість його входів та виходів дорівнюють, відповідно, 717, 2, 13. Пам'ять автомата побудована на D-тригерах, кодування станів - двійкове. Як відповідь записати число Vmod15.	D
	Визначити, визначити в бітах об'єм V ПЗП мікропрограмного автомата Мура, якщо кількість станів, в яких він може знаходитися, кількість його входів та виходів дорівнюють, відповідно, 963, 5, 9. Пам'ять автомата побудована на D-тригерах, кодування станів - двійкове. Як відповідь записати число Vmod15.	C
	Визначити, визначити в бітах об'єм V ПЗП мікропрограмного автомата Мура, якщо кількість станів, в яких він може знаходитися, кількість його входів та виходів дорівнюють, відповідно, 358, 4, 5. Пам'ять автомата побудована на D-тригерах, кодування станів - двійкове. Як відповідь записати число Vmod15.	A

	Визначити, визначити в бітах об'єм V ПЗП мікропрограмного автомата Мура, якщо кількість станів, в яких він може знаходитися, кількість його входів та виходів дорівнюють, відповідно, 620, 3, 6. Пам'ять автомата побудована на D-тригерах, кодування станів - двійкове. Як відповідь записати число Vmod15.	C
	Визначити, визначити в бітах об'єм V ПЗП мікропрограмного автомата Мура, якщо кількість станів, в яких він може знаходитися, кількість його входів та виходів дорівнюють, відповідно, 209, 3, 5. Пам'ять автомата побудована на D-тригерах, кодування станів - двійкове. Як відповідь записати число Vmod15.	A
	Визначити, визначити в бітах об'єм V ПЗП мікропрограмного автомата Мура, якщо кількість станів, в яких він може знаходитися, кількість його входів та виходів дорівнюють, відповідно, 945, 3, 11. Пам'ять автомата побудована на D-тригерах, кодування станів - двійкове. Як відповідь записати число Vmod15.	7
	Визначити, визначити в бітах об'єм V ПЗП мікропрограмного автомата Мура, якщо кількість станів, в яких він може знаходитися, кількість його входів та виходів дорівнюють, відповідно, 617, 10, 7. Пам'ять автомата побудована на D-тригерах, кодування станів - двійкове. Як відповідь записати число Vmod15.	7
	Визначити, визначити в бітах об'єм V ПЗП мікропрограмного автомата Мура, якщо кількість станів, в яких він може знаходитися, кількість його входів та виходів дорівнюють, відповідно, 107, 6, 6. Пам'ять автомата побудована на D-тригерах, кодування станів - двійкове. Як відповідь записати число Vmod15.	C
	Визначити, визначити в бітах об'єм V ПЗП мікропрограмного автомата Мура, якщо кількість станів, в яких він може знаходитися, кількість його входів та виходів дорівнюють, відповідно, 899, 8, 8. Пам'ять автомата побудована на D-тригерах, кодування станів - двійкове. Як відповідь записати число Vmod15.	2
	Визначити, визначити в бітах об'єм V ПЗП мікропрограмного автомата Мура, якщо кількість станів, в яких він може знаходитися, кількість його входів та виходів дорівнюють, відповідно, 250, 12, 12. Пам'ять автомата побудована на D-тригерах, кодування станів - двійкове. Як відповідь записати число Vmod15.	C
	Визначити, визначити в бітах об'єм V ПЗП мікропрограмного автомата Мура, якщо кількість станів, в яких він може знаходитися, кількість його входів та виходів дорівнюють, відповідно, 798, 9, 8. Пам'ять автомата побудована на D-тригерах, кодування станів - двійкове. Як відповідь записати число Vmod15.	4
	Визначити, визначити в бітах об'єм V ПЗП мікропрограмного автомата Мура, якщо кількість станів, в яких він може знаходитися, кількість його входів та виходів дорівнюють, відповідно, 847, 14, 5. Пам'ять автомата побудована на D-тригерах, кодування станів - двійкове. Як відповідь записати число Vmod15.	5
	Визначити, визначити в бітах об'єм V ПЗП мікропрограмного автомата Мура, якщо кількість станів, в яких він може знаходитися, кількість його входів та виходів дорівнюють, відповідно, 603, 5, 13. Пам'ять автомата побудована на D-тригерах, кодування станів - двійкове. Як відповідь записати число Vmod15.	E
	Визначити, визначити в бітах об'єм V ПЗП мікропрограмного автомата Мура, якщо кількість станів, в яких він може знаходитися, кількість його входів та виходів дорівнюють, відповідно, 432, 10, 6. Пам'ять автомата побудована на D-тригерах, кодування станів - двійкове. Як відповідь записати число Vmod15.	3
	Визначити, визначити в бітах об'єм V ПЗП мікропрограмного автомата Мура, якщо кількість станів, в яких він може знаходитися, кількість його входів та виходів дорівнюють, відповідно, 30, 1, 8. Пам'ять автомата побудована на D-тригерах, кодування станів - двійкове. Як відповідь записати число Vmod15.	2
	Визначити, визначити в бітах об'єм V ПЗП мікропрограмного автомата Мура, якщо кількість станів, в яких він може знаходитися, кількість його входів та виходів дорівнюють, відповідно, 270, 13, 15. Пам'ять автомата побудована на D-тригерах, кодування станів - двійкове. Як відповідь записати число Vmod15.	0

	Визначити, визначити в бітах об'єм V ПЗП мікропрограмного автомата Мура, якщо кількість станів, в яких він може знаходитися, кількість його входів та виходів дорівнюють, відповідно, 52, 11, 9. Пам'ять автомата побудована на D-тригерах, кодування станів - двійкове. Як відповідь записати число Vmod15.	3
	Визначити, визначити в бітах об'єм V ПЗП мікропрограмного автомата Мура, якщо кількість станів, в яких він може знаходитися, кількість його входів та виходів дорівнюють, відповідно, 687, 12, 7. Пам'ять автомата побудована на D-тригерах, кодування станів - двійкове. Як відповідь записати число Vmod15.	D
	Визначити, визначити в бітах об'єм V ПЗП мікропрограмного автомата Мура, якщо кількість станів, в яких він може знаходитися, кількість його входів та виходів дорівнюють, відповідно, 592, 2, 5. Пам'ять автомата побудована на D-тригерах, кодування станів - двійкове. Як відповідь записати число Vmod15.	5
	Визначити, визначити в бітах об'єм V ПЗП мікропрограмного автомата Мура, якщо кількість станів, в яких він може знаходитися, кількість його входів та виходів дорівнюють, відповідно, 734, 3, 6. Пам'ять автомата побудована на D-тригерах, кодування станів - двійкове. Як відповідь записати число Vmod15.	C
	Визначити, визначити в бітах об'єм V ПЗП мікропрограмного автомата Мура, якщо кількість станів, в яких він може знаходитися, кількість його входів та виходів дорівнюють, відповідно, 5, 15, 5. Пам'ять автомата побудована на D-тригерах, кодування станів - двійкове. Як відповідь записати число Vmod15.	5
	Визначити, визначити в бітах об'єм V ПЗП мікропрограмного автомата Мура, якщо кількість станів, в яких він може знаходитися, кількість його входів та виходів дорівнюють, відповідно, 583, 6, 9. Пам'ять автомата побудована на D-тригерах, кодування станів - двійкове. Як відповідь записати число Vmod15.	9
	Визначити, визначити в бітах об'єм V ПЗП мікропрограмного автомата Мура, якщо кількість станів, в яких він може знаходитися, кількість його входів та виходів дорівнюють, відповідно, 651, 1, 11. Пам'ять автомата побудована на D-тригерах, кодування станів - двійкове. Як відповідь записати число Vmod15.	D
	Визначити, визначити в бітах об'єм V ПЗП мікропрограмного автомата Мура, якщо кількість станів, в яких він може знаходитися, кількість його входів та виходів дорівнюють, відповідно, 350, 1, 8. Пам'ять автомата побудована на D-тригерах, кодування станів - двійкове. Як відповідь записати число Vmod15.	2
	Визначити, визначити в бітах об'єм V ПЗП мікропрограмного автомата Мура, якщо кількість станів, в яких він може знаходитися, кількість його входів та виходів дорівнюють, відповідно, 264, 10, 11. Пам'ять автомата побудована на D-тригерах, кодування станів - двійкове. Як відповідь записати число Vmod15.	D
	Визначити, визначити в бітах об'єм V ПЗП мікропрограмного автомата Мура, якщо кількість станів, в яких він може знаходитися, кількість його входів та виходів дорівнюють, відповідно, 124, 2, 10. Пам'ять автомата побудована на D-тригерах, кодування станів - двійкове. Як відповідь записати число Vmod15.	5
	Визначити, визначити в бітах об'єм V ПЗП мікропрограмного автомата Мура, якщо кількість станів, в яких він може знаходитися, кількість його входів та виходів дорівнюють, відповідно, 95, 9, 12. Пам'ять автомата побудована на D-тригерах, кодування станів - двійкове. Як відповідь записати число Vmod15.	C
	Визначити, визначити в бітах об'єм V ПЗП мікропрограмного автомата Мура, якщо кількість станів, в яких він може знаходитися, кількість його входів та виходів дорівнюють, відповідно, 527, 7, 12. Пам'ять автомата побудована на D-тригерах, кодування станів - двійкове. Як відповідь записати число Vmod15.	9
	Визначити, визначити в бітах об'єм V ПЗП мікропрограмного автомата Мура, якщо кількість станів, в яких він може знаходитися, кількість його входів та виходів дорівнюють, відповідно, 105, 4, 10. Пам'ять автомата побудована на D-тригерах, кодування станів - двійкове. Як відповідь записати число Vmod15.	5

	Визначити, визначити в бітах об'єм V ПЗП мікропрограмного автомата Мура, якщо кількість станів, в яких він може знаходитися, кількість його входів та виходів дорівнюють, відповідно, 436, 14, 8. Пам'ять автомата побудована на D-тригерах, кодування станів - двійкове. Як відповідь записати число Vmod15.	4
	Визначити, визначити в бітах об'єм V ПЗП мікропрограмного автомата Мура, якщо кількість станів, в яких він може знаходитися, кількість його входів та виходів дорівнюють, відповідно, 798, 2, 7. Пам'ять автомата побудована на D-тригерах, кодування станів - двійкове. Як відповідь записати число Vmod15.	7
	Визначити, визначити в бітах об'єм V ПЗП мікропрограмного автомата Мура, якщо кількість станів, в яких він може знаходитися, кількість його входів та виходів дорівнюють, відповідно, 566, 4, 15. Пам'ять автомата побудована на D-тригерах, кодування станів - двійкове. Як відповідь записати число Vmod15.	0
	Визначити, визначити в бітах об'єм V ПЗП мікропрограмного автомата Мура, якщо кількість станів, в яких він може знаходитися, кількість його входів та виходів дорівнюють, відповідно, 215, 2, 12. Пам'ять автомата побудована на D-тригерах, кодування станів - двійкове. Як відповідь записати число Vmod15.	3
	Визначити, визначити в бітах об'єм V ПЗП мікропрограмного автомата Мура, якщо кількість станів, в яких він може знаходитися, кількість його входів та виходів дорівнюють, відповідно, 1023, 10, 14. Пам'ять автомата побудована на D-тригерах, кодування станів - двійкове. Як відповідь записати число Vmod15.	E
	Визначити, визначити в бітах об'єм V ПЗП мікропрограмного автомата Мура, якщо кількість станів, в яких він може знаходитися, кількість його входів та виходів дорівнюють, відповідно, 754, 3, 13. Пам'ять автомата побудована на D-тригерах, кодування станів - двійкове. Як відповідь записати число Vmod15.	B
	Визначити, визначити в бітах об'єм V ПЗП мікропрограмного автомата Мура, якщо кількість станів, в яких він може знаходитися, кількість його входів та виходів дорівнюють, відповідно, 853, 2, 15. Пам'ять автомата побудована на D-тригерах, кодування станів - двійкове. Як відповідь записати число Vmod15.	0
	Визначити, визначити в бітах об'єм V ПЗП мікропрограмного автомата Мура, якщо кількість станів, в яких він може знаходитися, кількість його входів та виходів дорівнюють, відповідно, 259, 1, 8. Пам'ять автомата побудована на D-тригерах, кодування станів - двійкове. Як відповідь записати число Vmod15.	2
	Визначити, визначити в бітах об'єм V ПЗП мікропрограмного автомата Мура, якщо кількість станів, в яких він може знаходитися, кількість його входів та виходів дорівнюють, відповідно, 302, 14, 10. Пам'ять автомата побудована на D-тригерах, кодування станів - двійкове. Як відповідь записати число Vmod15.	5
	Визначити, визначити в бітах об'єм V ПЗП мікропрограмного автомата Мура, якщо кількість станів, в яких він може знаходитися, кількість його входів та виходів дорівнюють, відповідно, 440, 12, 11. Пам'ять автомата побудована на D-тригерах, кодування станів - двійкове. Як відповідь записати число Vmod15.	7
	Визначити, визначити в бітах об'єм V ПЗП мікропрограмного автомата Мура, якщо кількість станів, в яких він може знаходитися, кількість його входів та виходів дорівнюють, відповідно, 636, 12, 5. Пам'ять автомата побудована на D-тригерах, кодування станів - двійкове. Як відповідь записати число Vmod15.	5
	Визначити, визначити в бітах об'єм V ПЗП мікропрограмного автомата Мура, якщо кількість станів, в яких він може знаходитися, кількість його входів та виходів дорівнюють, відповідно, 823, 4, 7. Пам'ять автомата побудована на D-тригерах, кодування станів - двійкове. Як відповідь записати число Vmod15.	D
	Визначити, визначити в бітах об'єм V ПЗП мікропрограмного автомата Мура, якщо кількість станів, в яких він може знаходитися, кількість його входів та виходів дорівнюють, відповідно, 109, 4, 4. Пам'ять автомата побудована на D-тригерах, кодування станів - двійкове. Як відповідь записати число Vmod15.	2

	Визначити, визначити в бітах об'єм V ПЗП мікропрограмного автомата Мура, якщо кількість станів, в яких він може знаходитися, кількість його входів та виходів дорівнюють, відповідно, 557, 9, 5. Пам'ять автомата побудована на D-тригерах, кодування станів - двійкове. Як відповідь записати число Vmod15.	A
	Визначити, визначити в бітах об'єм V ПЗП мікропрограмного автомата Мура, якщо кількість станів, в яких він може знаходитися, кількість його входів та виходів дорівнюють, відповідно, 476, 1, 11. Пам'ять автомата побудована на D-тригерах, кодування станів - двійкове. Як відповідь записати число Vmod15.	E
	Визначити, визначити в бітах об'єм V ПЗП мікропрограмного автомата Мура, якщо кількість станів, в яких він може знаходитися, кількість його входів та виходів дорівнюють, відповідно, 670, 7, 8. Пам'ять автомата побудована на D-тригерах, кодування станів - двійкове. Як відповідь записати число Vmod15.	1
	Визначити, визначити в бітах об'єм V ПЗП мікропрограмного автомата Мура, якщо кількість станів, в яких він може знаходитися, кількість його входів та виходів дорівнюють, відповідно, 10, 6, 14. Пам'ять автомата побудована на D-тригерах, кодування станів - двійкове. Як відповідь записати число Vmod15.	B
	Визначити, визначити в бітах об'єм V ПЗП мікропрограмного автомата Мура, якщо кількість станів, в яких він може знаходитися, кількість його входів та виходів дорівнюють, відповідно, 593, 13, 15. Пам'ять автомата побудована на D-тригерах, кодування станів - двійкове. Як відповідь записати число Vmod15.	0
	Визначити, визначити в бітах об'єм V ПЗП мікропрограмного автомата Мура, якщо кількість станів, в яких він може знаходитися, кількість його входів та виходів дорівнюють, відповідно, 565, 9, 12. Пам'ять автомата побудована на D-тригерах, кодування станів - двійкове. Як відповідь записати число Vmod15.	6
	Визначити, визначити в бітах об'єм V ПЗП мікропрограмного автомата Мура, якщо кількість станів, в яких він може знаходитися, кількість його входів та виходів дорівнюють, відповідно, 894, 14, 13. Пам'ять автомата побудована на D-тригерах, кодування станів - двійкове. Як відповідь записати число Vmod15.	D
	Визначити, визначити в бітах об'єм V ПЗП мікропрограмного автомата Мура, якщо кількість станів, в яких він може знаходитися, кількість його входів та виходів дорівнюють, відповідно, 710, 8, 5. Пам'ять автомата побудована на D-тригерах, кодування станів - двійкове. Як відповідь записати число Vmod15.	5
	Визначити, визначити в бітах об'єм V ПЗП мікропрограмного автомата Мура, якщо кількість станів, в яких він може знаходитися, кількість його входів та виходів дорівнюють, відповідно, 96, 5, 10. Пам'ять автомата побудована на D-тригерах, кодування станів - двійкове. Як відповідь записати число Vmod15.	A
	Визначити, визначити в бітах об'єм V ПЗП мікропрограмного автомата Мура, якщо кількість станів, в яких він може знаходитися, кількість його входів та виходів дорівнюють, відповідно, 1015, 5, 8. Пам'ять автомата побудована на D-тригерах, кодування станів - двійкове. Як відповідь записати число Vmod15.	4
	Визначити, визначити в бітах об'єм V ПЗП мікропрограмного автомата Мура, якщо кількість станів, в яких він може знаходитися, кількість його входів та виходів дорівнюють, відповідно, 842, 5, 6. Пам'ять автомата побудована на D-тригерах, кодування станів - двійкове. Як відповідь записати число Vmod15.	3
	Визначити, визначити в бітах об'єм V ПЗП мікропрограмного автомата Мура, якщо кількість станів, в яких він може знаходитися, кількість його входів та виходів дорівнюють, відповідно, 411, 14, 15. Пам'ять автомата побудована на D-тригерах, кодування станів - двійкове. Як відповідь записати число Vmod15.	0
	Визначити, визначити в бітах об'єм V ПЗП мікропрограмного автомата Мура, якщо кількість станів, в яких він може знаходитися, кількість його входів та виходів дорівнюють, відповідно, 617, 4, 11. Пам'ять автомата побудована на D-тригерах, кодування станів - двійкове. Як відповідь записати число Vmod15.	E

	Визначити, визначити в бітах об'єм V ПЗП мікропрограмного автомата Мура, якщо кількість станів, в яких він може знаходитися, кількість його входів та виходів дорівнюють, відповідно, 444, 7, 12. Пам'ять автомата побудована на D-тригерах, кодування станів - двійкове. Як відповідь записати число Vmod15.	C
	Визначити, визначити в бітах об'єм V ПЗП мікропрограмного автомата Мура, якщо кількість станів, в яких він може знаходитися, кількість його входів та виходів дорівнюють, відповідно, 895, 2, 7. Пам'ять автомата побудована на D-тригерах, кодування станів - двійкове. Як відповідь записати число Vmod15.	7
	Визначити, визначити в бітах об'єм V ПЗП мікропрограмного автомата Мура, якщо кількість станів, в яких він може знаходитися, кількість його входів та виходів дорівнюють, відповідно, 961, 7, 14. Пам'ять автомата побудована на D-тригерах, кодування станів - двійкове. Як відповідь записати число Vmod15.	D
	Визначити, визначити в бітах об'єм V ПЗП мікропрограмного автомата Мура, якщо кількість станів, в яких він може знаходитися, кількість його входів та виходів дорівнюють, відповідно, 1005, 7, 5. Пам'ять автомата побудована на D-тригерах, кодування станів - двійкове. Як відповідь записати число Vmod15.	A
	Визначити, визначити в бітах об'єм V ПЗП мікропрограмного автомата Мура, якщо кількість станів, в яких він може знаходитися, кількість його входів та виходів дорівнюють, відповідно, 439, 2, 8. Пам'ять автомата побудована на D-тригерах, кодування станів - двійкове. Як відповідь записати число Vmod15.	4
	Визначити, визначити в бітах об'єм V ПЗП мікропрограмного автомата Мура, якщо кількість станів, в яких він може знаходитися, кількість його входів та виходів дорівнюють, відповідно, 8, 7, 7. Пам'ять автомата побудована на D-тригерах, кодування станів - двійкове. Як відповідь записати число Vmod15.	D
	Визначити, визначити в бітах об'єм V ПЗП мікропрограмного автомата Мура, якщо кількість станів, в яких він може знаходитися, кількість його входів та виходів дорівнюють, відповідно, 805, 10, 14. Пам'ять автомата побудована на D-тригерах, кодування станів - двійкове. Як відповідь записати число Vmod15.	E
	Визначити, визначити в бітах об'єм V ПЗП мікропрограмного автомата Мура, якщо кількість станів, в яких він може знаходитися, кількість його входів та виходів дорівнюють, відповідно, 282, 11, 11. Пам'ять автомата побудована на D-тригерах, кодування станів - двійкове. Як відповідь записати число Vmod15.	B
	Визначити, визначити в бітах об'єм V ПЗП мікропрограмного автомата Мура, якщо кількість станів, в яких він може знаходитися, кількість його входів та виходів дорівнюють, відповідно, 391, 14, 7. Пам'ять автомата побудована на D-тригерах, кодування станів - двійкове. Як відповідь записати число Vmod15.	B
	Визначити, визначити в бітах об'єм V ПЗП мікропрограмного автомата Мура, якщо кількість станів, в яких він може знаходитися, кількість його входів та виходів дорівнюють, відповідно, 961, 6, 8. Пам'ять автомата побудована на D-тригерах, кодування станів - двійкове. Як відповідь записати число Vmod15.	8
	Визначити, визначити в бітах об'єм V ПЗП мікропрограмного автомата Мура, якщо кількість станів, в яких він може знаходитися, кількість його входів та виходів дорівнюють, відповідно, 690, 7, 4. Пам'ять автомата побудована на D-тригерах, кодування станів - двійкове. Як відповідь записати число Vmod15.	8
	Визначити, визначити в бітах об'єм V ПЗП мікропрограмного автомата Мура, якщо кількість станів, в яких він може знаходитися, кількість його входів та виходів дорівнюють, відповідно, 596, 9, 14. Пам'ять автомата побудована на D-тригерах, кодування станів - двійкове. Як відповідь записати число Vmod15.	7
	Визначити, визначити в бітах об'єм V ПЗП мікропрограмного автомата Мура, якщо кількість станів, в яких він може знаходитися, кількість його входів та виходів дорівнюють, відповідно, 1002, 1, 14. Пам'ять автомата побудована на D-тригерах, кодування станів - двійкове. Як відповідь записати число Vmod15.	7

	Визначити, визначити в бітах об'єм V ПЗП мікропрограмного автомата Мура, якщо кількість станів, в яких він може знаходитися, кількість його входів та виходів дорівнюють, відповідно, 539, 2, 4. Пам'ять автомата побудована на D-тригерах, кодування станів - двійкове. Як відповідь записати число Vmod15.	4
	Визначити, визначити в бітах об'єм V ПЗП мікропрограмного автомата Мура, якщо кількість станів, в яких він може знаходитися, кількість його входів та виходів дорівнюють, відповідно, 548, 9, 8. Пам'ять автомата побудована на D-тригерах, кодування станів - двійкове. Як відповідь записати число Vmod15.	4
	Визначити, визначити в бітах об'єм V ПЗП мікропрограмного автомата Мура, якщо кількість станів, в яких він може знаходитися, кількість його входів та виходів дорівнюють, відповідно, 370, 5, 12. Пам'ять автомата побудована на D-тригерах, кодування станів - двійкове. Як відповідь записати число Vmod15.	3
	Визначити, визначити в бітах об'єм V ПЗП мікропрограмного автомата Мура, якщо кількість станів, в яких він може знаходитися, кількість його входів та виходів дорівнюють, відповідно, 222, 1, 15. Пам'ять автомата побудована на D-тригерах, кодування станів - двійкове. Як відповідь записати число Vmod15.	0
	Визначити, визначити в бітах об'єм V ПЗП мікропрограмного автомата Мура, якщо кількість станів, в яких він може знаходитися, кількість його входів та виходів дорівнюють, відповідно, 998, 1, 4. Пам'ять автомата побудована на D-тригерах, кодування станів - двійкове. Як відповідь записати число Vmod15.	2
	Визначити, визначити в бітах об'єм V ПЗП мікропрограмного автомата Мура, якщо кількість станів, в яких він може знаходитися, кількість його входів та виходів дорівнюють, відповідно, 316, 7, 6. Пам'ять автомата побудована на D-тригерах, кодування станів - двійкове. Як відповідь записати число Vmod15.	6
	Визначити, визначити в бітах об'єм V ПЗП мікропрограмного автомата Мура, якщо кількість станів, в яких він може знаходитися, кількість його входів та виходів дорівнюють, відповідно, 670, 5, 10. Пам'ять автомата побудована на D-тригерах, кодування станів - двійкове. Як відповідь записати число Vmod15.	5
	Визначити, визначити в бітах об'єм V ПЗП мікропрограмного автомата Мура, якщо кількість станів, в яких він може знаходитися, кількість його входів та виходів дорівнюють, відповідно, 626, 9, 5. Пам'ять автомата побудована на D-тригерах, кодування станів - двійкове. Як відповідь записати число Vmod15.	A
	Визначити, визначити в бітах об'єм V ПЗП мікропрограмного автомата Мура, якщо кількість станів, в яких він може знаходитися, кількість його входів та виходів дорівнюють, відповідно, 24, 11, 9. Пам'ять автомата побудована на D-тригерах, кодування станів - двійкове. Як відповідь записати число Vmod15.	9
	Визначити, визначити в бітах об'єм V ПЗП мікропрограмного автомата Мура, якщо кількість станів, в яких він може знаходитися, кількість його входів та виходів дорівнюють, відповідно, 201, 10, 4. Пам'ять автомата побудована на D-тригерах, кодування станів - двійкове. Як відповідь записати число Vmod15.	1
	Визначити, визначити в бітах об'єм V ПЗП мікропрограмного автомата Мура, якщо кількість станів, в яких він може знаходитися, кількість його входів та виходів дорівнюють, відповідно, 705, 8, 4. Пам'ять автомата побудована на D-тригерах, кодування станів - двійкове. Як відповідь записати число Vmod15.	1
	Визначити, визначити в бітах об'єм V ПЗП мікропрограмного автомата Мура, якщо кількість станів, в яких він може знаходитися, кількість його входів та виходів дорівнюють, відповідно, 36, 5, 7. Пам'ять автомата побудована на D-тригерах, кодування станів - двійкове. Як відповідь записати число Vmod15.	B
	Визначити, визначити в бітах об'єм V ПЗП мікропрограмного автомата Мура, якщо кількість станів, в яких він може знаходитися, кількість його входів та виходів дорівнюють, відповідно, 553, 6, 12. Пам'ять автомата побудована на D-тригерах, кодування станів - двійкове. Як відповідь записати число Vmod15.	C

	Визначити, визначити в бітах об'єм V ПЗП мікропрограмного автомата Мура, якщо кількість станів, в яких він може знаходитися, кількість його входів та виходів дорівнюють, відповідно, 464, 2, 13. Пам'ять автомата побудована на D-тригерах, кодування станів - двійкове. Як відповідь записати число Vmod15.	E
	Визначити, визначити в бітах об'єм V ПЗП мікропрограмного автомата Мура, якщо кількість станів, в яких він може знаходитися, кількість його входів та виходів дорівнюють, відповідно, 582, 4, 15. Пам'ять автомата побудована на D-тригерах, кодування станів - двійкове. Як відповідь записати число Vmod15.	0
	Визначити, визначити в бітах об'єм V ПЗП мікропрограмного автомата Мура, якщо кількість станів, в яких він може знаходитися, кількість його входів та виходів дорівнюють, відповідно, 197, 4, 5. Пам'ять автомата побудована на D-тригерах, кодування станів - двійкове. Як відповідь записати число Vmod15.	5
	Визначити, визначити в бітах об'єм V ПЗП мікропрограмного автомата Мура, якщо кількість станів, в яких він може знаходитися, кількість його входів та виходів дорівнюють, відповідно, 297, 13, 7. Пам'ять автомата побудована на D-тригерах, кодування станів - двійкове. Як відповідь записати число Vmod15.	D
	Визначити, визначити в бітах об'єм V ПЗП мікропрограмного автомата Мура, якщо кількість станів, в яких він може знаходитися, кількість його входів та виходів дорівнюють, відповідно, 381, 10, 15. Пам'ять автомата побудована на D-тригерах, кодування станів - двійкове. Як відповідь записати число Vmod15.	0
	Визначити, визначити в бітах об'єм V ПЗП мікропрограмного автомата Мура, якщо кількість станів, в яких він може знаходитися, кількість його входів та виходів дорівнюють, відповідно, 939, 10, 15. Пам'ять автомата побудована на D-тригерах, кодування станів - двійкове. Як відповідь записати число Vmod15.	0
	Визначити, визначити в бітах об'єм V ПЗП мікропрограмного автомата Мура, якщо кількість станів, в яких він може знаходитися, кількість його входів та виходів дорівнюють, відповідно, 956, 2, 9. Пам'ять автомата побудована на D-тригерах, кодування станів - двійкове. Як відповідь записати число Vmod15.	9
	Визначити, визначити в бітах об'єм V ПЗП мікропрограмного автомата Мура, якщо кількість станів, в яких він може знаходитися, кількість його входів та виходів дорівнюють, відповідно, 297, 8, 10. Пам'ять автомата побудована на D-тригерах, кодування станів - двійкове. Як відповідь записати число Vmod15.	5
	Визначити, визначити в бітах об'єм V ПЗП мікропрограмного автомата Мура, якщо кількість станів, в яких він може знаходитися, кількість його входів та виходів дорівнюють, відповідно, 34, 13, 13. Пам'ять автомата побудована на D-тригерах, кодування станів - двійкове. Як відповідь записати число Vmod15.	E
	Визначити, визначити в бітах об'єм V ПЗП мікропрограмного автомата Мура, якщо кількість станів, в яких він може знаходитися, кількість його входів та виходів дорівнюють, відповідно, 942, 5, 8. Пам'ять автомата побудована на D-тригерах, кодування станів - двійкове. Як відповідь записати число Vmod15.	4
	Визначити, визначити в бітах об'єм V ПЗП мікропрограмного автомата Мура, якщо кількість станів, в яких він може знаходитися, кількість його входів та виходів дорівнюють, відповідно, 719, 15, 11. Пам'ять автомата побудована на D-тригерах, кодування станів - двійкове. Як відповідь записати число Vmod15.	7
	Визначити, визначити в бітах об'єм V ПЗП мікропрограмного автомата Мура, якщо кількість станів, в яких він може знаходитися, кількість його входів та виходів дорівнюють, відповідно, 263, 10, 11. Пам'ять автомата побудована на D-тригерах, кодування станів - двійкове. Як відповідь записати число Vmod15.	D
	Визначити, визначити в бітах об'єм V ПЗП мікропрограмного автомата Мура, якщо кількість станів, в яких він може знаходитися, кількість його входів та виходів дорівнюють, відповідно, 637, 3, 9. Пам'ять автомата побудована на D-тригерах, кодування станів - двійкове. Як відповідь записати число Vmod15.	3

	Визначити, визначити в бітах об'єм V ПЗП мікропрограмного автомата Мура, якщо кількість станів, в яких він може знаходитися, кількість його входів та виходів дорівнюють, відповідно, 837, 13, 13. Пам'ять автомата побудована на D-тригерах, кодування станів - двійкове. Як відповідь записати число Vmod15.	E
	Визначити, визначити в бітах об'єм V ПЗП мікропрограмного автомата Мура, якщо кількість станів, в яких він може знаходитися, кількість його входів та виходів дорівнюють, відповідно, 874, 6, 15. Пам'ять автомата побудована на D-тригерах, кодування станів - двійкове. Як відповідь записати число Vmod15.	0
	Визначити, визначити в бітах об'єм V ПЗП мікропрограмного автомата Мура, якщо кількість станів, в яких він може знаходитися, кількість його входів та виходів дорівнюють, відповідно, 835, 6, 15. Пам'ять автомата побудована на D-тригерах, кодування станів - двійкове. Як відповідь записати число Vmod15.	0
	Визначити, визначити в бітах об'єм V ПЗП мікропрограмного автомата Мура, якщо кількість станів, в яких він може знаходитися, кількість його входів та виходів дорівнюють, відповідно, 40, 11, 9. Пам'ять автомата побудована на D-тригерах, кодування станів - двійкове. Як відповідь записати число Vmod15.	3
	Визначити, визначити в бітах об'єм V ПЗП мікропрограмного автомата Мура, якщо кількість станів, в яких він може знаходитися, кількість його входів та виходів дорівнюють, відповідно, 500, 11, 12. Пам'ять автомата побудована на D-тригерах, кодування станів - двійкове. Як відповідь записати число Vmod15.	C
	Визначити, визначити в бітах об'єм V ПЗП мікропрограмного автомата Мура, якщо кількість станів, в яких він може знаходитися, кількість його входів та виходів дорівнюють, відповідно, 876, 12, 15. Пам'ять автомата побудована на D-тригерах, кодування станів - двійкове. Як відповідь записати число Vmod15.	0
	Визначити, визначити в бітах об'єм V ПЗП мікропрограмного автомата Мура, якщо кількість станів, в яких він може знаходитися, кількість його входів та виходів дорівнюють, відповідно, 998, 2, 4. Пам'ять автомата побудована на D-тригерах, кодування станів - двійкове. Як відповідь записати число Vmod15.	4
	Визначити, визначити в бітах об'єм V ПЗП мікропрограмного автомата Мура, якщо кількість станів, в яких він може знаходитися, кількість його входів та виходів дорівнюють, відповідно, 798, 1, 5. Пам'ять автомата побудована на D-тригерах, кодування станів - двійкове. Як відповідь записати число Vmod15.	A
	Визначити, визначити в бітах об'єм V ПЗП мікропрограмного автомата Мура, якщо кількість станів, в яких він може знаходитися, кількість його входів та виходів дорівнюють, відповідно, 647, 1, 4. Пам'ять автомата побудована на D-тригерах, кодування станів - двійкове. Як відповідь записати число Vmod15.	2
	Визначити, визначити в бітах об'єм V ПЗП мікропрограмного автомата Мура, якщо кількість станів, в яких він може знаходитися, кількість його входів та виходів дорівнюють, відповідно, 467, 13, 11. Пам'ять автомата побудована на D-тригерах, кодування станів - двійкове. Як відповідь записати число Vmod15.	E
	Визначити, визначити в бітах об'єм V ПЗП мікропрограмного автомата Мура, якщо кількість станів, в яких він може знаходитися, кількість його входів та виходів дорівнюють, відповідно, 687, 14, 4. Пам'ять автомата побудована на D-тригерах, кодування станів - двійкове. Як відповідь записати число Vmod15.	4
	Визначити, визначити в бітах об'єм V ПЗП мікропрограмного автомата Мура, якщо кількість станів, в яких він може знаходитися, кількість його входів та виходів дорівнюють, відповідно, 234, 9, 5. Пам'ять автомата побудована на D-тригерах, кодування станів - двійкове. Як відповідь записати число Vmod15.	A
	Визначити, визначити в бітах об'єм V ПЗП мікропрограмного автомата Мура, якщо кількість станів, в яких він може знаходитися, кількість його входів та виходів дорівнюють, відповідно, 865, 4, 12. Пам'ять автомата побудована на D-тригерах, кодування станів - двійкове. Як відповідь записати число Vmod15.	3

	Визначити, визначити в бітах об'єм V ПЗП мікропрограмного автомата Мура, якщо кількість станів, в яких він може знаходитися, кількість його входів та виходів дорівнюють, відповідно, 465, 10, 10. Пам'ять автомата побудована на D-тригерах, кодування станів - двійкове. Як відповідь записати число Vmod15.	5
	Визначити, визначити в бітах об'єм V ПЗП мікропрограмного автомата Мура, якщо кількість станів, в яких він може знаходитися, кількість його входів та виходів дорівнюють, відповідно, 598, 7, 15. Пам'ять автомата побудована на D-тригерах, кодування станів - двійкове. Як відповідь записати число Vmod15.	0
	Визначити, визначити в бітах об'єм V ПЗП мікропрограмного автомата Мура, якщо кількість станів, в яких він може знаходитися, кількість його входів та виходів дорівнюють, відповідно, 1004, 2, 13. Пам'ять автомата побудована на D-тригерах, кодування станів - двійкове. Як відповідь записати число Vmod15.	D
	Визначити, визначити в бітах об'єм V ПЗП мікропрограмного автомата Мура, якщо кількість станів, в яких він може знаходитися, кількість його входів та виходів дорівнюють, відповідно, 360, 13, 7. Пам'ять автомата побудована на D-тригерах, кодування станів - двійкове. Як відповідь записати число Vmod15.	D
	Визначити, визначити в бітах об'єм V ПЗП мікропрограмного автомата Мура, якщо кількість станів, в яких він може знаходитися, кількість його входів та виходів дорівнюють, відповідно, 112, 12, 11. Пам'ять автомата побудована на D-тригерах, кодування станів - двійкове. Як відповідь записати число Vmod15.	D
	Визначити, визначити в бітах об'єм V ПЗП мікропрограмного автомата Мура, якщо кількість станів, в яких він може знаходитися, кількість його входів та виходів дорівнюють, відповідно, 673, 11, 15. Пам'ять автомата побудована на D-тригерах, кодування станів - двійкове. Як відповідь записати число Vmod15.	0
	Визначити, визначити в бітах об'єм V ПЗП мікропрограмного автомата Мура, якщо кількість станів, в яких він може знаходитися, кількість його входів та виходів дорівнюють, відповідно, 712, 2, 6. Пам'ять автомата побудована на D-тригерах, кодування станів - двійкове. Як відповідь записати число Vmod15.	6
	Визначити, визначити в бітах об'єм V ПЗП мікропрограмного автомата Мура, якщо кількість станів, в яких він може знаходитися, кількість його входів та виходів дорівнюють, відповідно, 122, 11, 12. Пам'ять автомата побудована на D-тригерах, кодування станів - двійкове. Як відповідь записати число Vmod15.	3
	Визначити, визначити в бітах об'єм V ПЗП мікропрограмного автомата Мура, якщо кількість станів, в яких він може знаходитися, кількість його входів та виходів дорівнюють, відповідно, 770, 13, 9. Пам'ять автомата побудована на D-тригерах, кодування станів - двійкове. Як відповідь записати число Vmod15.	C
	Визначити, визначити в бітах об'єм V ПЗП мікропрограмного автомата Мура, якщо кількість станів, в яких він може знаходитися, кількість його входів та виходів дорівнюють, відповідно, 342, 13, 14. Пам'ять автомата побудована на D-тригерах, кодування станів - двійкове. Як відповідь записати число Vmod15.	B
	Визначити, визначити в бітах об'єм V ПЗП мікропрограмного автомата Мура, якщо кількість станів, в яких він може знаходитися, кількість його входів та виходів дорівнюють, відповідно, 907, 1, 8. Пам'ять автомата побудована на D-тригерах, кодування станів - двійкове. Як відповідь записати число Vmod15.	4
	Визначити, визначити в бітах об'єм V ПЗП мікропрограмного автомата Мура, якщо кількість станів, в яких він може знаходитися, кількість його входів та виходів дорівнюють, відповідно, 847, 9, 8. Пам'ять автомата побудована на D-тригерах, кодування станів - двійкове. Як відповідь записати число Vmod15.	4
	Визначити, визначити в бітах об'єм V ПЗП мікропрограмного автомата Мура, якщо кількість станів, в яких він може знаходитися, кількість його входів та виходів дорівнюють, відповідно, 904, 13, 5. Пам'ять автомата побудована на D-тригерах, кодування станів - двійкове. Як відповідь записати число Vmod15.	A

	Визначити, визначити в бітах об'єм V ПЗП мікропрограмного автомата Мура, якщо кількість станів, в яких він може знаходитися, кількість його входів та виходів дорівнюють, відповідно, 651, 10, 9. Пам'ять автомата побудована на D-тригерах, кодування станів - двійкове. Як відповідь записати число Vmod15.	9
	Визначити, визначити в бітах об'єм V ПЗП мікропрограмного автомата Мура, якщо кількість станів, в яких він може знаходитися, кількість його входів та виходів дорівнюють, відповідно, 260, 13, 9. Пам'ять автомата побудована на D-тригерах, кодування станів - двійкове. Як відповідь записати число Vmod15.	6
	Визначити, визначити в бітах об'єм V ПЗП мікропрограмного автомата Мура, якщо кількість станів, в яких він може знаходитися, кількість його входів та виходів дорівнюють, відповідно, 174, 10, 5. Пам'ять автомата побудована на D-тригерах, кодування станів - двійкове. Як відповідь записати число Vmod15.	5
	Визначити, визначити в бітах об'єм V ПЗП мікропрограмного автомата Мура, якщо кількість станів, в яких він може знаходитися, кількість його входів та виходів дорівнюють, відповідно, 463, 9, 10. Пам'ять автомата побудована на D-тригерах, кодування станів - двійкове. Як відповідь записати число Vmod15.	A
	Визначити, визначити в бітах об'єм V ПЗП мікропрограмного автомата Мура, якщо кількість станів, в яких він може знаходитися, кількість його входів та виходів дорівнюють, відповідно, 544, 10, 6. Пам'ять автомата побудована на D-тригерах, кодування станів - двійкове. Як відповідь записати число Vmod15.	6
	Визначити, визначити в бітах об'єм V ПЗП мікропрограмного автомата Мура, якщо кількість станів, в яких він може знаходитися, кількість його входів та виходів дорівнюють, відповідно, 807, 12, 6. Пам'ять автомата побудована на D-тригерах, кодування станів - двійкове. Як відповідь записати число Vmod15.	9
	Визначити, визначити в бітах об'єм V ПЗП мікропрограмного автомата Мура, якщо кількість станів, в яких він може знаходитися, кількість його входів та виходів дорівнюють, відповідно, 424, 1, 7. Пам'ять автомата побудована на D-тригерах, кодування станів - двійкове. Як відповідь записати число Vmod15.	D
	Визначити, визначити в бітах об'єм V ПЗП мікропрограмного автомата Мура, якщо кількість станів, в яких він може знаходитися, кількість його входів та виходів дорівнюють, відповідно, 632, 8, 12. Пам'ять автомата побудована на D-тригерах, кодування станів - двійкове. Як відповідь записати число Vmod15.	3
	Визначити, визначити в бітах об'єм V ПЗП мікропрограмного автомата Мура, якщо кількість станів, в яких він може знаходитися, кількість його входів та виходів дорівнюють, відповідно, 728, 4, 4. Пам'ять автомата побудована на D-тригерах, кодування станів - двійкове. Як відповідь записати число Vmod15.	1
	Визначити, визначити в бітах об'єм V ПЗП мікропрограмного автомата Мура, якщо кількість станів, в яких він може знаходитися, кількість його входів та виходів дорівнюють, відповідно, 618, 15, 12. Пам'ять автомата побудована на D-тригерах, кодування станів - двійкове. Як відповідь записати число Vmod15.	9
	Визначити, визначити в бітах об'єм V ПЗП мікропрограмного автомата Мура, якщо кількість станів, в яких він може знаходитися, кількість його входів та виходів дорівнюють, відповідно, 315, 8, 10. Пам'ять автомата побудована на D-тригерах, кодування станів - двійкове. Як відповідь записати число Vmod15.	5
	Визначити, визначити в бітах об'єм V ПЗП мікропрограмного автомата Мура, якщо кількість станів, в яких він може знаходитися, кількість його входів та виходів дорівнюють, відповідно, 686, 4, 12. Пам'ять автомата побудована на D-тригерах, кодування станів - двійкове. Як відповідь записати число Vmod15.	3
	Визначити, визначити в бітах об'єм V ПЗП мікропрограмного автомата Мура, якщо кількість станів, в яких він може знаходитися, кількість його входів та виходів дорівнюють, відповідно, 56, 8, 9. Пам'ять автомата побудована на D-тригерах, кодування станів - двійкове. Як відповідь записати число Vmod15.	6

	Визначити, визначити в бітах об'єм V ПЗП мікропрограмного автомата Мура, якщо кількість станів, в яких він може знаходитися, кількість його входів та виходів дорівнюють, відповідно, 969, 13, 9. Пам'ять автомата побудована на D-тригерах, кодування станів - двійкове. Як відповідь записати число Vmod15.	C
	Визначити, визначити в бітах об'єм V ПЗП мікропрограмного автомата Мура, якщо кількість станів, в яких він може знаходитися, кількість його входів та виходів дорівнюють, відповідно, 947, 8, 5. Пам'ять автомата побудована на D-тригерах, кодування станів - двійкове. Як відповідь записати число Vmod15.	5
	Визначити, визначити в бітах об'єм V ПЗП мікропрограмного автомата Мура, якщо кількість станів, в яких він може знаходитися, кількість його входів та виходів дорівнюють, відповідно, 334, 6, 11. Пам'ять автомата побудована на D-тригерах, кодування станів - двійкове. Як відповідь записати число Vmod15.	D
	Визначити, визначити в бітах об'єм V ПЗП мікропрограмного автомата Мура, якщо кількість станів, в яких він може знаходитися, кількість його входів та виходів дорівнюють, відповідно, 966, 8, 4. Пам'ять автомата побудована на D-тригерах, кодування станів - двійкове. Як відповідь записати число Vmod15.	1
	Визначити, визначити в бітах об'єм V ПЗП мікропрограмного автомата Мура, якщо кількість станів, в яких він може знаходитися, кількість його входів та виходів дорівнюють, відповідно, 182, 5, 11. Пам'ять автомата побудована на D-тригерах, кодування станів - двійкове. Як відповідь записати число Vmod15.	7
	Визначити, визначити в бітах об'єм V ПЗП мікропрограмного автомата Мура, якщо кількість станів, в яких він може знаходитися, кількість його входів та виходів дорівнюють, відповідно, 49, 10, 5. Пам'ять автомата побудована на D-тригерах, кодування станів - двійкове. Як відповідь записати число Vmod15.	5
	Визначити, визначити в бітах об'єм V ПЗП мікропрограмного автомата Мура, якщо кількість станів, в яких він може знаходитися, кількість його входів та виходів дорівнюють, відповідно, 432, 15, 5. Пам'ять автомата побудована на D-тригерах, кодування станів - двійкове. Як відповідь записати число Vmod15.	5
	Визначити, визначити в бітах об'єм V ПЗП мікропрограмного автомата Мура, якщо кількість станів, в яких він може знаходитися, кількість його входів та виходів дорівнюють, відповідно, 395, 14, 4. Пам'ять автомата побудована на D-тригерах, кодування станів - двійкове. Як відповідь записати число Vmod15.	2
	Визначити, визначити в бітах об'єм V ПЗП мікропрограмного автомата Мура, якщо кількість станів, в яких він може знаходитися, кількість його входів та виходів дорівнюють, відповідно, 764, 10, 11. Пам'ять автомата побудована на D-тригерах, кодування станів - двійкове. Як відповідь записати число Vmod15.	B
	Визначити, визначити в бітах об'єм V ПЗП мікропрограмного автомата Мура, якщо кількість станів, в яких він може знаходитися, кількість його входів та виходів дорівнюють, відповідно, 843, 13, 8. Пам'ять автомата побудована на D-тригерах, кодування станів - двійкове. Як відповідь записати число Vmod15.	4
	Визначити, визначити в бітах об'єм V ПЗП мікропрограмного автомата Мура, якщо кількість станів, в яких він може знаходитися, кількість його входів та виходів дорівнюють, відповідно, 212, 8, 8. Пам'ять автомата побудована на D-тригерах, кодування станів - двійкове. Як відповідь записати число Vmod15.	8
	Визначити, визначити в бітах об'єм V ПЗП мікропрограмного автомата Мура, якщо кількість станів, в яких він може знаходитися, кількість його входів та виходів дорівнюють, відповідно, 321, 2, 10. Пам'ять автомата побудована на D-тригерах, кодування станів - двійкове. Як відповідь записати число Vmod15.	5
	Визначити, визначити в бітах об'єм V ПЗП мікропрограмного автомата Мура, якщо кількість станів, в яких він може знаходитися, кількість його входів та виходів дорівнюють, відповідно, 929, 8, 10. Пам'ять автомата побудована на D-тригерах, кодування станів - двійкове. Як відповідь записати число Vmod15.	A

	Визначити, визначити в бітах об'єм V ПЗП мікропрограмного автомата Мура, якщо кількість станів, в яких він може знаходитися, кількість його входів та виходів дорівнюють, відповідно, 796, 3, 8. Пам'ять автомата побудована на D-тригерах, кодування станів - двійкове. Як відповідь записати число Vmod15.	1
	Визначити, визначити в бітах об'єм V ПЗП мікропрограмного автомата Мура, якщо кількість станів, в яких він може знаходитися, кількість його входів та виходів дорівнюють, відповідно, 638, 1, 15. Пам'ять автомата побудована на D-тригерах, кодування станів - двійкове. Як відповідь записати число Vmod15.	0
	Визначити, визначити в бітах об'єм V ПЗП мікропрограмного автомата Мура, якщо кількість станів, в яких він може знаходитися, кількість його входів та виходів дорівнюють, відповідно, 883, 1, 10. Пам'ять автомата побудована на D-тригерах, кодування станів - двійкове. Як відповідь записати число Vmod15.	5
	Визначити, визначити в бітах об'єм V ПЗП мікропрограмного автомата Мура, якщо кількість станів, в яких він може знаходитися, кількість його входів та виходів дорівнюють, відповідно, 1005, 1, 14. Пам'ять автомата побудована на D-тригерах, кодування станів - двійкове. Як відповідь записати число Vmod15.	7
	Визначити, визначити в бітах об'єм V ПЗП мікропрограмного автомата Мура, якщо кількість станів, в яких він може знаходитися, кількість його входів та виходів дорівнюють, відповідно, 696, 8, 7. Пам'ять автомата побудована на D-тригерах, кодування станів - двійкове. Як відповідь записати число Vmod15.	D
	Визначити, визначити в бітах об'єм V ПЗП мікропрограмного автомата Мура, якщо кількість станів, в яких він може знаходитися, кількість його входів та виходів дорівнюють, відповідно, 704, 4, 11. Пам'ять автомата побудована на D-тригерах, кодування станів - двійкове. Як відповідь записати число Vmod15.	E
	Визначити, визначити в бітах об'єм V ПЗП мікропрограмного автомата Мура, якщо кількість станів, в яких він може знаходитися, кількість його входів та виходів дорівнюють, відповідно, 868, 5, 8. Пам'ять автомата побудована на D-тригерах, кодування станів - двійкове. Як відповідь записати число Vmod15.	4
	Визначити, визначити в бітах об'єм V ПЗП мікропрограмного автомата Мура, якщо кількість станів, в яких він може знаходитися, кількість його входів та виходів дорівнюють, відповідно, 756, 5, 14. Пам'ять автомата побудована на D-тригерах, кодування станів - двійкове. Як відповідь записати число Vmod15.	7
	Визначити, визначити в бітах об'єм V ПЗП мікропрограмного автомата Мура, якщо кількість станів, в яких він може знаходитися, кількість його входів та виходів дорівнюють, відповідно, 441, 8, 5. Пам'ять автомата побудована на D-тригерах, кодування станів - двійкове. Як відповідь записати число Vmod15.	A
	Визначити, визначити в бітах об'єм V ПЗП мікропрограмного автомата Мура, якщо кількість станів, в яких він може знаходитися, кількість його входів та виходів дорівнюють, відповідно, 742, 15, 9. Пам'ять автомата побудована на D-тригерах, кодування станів - двійкове. Як відповідь записати число Vmod15.	3
	Визначити, визначити в бітах об'єм V ПЗП мікропрограмного автомата Мура, якщо кількість станів, в яких він може знаходитися, кількість його входів та виходів дорівнюють, відповідно, 454, 14, 8. Пам'ять автомата побудована на D-тригерах, кодування станів - двійкове. Як відповідь записати число Vmod15.	4
	Визначити, визначити в бітах об'єм V ПЗП мікропрограмного автомата Мура, якщо кількість станів, в яких він може знаходитися, кількість його входів та виходів дорівнюють, відповідно, 534, 3, 4. Пам'ять автомата побудована на D-тригерах, кодування станів - двійкове. Як відповідь записати число Vmod15.	8
	Визначити, визначити в бітах об'єм V ПЗП мікропрограмного автомата Мура, якщо кількість станів, в яких він може знаходитися, кількість його входів та виходів дорівнюють, відповідно, 899, 7, 8. Пам'ять автомата побудована на D-тригерах, кодування станів - двійкове. Як відповідь записати число Vmod15.	1

	Визначити, визначити в бітах об'єм V ПЗП мікропрограмного автомата Мура, якщо кількість станів, в яких він може знаходитися, кількість його входів та виходів дорівнюють, відповідно, 408, 9, 14. Пам'ять автомата побудована на D-тригерах, кодування станів - двійкове. Як відповідь записати число Vmod15.	B
	Визначити, визначити в бітах об'єм V ПЗП мікропрограмного автомата Мура, якщо кількість станів, в яких він може знаходитися, кількість його входів та виходів дорівнюють, відповідно, 290, 2, 5. Пам'ять автомата побудована на D-тригерах, кодування станів - двійкове. Як відповідь записати число Vmod15.	A
	Визначити, визначити в бітах об'єм V ПЗП мікропрограмного автомата Мура, якщо кількість станів, в яких він може знаходитися, кількість його входів та виходів дорівнюють, відповідно, 156, 15, 15. Пам'ять автомата побудована на D-тригерах, кодування станів - двійкове. Як відповідь записати число Vmod15.	0
	Визначити, визначити в бітах об'єм V ПЗП мікропрограмного автомата Мура, якщо кількість станів, в яких він може знаходитися, кількість його входів та виходів дорівнюють, відповідно, 167, 7, 7. Пам'ять автомата побудована на D-тригерах, кодування станів - двійкове. Як відповідь записати число Vmod15.	B
	Визначити, визначити в бітах об'єм V ПЗП мікропрограмного автомата Мура, якщо кількість станів, в яких він може знаходитися, кількість його входів та виходів дорівнюють, відповідно, 306, 11, 13. Пам'ять автомата побудована на D-тригерах, кодування станів - двійкове. Як відповідь записати число Vmod15.	D
	Визначити, визначити в бітах об'єм V ПЗП мікропрограмного автомата Мура, якщо кількість станів, в яких він може знаходитися, кількість його входів та виходів дорівнюють, відповідно, 647, 1, 14. Пам'ять автомата побудована на D-тригерах, кодування станів - двійкове. Як відповідь записати число Vmod15.	7
	Визначити, визначити в бітах об'єм V ПЗП мікропрограмного автомата Мура, якщо кількість станів, в яких він може знаходитися, кількість його входів та виходів дорівнюють, відповідно, 489, 6, 10. Пам'ять автомата побудована на D-тригерах, кодування станів - двійкове. Як відповідь записати число Vmod15.	5
	Визначити, визначити в бітах об'єм V ПЗП мікропрограмного автомата Мура, якщо кількість станів, в яких він може знаходитися, кількість його входів та виходів дорівнюють, відповідно, 117, 13, 8. Пам'ять автомата побудована на D-тригерах, кодування станів - двійкове. Як відповідь записати число Vmod15.	8
	Визначити, визначити в бітах об'єм V ПЗП мікропрограмного автомата Мура, якщо кількість станів, в яких він може знаходитися, кількість його входів та виходів дорівнюють, відповідно, 56, 9, 12. Пам'ять автомата побудована на D-тригерах, кодування станів - двійкове. Як відповідь записати число Vmod15.	6
	Визначити, визначити в бітах об'єм V ПЗП мікропрограмного автомата Мура, якщо кількість станів, в яких він може знаходитися, кількість його входів та виходів дорівнюють, відповідно, 161, 3, 14. Пам'ять автомата побудована на D-тригерах, кодування станів - двійкове. Як відповідь записати число Vmod15.	7
	Визначити, визначити в бітах об'єм V ПЗП мікропрограмного автомата Мура, якщо кількість станів, в яких він може знаходитися, кількість його входів та виходів дорівнюють, відповідно, 506, 4, 13. Пам'ять автомата побудована на D-тригерах, кодування станів - двійкове. Як відповідь записати число Vmod15.	B
	Визначити, визначити в бітах об'єм V ПЗП мікропрограмного автомата Мура, якщо кількість станів, в яких він може знаходитися, кількість його входів та виходів дорівнюють, відповідно, 89, 5, 6. Пам'ять автомата побудована на D-тригерах, кодування станів - двійкове. Як відповідь записати число Vmod15.	6
	Визначити, визначити в бітах об'єм V ПЗП мікропрограмного автомата Мура, якщо кількість станів, в яких він може знаходитися, кількість його входів та виходів дорівнюють, відповідно, 896, 7, 5. Пам'ять автомата побудована на D-тригерах, кодування станів - двійкове. Як відповідь записати число Vmod15.	A

	Визначити, визначити в бітах об'єм V ПЗП мікропрограмного автомата Мура, якщо кількість станів, в яких він може знаходитися, кількість його входів та виходів дорівнюють, відповідно, 2, 9, 7. Пам'ять автомата побудована на D-тригерах, кодування станів - двійкове. Як відповідь записати число Vmod15.	D
	Визначити, визначити в бітах об'єм V ПЗП мікропрограмного автомата Мура, якщо кількість станів, в яких він може знаходитися, кількість його входів та виходів дорівнюють, відповідно, 661, 3, 15. Пам'ять автомата побудована на D-тригерах, кодування станів - двійкове. Як відповідь записати число Vmod15.	0
	Визначити, визначити в бітах об'єм V ПЗП мікропрограмного автомата Мура, якщо кількість станів, в яких він може знаходитися, кількість його входів та виходів дорівнюють, відповідно, 492, 15, 14. Пам'ять автомата побудована на D-тригерах, кодування станів - двійкове. Як відповідь записати число Vmod15.	E
	Визначити, визначити в бітах об'єм V ПЗП мікропрограмного автомата Мура, якщо кількість станів, в яких він може знаходитися, кількість його входів та виходів дорівнюють, відповідно, 35, 6, 6. Пам'ять автомата побудована на D-тригерах, кодування станів - двійкове. Як відповідь записати число Vmod15.	6
	Визначити, визначити в бітах об'єм V ПЗП мікропрограмного автомата Мура, якщо кількість станів, в яких він може знаходитися, кількість його входів та виходів дорівнюють, відповідно, 9, 12, 11. Пам'ять автомата побудована на D-тригерах, кодування станів - двійкове. Як відповідь записати число Vmod15.	B
	Визначити, визначити в бітах об'єм V ПЗП мікропрограмного автомата Мура, якщо кількість станів, в яких він може знаходитися, кількість його входів та виходів дорівнюють, відповідно, 1022, 6, 13. Пам'ять автомата побудована на D-тригерах, кодування станів - двійкове. Як відповідь записати число Vmod15.	D
	Визначити, визначити в бітах об'єм V ПЗП мікропрограмного автомата Мура, якщо кількість станів, в яких він може знаходитися, кількість його входів та виходів дорівнюють, відповідно, 977, 6, 5. Пам'ять автомата побудована на D-тригерах, кодування станів - двійкове. Як відповідь записати число Vmod15.	5
	Визначити, визначити в бітах об'єм V ПЗП мікропрограмного автомата Мура, якщо кількість станів, в яких він може знаходитися, кількість його входів та виходів дорівнюють, відповідно, 40, 15, 14. Пам'ять автомата побудована на D-тригерах, кодування станів - двійкове. Як відповідь записати число Vmod15.	D
	Визначити, визначити в бітах об'єм V ПЗП мікропрограмного автомата Мура, якщо кількість станів, в яких він може знаходитися, кількість його входів та виходів дорівнюють, відповідно, 282, 9, 13. Пам'ять автомата побудована на D-тригерах, кодування станів - двійкове. Як відповідь записати число Vmod15.	7
	Визначити, визначити в бітах об'єм V ПЗП мікропрограмного автомата Мура, якщо кількість станів, в яких він може знаходитися, кількість його входів та виходів дорівнюють, відповідно, 577, 9, 7. Пам'ять автомата побудована на D-тригерах, кодування станів - двійкове. Як відповідь записати число Vmod15.	B
	Визначити, визначити в бітах об'єм V ПЗП мікропрограмного автомата Мура, якщо кількість станів, в яких він може знаходитися, кількість його входів та виходів дорівнюють, відповідно, 734, 9, 5. Пам'ять автомата побудована на D-тригерах, кодування станів - двійкове. Як відповідь записати число Vmod15.	A
	Визначити, визначити в бітах об'єм V ПЗП мікропрограмного автомата Мура, якщо кількість станів, в яких він може знаходитися, кількість його входів та виходів дорівнюють, відповідно, 216, 4, 15. Пам'ять автомата побудована на D-тригерах, кодування станів - двійкове. Як відповідь записати число Vmod15.	0
	Визначити, визначити в бітах об'єм V ПЗП мікропрограмного автомата Мура, якщо кількість станів, в яких він може знаходитися, кількість його входів та виходів дорівнюють, відповідно, 316, 14, 5. Пам'ять автомата побудована на D-тригерах, кодування станів - двійкове. Як відповідь записати число Vmod15.	A

	Визначити, визначити в бітах об'єм V ПЗП мікропрограмного автомата Мура, якщо кількість станів, в яких він може знаходитися, кількість його входів та виходів дорівнюють, відповідно, 682, 2, 10. Пам'ять автомата побудована на D-тригерах, кодування станів - двійкове. Як відповідь записати число Vmod15.	A
	Визначити, визначити в бітах об'єм V ПЗП мікропрограмного автомата Мура, якщо кількість станів, в яких він може знаходитися, кількість його входів та виходів дорівнюють, відповідно, 820, 5, 15. Пам'ять автомата побудована на D-тригерах, кодування станів - двійкове. Як відповідь записати число Vmod15.	0
	Визначити, визначити в бітах об'єм V ПЗП мікропрограмного автомата Мура, якщо кількість станів, в яких він може знаходитися, кількість його входів та виходів дорівнюють, відповідно, 161, 8, 7. Пам'ять автомата побудована на D-тригерах, кодування станів - двійкове. Як відповідь записати число Vmod15.	7
	Визначити, визначити в бітах об'єм V ПЗП мікропрограмного автомата Мура, якщо кількість станів, в яких він може знаходитися, кількість його входів та виходів дорівнюють, відповідно, 405, 2, 8. Пам'ять автомата побудована на D-тригерах, кодування станів - двійкове. Як відповідь записати число Vmod15.	4
	Визначити, визначити в бітах об'єм V ПЗП мікропрограмного автомата Мура, якщо кількість станів, в яких він може знаходитися, кількість його входів та виходів дорівнюють, відповідно, 579, 10, 4. Пам'ять автомата побудована на D-тригерах, кодування станів - двійкове. Як відповідь записати число Vmod15.	4
	Визначити, визначити в бітах об'єм V ПЗП мікропрограмного автомата Мура, якщо кількість станів, в яких він може знаходитися, кількість його входів та виходів дорівнюють, відповідно, 127, 3, 10. Пам'ять автомата побудована на D-тригерах, кодування станів - двійкове. Як відповідь записати число Vmod15.	A
	Визначити, визначити в бітах об'єм V ПЗП мікропрограмного автомата Мура, якщо кількість станів, в яких він може знаходитися, кількість його входів та виходів дорівнюють, відповідно, 168, 15, 6. Пам'ять автомата побудована на D-тригерах, кодування станів - двійкове. Як відповідь записати число Vmod15.	3
	Визначити, визначити в бітах об'єм V ПЗП мікропрограмного автомата Мура, якщо кількість станів, в яких він може знаходитися, кількість його входів та виходів дорівнюють, відповідно, 294, 5, 6. Пам'ять автомата побудована на D-тригерах, кодування станів - двійкове. Як відповідь записати число Vmod15.	9
	Визначити, визначити в бітах об'єм V ПЗП мікропрограмного автомата Мура, якщо кількість станів, в яких він може знаходитися, кількість його входів та виходів дорівнюють, відповідно, 80, 9, 10. Пам'ять автомата побудована на D-тригерах, кодування станів - двійкове. Як відповідь записати число Vmod15.	A
	Визначити, визначити в бітах об'єм V ПЗП мікропрограмного автомата Мура, якщо кількість станів, в яких він може знаходитися, кількість його входів та виходів дорівнюють, відповідно, 582, 4, 4. Пам'ять автомата побудована на D-тригерах, кодування станів - двійкове. Як відповідь записати число Vmod15.	1
	Визначити, визначити в бітах об'єм V ПЗП мікропрограмного автомата Мура, якщо кількість станів, в яких він може знаходитися, кількість його входів та виходів дорівнюють, відповідно, 938, 8, 7. Пам'ять автомата побудована на D-тригерах, кодування станів - двійкове. Як відповідь записати число Vmod15.	D
	Визначити, визначити в бітах об'єм V ПЗП мікропрограмного автомата Мура, якщо кількість станів, в яких він може знаходитися, кількість його входів та виходів дорівнюють, відповідно, 414, 7, 15. Пам'ять автомата побудована на D-тригерах, кодування станів - двійкове. Як відповідь записати число Vmod15.	0
	Визначити, визначити в бітах об'єм V ПЗП мікропрограмного автомата Мура, якщо кількість станів, в яких він може знаходитися, кількість його входів та виходів дорівнюють, відповідно, 668, 15, 10. Пам'ять автомата побудована на D-тригерах, кодування станів - двійкове. Як відповідь записати число Vmod15.	5

	Визначити, визначити в бітах об'єм V ПЗП мікропрограмного автомата Мура, якщо кількість станів, в яких він може знаходитися, кількість його входів та виходів дорівнюють, відповідно, 1018, 13, 11. Пам'ять автомата побудована на D-тригерах, кодування станів - двійкове. Як відповідь записати число Vmod15.	D
	Визначити, визначити в бітах об'єм V ПЗП мікропрограмного автомата Мура, якщо кількість станів, в яких він може знаходитися, кількість його входів та виходів дорівнюють, відповідно, 778, 11, 5. Пам'ять автомата побудована на D-тригерах, кодування станів - двійкове. Як відповідь записати число Vmod15.	A
	Визначити, визначити в бітах об'єм V ПЗП мікропрограмного автомата Мура, якщо кількість станів, в яких він може знаходитися, кількість його входів та виходів дорівнюють, відповідно, 466, 13, 15. Пам'ять автомата побудована на D-тригерах, кодування станів - двійкове. Як відповідь записати число Vmod15.	0
	Визначити, визначити в бітах об'єм V ПЗП мікропрограмного автомата Мура, якщо кількість станів, в яких він може знаходитися, кількість його входів та виходів дорівнюють, відповідно, 64, 14, 6. Пам'ять автомата побудована на D-тригерах, кодування станів - двійкове. Як відповідь записати число Vmod15.	6
	Визначити, визначити в бітах об'єм V ПЗП мікропрограмного автомата Мура, якщо кількість станів, в яких він може знаходитися, кількість його входів та виходів дорівнюють, відповідно, 606, 1, 5. Пам'ять автомата побудована на D-тригерах, кодування станів - двійкове. Як відповідь записати число Vmod15.	A
	Визначити, визначити в бітах об'єм V ПЗП мікропрограмного автомата Мура, якщо кількість станів, в яких він може знаходитися, кількість його входів та виходів дорівнюють, відповідно, 805, 3, 10. Пам'ять автомата побудована на D-тригерах, кодування станів - двійкове. Як відповідь записати число Vmod15.	5
	Визначити, визначити в бітах об'єм V ПЗП мікропрограмного автомата Мура, якщо кількість станів, в яких він може знаходитися, кількість його входів та виходів дорівнюють, відповідно, 834, 13, 8. Пам'ять автомата побудована на D-тригерах, кодування станів - двійкове. Як відповідь записати число Vmod15.	4
	Визначити, визначити в бітах об'єм V ПЗП мікропрограмного автомата Мура, якщо кількість станів, в яких він може знаходитися, кількість його входів та виходів дорівнюють, відповідно, 651, 15, 14. Пам'ять автомата побудована на D-тригерах, кодування станів - двійкове. Як відповідь записати число Vmod15.	D
	Визначити, визначити в бітах об'єм V ПЗП мікропрограмного автомата Мура, якщо кількість станів, в яких він може знаходитися, кількість його входів та виходів дорівнюють, відповідно, 246, 4, 10. Пам'ять автомата побудована на D-тригерах, кодування станів - двійкове. Як відповідь записати число Vmod15.	A
	Визначити, визначити в бітах об'єм V ПЗП мікропрограмного автомата Мура, якщо кількість станів, в яких він може знаходитися, кількість його входів та виходів дорівнюють, відповідно, 550, 12, 12. Пам'ять автомата побудована на D-тригерах, кодування станів - двійкове. Як відповідь записати число Vmod15.	3
	Визначити, визначити в бітах об'єм V ПЗП мікропрограмного автомата Мура, якщо кількість станів, в яких він може знаходитися, кількість його входів та виходів дорівнюють, відповідно, 477, 10, 10. Пам'ять автомата побудована на D-тригерах, кодування станів - двійкове. Як відповідь записати число Vmod15.	5
	Визначити, визначити в бітах об'єм V ПЗП мікропрограмного автомата Мура, якщо кількість станів, в яких він може знаходитися, кількість його входів та виходів дорівнюють, відповідно, 727, 6, 6. Пам'ять автомата побудована на D-тригерах, кодування станів - двійкове. Як відповідь записати число Vmod15.	6
	Визначити, визначити в бітах об'єм V ПЗП мікропрограмного автомата Мура, якщо кількість станів, в яких він може знаходитися, кількість його входів та виходів дорівнюють, відповідно, 777, 5, 8. Пам'ять автомата побудована на D-тригерах, кодування станів - двійкове. Як відповідь записати число Vmod15.	4

	Визначити, визначити в бітах об'єм V ПЗП мікропрограмного автомата Мура, якщо кількість станів, в яких він може знаходитися, кількість його входів та виходів дорівнюють, відповідно, 659, 4, 7. Пам'ять автомата побудована на D-тригерах, кодування станів - двійкове. Як відповідь записати число Vmod15.	D
	Визначити, визначити в бітах об'єм V ПЗП мікропрограмного автомата Мура, якщо кількість станів, в яких він може знаходитися, кількість його входів та виходів дорівнюють, відповідно, 4, 12, 8. Пам'ять автомата побудована на D-тригерах, кодування станів - двійкове. Як відповідь записати число Vmod15.	2
	Визначити, визначити в бітах об'єм V ПЗП мікропрограмного автомата Мура, якщо кількість станів, в яких він може знаходитися, кількість його входів та виходів дорівнюють, відповідно, 871, 4, 15. Пам'ять автомата побудована на D-тригерах, кодування станів - двійкове. Як відповідь записати число Vmod15.	0
	Визначити, визначити в бітах об'єм V ПЗП мікропрограмного автомата Мура, якщо кількість станів, в яких він може знаходитися, кількість його входів та виходів дорівнюють, відповідно, 1009, 7, 10. Пам'ять автомата побудована на D-тригерах, кодування станів - двійкове. Як відповідь записати число Vmod15.	5
	Визначити, визначити в бітах об'єм V ПЗП мікропрограмного автомата Мура, якщо кількість станів, в яких він може знаходитися, кількість його входів та виходів дорівнюють, відповідно, 445, 9, 7. Пам'ять автомата побудована на D-тригерах, кодування станів - двійкове. Як відповідь записати число Vmod15.	D
	Визначити, визначити в бітах об'єм V ПЗП мікропрограмного автомата Мура, якщо кількість станів, в яких він може знаходитися, кількість його входів та виходів дорівнюють, відповідно, 267, 11, 4. Пам'ять автомата побудована на D-тригерах, кодування станів - двійкове. Як відповідь записати число Vmod15.	4
	Визначити, визначити в бітах об'єм V ПЗП мікропрограмного автомата Мура, якщо кількість станів, в яких він може знаходитися, кількість його входів та виходів дорівнюють, відповідно, 35, 9, 8. Пам'ять автомата побудована на D-тригерах, кодування станів - двійкове. Як відповідь записати число Vmod15.	4
	Визначити, визначити в бітах об'єм V ПЗП мікропрограмного автомата Мура, якщо кількість станів, в яких він може знаходитися, кількість його входів та виходів дорівнюють, відповідно, 338, 2, 13. Пам'ять автомата побудована на D-тригерах, кодування станів - двійкове. Як відповідь записати число Vmod15.	E
	Визначити, визначити в бітах об'єм V ПЗП мікропрограмного автомата Мура, якщо кількість станів, в яких він може знаходитися, кількість його входів та виходів дорівнюють, відповідно, 454, 11, 13. Пам'ять автомата побудована на D-тригерах, кодування станів - двійкове. Як відповідь записати число Vmod15.	D
	Визначити, визначити в бітах об'єм V ПЗП мікропрограмного автомата Мура, якщо кількість станів, в яких він може знаходитися, кількість його входів та виходів дорівнюють, відповідно, 917, 7, 12. Пам'ять автомата побудована на D-тригерах, кодування станів - двійкове. Як відповідь записати число Vmod15.	9
	Визначити, визначити в бітах об'єм V ПЗП мікропрограмного автомата Мура, якщо кількість станів, в яких він може знаходитися, кількість його входів та виходів дорівнюють, відповідно, 375, 1, 15. Пам'ять автомата побудована на D-тригерах, кодування станів - двійкове. Як відповідь записати число Vmod15.	0
	Визначити, визначити в бітах об'єм V ПЗП мікропрограмного автомата Мура, якщо кількість станів, в яких він може знаходитися, кількість його входів та виходів дорівнюють, відповідно, 615, 1, 6. Пам'ять автомата побудована на D-тригерах, кодування станів - двійкове. Як відповідь записати число Vmod15.	3
	Визначити, визначити в бітах об'єм V ПЗП мікропрограмного автомата Мура, якщо кількість станів, в яких він може знаходитися, кількість його входів та виходів дорівнюють, відповідно, 142, 13, 5. Пам'ять автомата побудована на D-тригерах, кодування станів - двійкове. Як відповідь записати число Vmod15.	A

	Визначити, визначити в бітах об'єм V ПЗП мікропрограмного автомата Мура, якщо кількість станів, в яких він може знаходитися, кількість його входів та виходів дорівнюють, відповідно, 990, 14, 5. Пам'ять автомата побудована на D-тригерах, кодування станів - двійкове. Як відповідь записати число Vmod15.	5
	Визначити, визначити в бітах об'єм V ПЗП мікропрограмного автомата Мура, якщо кількість станів, в яких він може знаходитися, кількість його входів та виходів дорівнюють, відповідно, 280, 9, 8. Пам'ять автомата побудована на D-тригерах, кодування станів - двійкове. Як відповідь записати число Vmod15.	2
	Визначити, визначити в бітах об'єм V ПЗП мікропрограмного автомата Мура, якщо кількість станів, в яких він може знаходитися, кількість його входів та виходів дорівнюють, відповідно, 130, 9, 4. Пам'ять автомата побудована на D-тригерах, кодування станів - двійкове. Як відповідь записати число Vmod15.	8
	Визначити, визначити в бітах об'єм V ПЗП мікропрограмного автомата Мура, якщо кількість станів, в яких він може знаходитися, кількість його входів та виходів дорівнюють, відповідно, 649, 2, 15. Пам'ять автомата побудована на D-тригерах, кодування станів - двійкове. Як відповідь записати число Vmod15.	0
	Визначити, визначити в бітах об'єм V ПЗП мікропрограмного автомата Мура, якщо кількість станів, в яких він може знаходитися, кількість його входів та виходів дорівнюють, відповідно, 69, 12, 4. Пам'ять автомата побудована на D-тригерах, кодування станів - двійкове. Як відповідь записати число Vmod15.	2
	Визначити, визначити в бітах об'єм V ПЗП мікропрограмного автомата Мура, якщо кількість станів, в яких він може знаходитися, кількість його входів та виходів дорівнюють, відповідно, 537, 14, 6. Пам'ять автомата побудована на D-тригерах, кодування станів - двійкове. Як відповідь записати число Vmod15.	6
	Визначити, визначити в бітах об'єм V ПЗП мікропрограмного автомата Мура, якщо кількість станів, в яких він може знаходитися, кількість його входів та виходів дорівнюють, відповідно, 962, 2, 9. Пам'ять автомата побудована на D-тригерах, кодування станів - двійкове. Як відповідь записати число Vmod15.	9
	Визначити, визначити в бітах об'єм V ПЗП мікропрограмного автомата Мура, якщо кількість станів, в яких він може знаходитися, кількість його входів та виходів дорівнюють, відповідно, 577, 9, 7. Пам'ять автомата побудована на D-тригерах, кодування станів - двійкове. Як відповідь записати число Vmod15.	B
	Визначити, визначити в бітах об'єм V ПЗП мікропрограмного автомата Мура, якщо кількість станів, в яких він може знаходитися, кількість його входів та виходів дорівнюють, відповідно, 472, 5, 15. Пам'ять автомата побудована на D-тригерах, кодування станів - двійкове. Як відповідь записати число Vmod15.	0
	Визначити, визначити в бітах об'єм V ПЗП мікропрограмного автомата Мура, якщо кількість станів, в яких він може знаходитися, кількість його входів та виходів дорівнюють, відповідно, 402, 14, 7. Пам'ять автомата побудована на D-тригерах, кодування станів - двійкове. Як відповідь записати число Vmod15.	B
	Визначити, визначити в бітах об'єм V ПЗП мікропрограмного автомата Мура, якщо кількість станів, в яких він може знаходитися, кількість його входів та виходів дорівнюють, відповідно, 346, 6, 10. Пам'ять автомата побудована на D-тригерах, кодування станів - двійкове. Як відповідь записати число Vmod15.	5
	Визначити, визначити в бітах об'єм V ПЗП мікропрограмного автомата Мура, якщо кількість станів, в яких він може знаходитися, кількість його входів та виходів дорівнюють, відповідно, 352, 1, 15. Пам'ять автомата побудована на D-тригерах, кодування станів - двійкове. Як відповідь записати число Vmod15.	0
	Визначити, визначити в бітах об'єм V ПЗП мікропрограмного автомата Мура, якщо кількість станів, в яких він може знаходитися, кількість його входів та виходів дорівнюють, відповідно, 642, 10, 5. Пам'ять автомата побудована на D-тригерах, кодування станів - двійкове. Як відповідь записати число Vmod15.	5

	Визначити, визначити в бітах об'єм V ПЗП мікропрограмного автомата Мура, якщо кількість станів, в яких він може знаходитися, кількість його входів та виходів дорівнюють, відповідно, 143, 1, 5. Пам'ять автомата побудована на D-тригерах, кодування станів - двійкове. Як відповідь записати число Vmod15.	A
	Визначити, визначити в бітах об'єм V ПЗП мікропрограмного автомата Мура, якщо кількість станів, в яких він може знаходитися, кількість його входів та виходів дорівнюють, відповідно, 76, 14, 14. Пам'ять автомата побудована на D-тригерах, кодування станів - двійкове. Як відповідь записати число Vmod15.	D
	Визначити, визначити в бітах об'єм V ПЗП мікропрограмного автомата Мура, якщо кількість станів, в яких він може знаходитися, кількість його входів та виходів дорівнюють, відповідно, 686, 2, 6. Пам'ять автомата побудована на D-тригерах, кодування станів - двійкове. Як відповідь записати число Vmod15.	6
	Визначити, визначити в бітах об'єм V ПЗП мікропрограмного автомата Мура, якщо кількість станів, в яких він може знаходитися, кількість його входів та виходів дорівнюють, відповідно, 428, 4, 5. Пам'ять автомата побудована на D-тригерах, кодування станів - двійкове. Як відповідь записати число Vmod15.	A
	Визначити, визначити в бітах об'єм V ПЗП мікропрограмного автомата Мура, якщо кількість станів, в яких він може знаходитися, кількість його входів та виходів дорівнюють, відповідно, 879, 14, 6. Пам'ять автомата побудована на D-тригерах, кодування станів - двійкове. Як відповідь записати число Vmod15.	6
	Визначити, визначити в бітах об'єм V ПЗП мікропрограмного автомата Мура, якщо кількість станів, в яких він може знаходитися, кількість його входів та виходів дорівнюють, відповідно, 437, 10, 15. Пам'ять автомата побудована на D-тригерах, кодування станів - двійкове. Як відповідь записати число Vmod15.	0
	Визначити, визначити в бітах об'єм V ПЗП мікропрограмного автомата Мура, якщо кількість станів, в яких він може знаходитися, кількість його входів та виходів дорівнюють, відповідно, 155, 1, 13. Пам'ять автомата побудована на D-тригерах, кодування станів - двійкове. Як відповідь записати число Vmod15.	B
	Визначити, визначити в бітах об'єм V ПЗП мікропрограмного автомата Мура, якщо кількість станів, в яких він може знаходитися, кількість його входів та виходів дорівнюють, відповідно, 136, 14, 10. Пам'ять автомата побудована на D-тригерах, кодування станів - двійкове. Як відповідь записати число Vmod15.	A
	Визначити, визначити в бітах об'єм V ПЗП мікропрограмного автомата Мура, якщо кількість станів, в яких він може знаходитися, кількість його входів та виходів дорівнюють, відповідно, 229, 7, 12. Пам'ять автомата побудована на D-тригерах, кодування станів - двійкове. Як відповідь записати число Vmod15.	6
	Визначити, визначити в бітах об'єм V ПЗП мікропрограмного автомата Мура, якщо кількість станів, в яких він може знаходитися, кількість його входів та виходів дорівнюють, відповідно, 589, 15, 12. Пам'ять автомата побудована на D-тригерах, кодування станів - двійкове. Як відповідь записати число Vmod15.	9
	Визначити, визначити в бітах об'єм V ПЗП мікропрограмного автомата Мура, якщо кількість станів, в яких він може знаходитися, кількість його входів та виходів дорівнюють, відповідно, 655, 15, 7. Пам'ять автомата побудована на D-тригерах, кодування станів - двійкове. Як відповідь записати число Vmod15.	E
	Визначити, визначити в бітах об'єм V ПЗП мікропрограмного автомата Мура, якщо кількість станів, в яких він може знаходитися, кількість його входів та виходів дорівнюють, відповідно, 90, 8, 9. Пам'ять автомата побудована на D-тригерах, кодування станів - двійкове. Як відповідь записати число Vmod15.	C
	Визначити, визначити в бітах об'єм V ПЗП мікропрограмного автомата Мура, якщо кількість станів, в яких він може знаходитися, кількість його входів та виходів дорівнюють, відповідно, 809, 9, 9. Пам'ять автомата побудована на D-тригерах, кодування станів - двійкове. Як відповідь записати число Vmod15.	C

	Визначити, визначити в бітах об'єм V ПЗП мікропрограмного автомата Мура, якщо кількість станів, в яких він може знаходитися, кількість його входів та виходів дорівнюють, відповідно, 510, 1, 11. Пам'ять автомата побудована на D-тригерах, кодування станів - двійкове. Як відповідь записати число Vmod15.	E
	Визначити, визначити в бітах об'єм V ПЗП мікропрограмного автомата Мура, якщо кількість станів, в яких він може знаходитися, кількість його входів та виходів дорівнюють, відповідно, 464, 6, 14. Пам'ять автомата побудована на D-тригерах, кодування станів - двійкове. Як відповідь записати число Vmod15.	7
	Визначити, визначити в бітах об'єм V ПЗП мікропрограмного автомата Мура, якщо кількість станів, в яких він може знаходитися, кількість його входів та виходів дорівнюють, відповідно, 982, 8, 14. Пам'ять автомата побудована на D-тригерах, кодування станів - двійкове. Як відповідь записати число Vmod15.	B
	Визначити, визначити в бітах об'єм V ПЗП мікропрограмного автомата Мура, якщо кількість станів, в яких він може знаходитися, кількість його входів та виходів дорівнюють, відповідно, 253, 10, 11. Пам'ять автомата побудована на D-тригерах, кодування станів - двійкове. Як відповідь записати число Vmod15.	E
	Визначити, визначити в бітах об'єм V ПЗП мікропрограмного автомата Мура, якщо кількість станів, в яких він може знаходитися, кількість його входів та виходів дорівнюють, відповідно, 19, 11, 14. Пам'ять автомата побудована на D-тригерах, кодування станів - двійкове. Як відповідь записати число Vmod15.	E
	Визначити, визначити в бітах об'єм V ПЗП мікропрограмного автомата Мура, якщо кількість станів, в яких він може знаходитися, кількість його входів та виходів дорівнюють, відповідно, 206, 8, 6. Пам'ять автомата побудована на D-тригерах, кодування станів - двійкове. Як відповідь записати число Vmod15.	6
	Визначити, визначити в бітах об'єм V ПЗП мікропрограмного автомата Мура, якщо кількість станів, в яких він може знаходитися, кількість його входів та виходів дорівнюють, відповідно, 336, 13, 15. Пам'ять автомата побудована на D-тригерах, кодування станів - двійкове. Як відповідь записати число Vmod15.	0
	Визначити, визначити в бітах об'єм V ПЗП мікропрограмного автомата Мура, якщо кількість станів, в яких він може знаходитися, кількість його входів та виходів дорівнюють, відповідно, 320, 1, 15. Пам'ять автомата побудована на D-тригерах, кодування станів - двійкове. Як відповідь записати число Vmod15.	0
	Визначити, визначити в бітах об'єм V ПЗП мікропрограмного автомата Мура, якщо кількість станів, в яких він може знаходитися, кількість його входів та виходів дорівнюють, відповідно, 529, 12, 11. Пам'ять автомата побудована на D-тригерах, кодування станів - двійкове. Як відповідь записати число Vmod15.	E
	Визначити, визначити в бітах об'єм V ПЗП мікропрограмного автомата Мура, якщо кількість станів, в яких він може знаходитися, кількість його входів та виходів дорівнюють, відповідно, 375, 11, 10. Пам'ять автомата побудована на D-тригерах, кодування станів - двійкове. Як відповідь записати число Vmod15.	A
	Визначити, визначити в бітах об'єм V ПЗП мікропрограмного автомата Мура, якщо кількість станів, в яких він може знаходитися, кількість його входів та виходів дорівнюють, відповідно, 214, 2, 11. Пам'ять автомата побудована на D-тригерах, кодування станів - двійкове. Як відповідь записати число Vmod15.	E
	Визначити, визначити в бітах об'єм V ПЗП мікропрограмного автомата Мура, якщо кількість станів, в яких він може знаходитися, кількість його входів та виходів дорівнюють, відповідно, 753, 8, 5. Пам'ять автомата побудована на D-тригерах, кодування станів - двійкове. Як відповідь записати число Vmod15.	5
	Визначити, визначити в бітах об'єм V ПЗП мікропрограмного автомата Мура, якщо кількість станів, в яких він може знаходитися, кількість його входів та виходів дорівнюють, відповідно, 214, 10, 10. Пам'ять автомата побудована на D-тригерах, кодування станів - двійкове. Як відповідь записати число Vmod15.	A

	Визначити, визначити в бітах об'єм V ПЗП мікропрограмного автомата Мура, якщо кількість станів, в яких він може знаходитися, кількість його входів та виходів дорівнюють, відповідно, 862, 12, 5. Пам'ять автомата побудована на D-тригерах, кодування станів - двійкове. Як відповідь записати число Vmod15.	5
	Визначити, визначити в бітах об'єм V ПЗП мікропрограмного автомата Мура, якщо кількість станів, в яких він може знаходитися, кількість його входів та виходів дорівнюють, відповідно, 174, 3, 6. Пам'ять автомата побудована на D-тригерах, кодування станів - двійкове. Як відповідь записати число Vmod15.	3
	Визначити, визначити в бітах об'єм V ПЗП мікропрограмного автомата Мура, якщо кількість станів, в яких він може знаходитися, кількість його входів та виходів дорівнюють, відповідно, 514, 2, 13. Пам'ять автомата побудована на D-тригерах, кодування станів - двійкове. Як відповідь записати число Vmod15.	D
	Визначити, визначити в бітах об'єм V ПЗП мікропрограмного автомата Мура, якщо кількість станів, в яких він може знаходитися, кількість його входів та виходів дорівнюють, відповідно, 555, 2, 6. Пам'ять автомата побудована на D-тригерах, кодування станів - двійкове. Як відповідь записати число Vmod15.	6
	Визначити, визначити в бітах об'єм V ПЗП мікропрограмного автомата Мура, якщо кількість станів, в яких він може знаходитися, кількість його входів та виходів дорівнюють, відповідно, 857, 12, 6. Пам'ять автомата побудована на D-тригерах, кодування станів - двійкове. Як відповідь записати число Vmod15.	9
	Визначити, визначити в бітах об'єм V ПЗП мікропрограмного автомата Мура, якщо кількість станів, в яких він може знаходитися, кількість його входів та виходів дорівнюють, відповідно, 677, 12, 8. Пам'ять автомата побудована на D-тригерах, кодування станів - двійкове. Як відповідь записати число Vmod15.	2
	Визначити, визначити в бітах об'єм V ПЗП мікропрограмного автомата Мура, якщо кількість станів, в яких він може знаходитися, кількість його входів та виходів дорівнюють, відповідно, 382, 10, 15. Пам'ять автомата побудована на D-тригерах, кодування станів - двійкове. Як відповідь записати число Vmod15.	0
	Визначити, визначити в бітах об'єм V ПЗП мікропрограмного автомата Мура, якщо кількість станів, в яких він може знаходитися, кількість його входів та виходів дорівнюють, відповідно, 908, 12, 5. Пам'ять автомата побудована на D-тригерах, кодування станів - двійкове. Як відповідь записати число Vmod15.	5

13 КОРОТКИЙ ТЛУМАЧЕВИЙ СЛОВНИК

Алгоритм	Скінчена послідовність команд, направлених на розв'язання деякого завдання.
Алфавіт	Впорядкований набір символів деякої природної мови.
Алфавіт мови програмування	Символьний набір, заданий описом конкретної мови програмування для подання вихідних програм та даних.
Байт	Група з 8 біт, використовується як міра інформації.
Біт	Двійкова одиниця кількості інформації, яка відповідає тій інформації, яка одержується при прийомі одного з двох рівно ймовірних повідомлень.
Буфер	Поле пам'яті або пристрій, що використовується для узгодження між швидкостями обміну, розмірами блоків даних та моментами виникнення подій при обміні даними.
Величина	Об'єкт, з яким пов'язується певна множина значень;
Вираз	Формульний запис в програмі, що визначає операції над даними, виконуючи які, процесор одержує значення; правила запису виразів визначаються конкретною мовою програмування.
Дані	Інформація, подана у вигляді, зручному для формального опрацювання автоматичними пристроями або людиною.
Діаграма	Графічне зображення співвідношення між величинами, об'єктами.
Довжина рядка	Кількість символів, які дійсно містяться в рядковій величині на час її опрацювання.
Елемент	Складова частина складного цілого.
ЕОМ	Електронно-обчислювальна машина (див. Комп'ютер) – цифрова обчислювальна машина, основні вузли якої реалізовані засобами електроніки.
Залежність	Відношення між функцією та її аргументами.
Запам'ятовуючий пристрій	Пристрій для фіксації даних таким чином, щоб вони потім могли бути автоматично відтворені.
Змінна	Тріада: об'єкт, що може змінювати значення в ході виконання програми; ім'я змінної; значення змінної.
Значення	Смисл, який приписується об'єкту людиною.
Інформатика	Технічна наука, що систематизує прийоми створення збереження, накопичення, опрацювання та передачі даних засобами обчислювальної техніки, а також принципи функціонування цих засобів і методи керування ними.
Інформація	Продукт взаємодії даних та методів, який розглядається в контексті цієї взаємодії

Кілобайт	Одиниця виміру інформації, містить 1024 байт.
Код	Набір знаків в сукупності зі схемою кодування для подання інформації у вигляді даних.
Кодування даних	Процес перетворення даних до єдиної форми подання
Комп'ютер	Універсальний електронний пристрій, призначений для автоматизації накопичення, збереження, опрацювання, передачі та відтворення даних
Константа	Величина, що не змінює свого значення за час виконання програми.
Контролер	Пристрій, призначений для керування зовнішніми пристроями
Лінійний алгоритм	Алгоритм, в якому оператори виконуються в порядку їх слідування.
Масив	Структура даних, що являє собою впорядкований набір однотипних даних.
Мегабайт	Одиниця виміру інформації, містить 1024 кілобайти або приблизно 1000000 байт.
Множина	Сукупність деяких об'єктів, які мають характерну властивість для всіх об'єктів.
Модем (модулятор – демодулятор)	Пристрій для перетворення даних для передачі їх по певним лініям зв'язку.
Обчислювальна техніка	Сукупність пристроїв, призначених для автоматизації опрацювання даних.
Обчислювальна система	Конкретний набір програмно-апаратних пристроїв, призначених для виконання певного класу завдань
Операнд	Аргумент операції.
Оперативна пам'ять	Набір мікросхем, призначених для зберігання даних під час їх безпосереднього опрацювання;
Оператор	Граматична конструкція, визначення якої уточнюється конкретною мовою програмування і яка виражає певну закінчену послідовність машинних операцій; інтерпретується як вказівка виконати ці команди;
Оператор вводу	Оператор, призначений для вводу даних з клавіатури або файлу.
Оператор виводу	Оператор, призначений для виводу даних на екран дисплею, принтер або у файл.
Оператор присвоювання	Оператор, що обчислює значення виразу та присвоює його змінній.
Оператор умовного	Оператор, що змінює природну послідовність виконання операторів в залежності від наведеної в операторі умови.

переходу	
Оператор безумовного переходу	Оператор, що дає значенням мітку наступного оператора, що має виконуватись.
Оператор вибору	Оператор з переліком альтернатив, в яких задані дії відповідно до наведених умов.
Оператор переходу	Оператор, що змінює природну послідовність вибірки операторів програми при її виконанні.
Оператор присвоювання	Оператор, в результаті виконання якого змінній надається значення відповідно до заданого виразу.
Оператор циклу	Оператор, що визначає тіло циклу, параметри циклу та/або умови повтору виконання тіла циклу.
Операція	Деяка закінчена послідовність дій людини або машини.
Опис	Декларативне речення мови програмування, що оголошує об’єкти, їх імена, типи та області існування.
Організація	Внутрішня впорядкованість, узгодженість та взаємодія частин цілого, обумовлена його будовою.
Пам’ять	Загальна назва для будь-яких засобів фіксації та збереження інформації, довільного реального або абстрактного механізму, що забезпечує можливість фіксувати сигнали.
Параметр	Змінна величина, від якої залежать значення інших величин.
Постійна пам’ять	Мікросхема, яка призначена для постійного зберігання інформації, у тому числі і при вимкненому живленні
Пристрій	Сукупність деталей, вузлів, елементів, якій властива конструктивна та функціональна єдність.
Процесор (центральний процесор)	Пристрій опрацювання даних в комп’ютері; виконує функції арифметичної та логічної обробки даних та загального керування роботою інших пристроїв комп’ютера .
Розгалужений алгоритм	Алгоритм, у якому здійснюється вибір між декількома групами операторів.
Символ	Літерний ланцюжок з одного або декількох літер для позначення чого-небудь.
Система	1. Сукупність абстрактних або матеріальних об’єктів разом з відомими або заданими властивостями і відношеннями, які утворюють в певному сенсі єдине ціле. 2. Сукупність матеріальних або абстрактних органів, пов’язаних загальною функцією, метою, призначенням.
Система	Спосіб вираження та позначення чисел.

числення	
Структура	1. Сукупність стійких зв’язків між частинами об’єкта, що забезпечують його цілісність та тотожність самому собі, тобто, збереження його характеристичних властивостей при внутрішніх та зовнішніх змінах. 2. Екземпляр моделі даних.
Циклічний алгоритм	Алгоритм, що являє собою послідовність операторів, яка повинна виконатись декілька раз.
Швидкодія	Параметр, що характеризує продуктивність обчислювальної системи кількістю операцій, які виконуються за певний проміжок часу.
Шина	Набір провідників для передачі даних та сигналів керування.

БІБЛІОТЕЧНИЙ СПИСОК

Основна використана література.

1. *«Комп'ютерна логіка комбінаційних схем». Навчальний посібник з дисципліни «Комп'ютерна логіка» для студентів першого (бакалаврського) рівня вищої освіти спеціальності 123 «Комп'ютерна інженерія» / Укл.: В. С. Глухов – Львів: Видавництво Національного університету "Львівська політехніка", 2021. – 459 с.*
2. *ДСТУ 2226-93. Автоматизовані системи. Терміни та визначення. Держстандарт України, Київ, 1994.*
3. *Дунець Р.Б., Кудрявцев О.Т. Арифметичні основи комп'ютерної техніки. Навчальний посібник. Інститут підприємництва та перспективних технологій при Національному університеті «Львівська політехніка». Львів. 2006. – 142 с.*
4. *Лукащук Л.О. Схемотехніка логічних та послідовнісних схем. – Львів. Видавництво Національного університету «Львівська політехніка», 2004. – 116 с.*
5. *Методичні вказівки до курсової роботи «Арифметичні та логічні основи комп'ютерних технологій» з дисципліни «Комп'ютерна логіка» базового напрямку 6.050102 «Комп'ютерна інженерія» /Укл. В.С.Глухов, В.А.Голембо. Львів: НУ «ЛП», 2014.-96 с.*

Рекомендована література

6. *Глушков В.М. Синтез цифровых автоматов. — М.: ГИФМЛ, 1962. — 476 с.*
7. *Матвієнко М. П. Комп'ютерна логіка. Навчальний посібник. — К.: Видавництво Ліра-К, 2012. — 288 с.*
8. *Жабін В. І., Жуков І. А., Клименко І.А., Ткаченко В.В. «Прикладна теорія цифрових автоматів». НАУ-Друк. 2009*
9. *Мельник А.О. Архітектура комп'ютера. Підручник. – Луцьк: Волинська обласна друкарня, 2008. – 470 с.*
10. *ГОСТ 2.743-91. Обозначения условные графические в схемах. - М.: 1991.*
11. *Электронные цифровые приборы [Текст] / Швецкий Бенцион Иосифович: Киев : Техніка, 1981: 247 с. : ил.*
12. *Arithmetic and Logic in Computer Systems. Mi Lu. Texas A&M University. Copyright 0 2004 by John Wiley & Sons, Inc. All rights reserved.*

13. *Digital Arithmetic, M.D. Ercegovac and T. Lang, Morgan Kaufmann Publishers - An Imprint of Elsevier Science, 2004.*
14. *Algorithm. https://www.merriam-webster.com/dictionary/algorithm. © 2022 Merriam-Webster, Incorporated (останній доступ 14.07.2022 р.).*
15. *Енциклопедія кібернетики : у 2 т. / за ред. В. М. Глушкова. — Київ : Гол. ред. Української радянської енциклопедії, 1973.*

Інформаційні ресурси

16. *Комп'ютерна логіка. https://vns.lpnu.ua/course/view.php?id=4592*

ДОДАТОК А ГРЕЦЬКА АБЕТКА

Грецькі літери, великі	Грецькі літери, малі	Назва літери, Українською мовою
Α	α	Альфа
Β	β	Бета
Γ	γ	Гамма
Δ	δ	Дельта
Ε	ε	Епсилон
Ζ	ζ	Дзета
Η	η	Ета
Θ	θ	Тета
Ι	ι	Йота
Κ	κ	Каппа
Λ	λ	Ламбда
Μ	μ	Мі
Ν	ν	Ні
Ξ	ξ	Ксі
Ο	ο	Омікрон
Π	π	Пі
Ρ	ρ	Ро
Σ	σς	Сигма
Τ	τ	Тау
Υ	υ	Іпсилон
Φ	φ	Фі
Χ	χ	Хі
Ψ	ψ	Псі
Ω	ω	Омега

НАВЧАЛЬНЕ ВИДАННЯ

«Комп’ютерна логіка схем з пам’яттю».
Навчальний посібник
з дисципліни «Комп’ютерна логіка» для студентів першого (бакалаврського) рівня вищої освіти спеціальності 123 «Комп’ютерна інженерія»

Укладач проф. каф. ЕОМ, д.т.н., проф. Глухов В. С.

Редактор

Комп’ютерне складання

Підписано до друку __.__.____ р.

Формат 70 х 100 $^{1}/_{16}$. Папір офсетний.

Друк на різографі. Умовн. друк. арк. __ Обл.-вид. арк. ___.

Наклад ____ прим. Зам. ____.

Поліграфічний центр

Видавництва Національного університету «Львівська політехніка»

Вул. Колесси, 2, 79000, Львів

ЗАКЛАДКИ

«Комп’ютерна логіка схем з пам’яттю» – дисципліна

затвердження тексту навчального посібника – Слухали

Навчальний посібник – Документ_Називн_Відмнк

до практичних занять – До чого

його – кого? що?

який – які?який?

ний – хххНий_хххНі

пройшов – пройшов_пройшли

використовується - використовується _використовуються

з дисципліни «Комп’ютерна логіка» для студентів першого (бакалаврського) рівня вищої освіти спеціальності 123 «Комп’ютерна інженерія» / Укл.: В. С. Глухов – Львів: Видавництво Національного університету «Львівська політехніка», 2022. – 433 с. – Напрям_Спец

з дисципліни «Комп’ютерна логіка» для студентів першого (бакалаврського) рівня вищої освіти спеціальності 123 «Комп’ютерна інженерія» - Дисципліна і спеціальність

для студентів першого (бакалаврського) рівня вищої освіти спеціальності 123 «Комп’ютерна інженерія» - Для студентів

Комп’ютерна логіка – Назва предмету

методичні вказівки до курсової роботи, практичних занять – Окремі елементи

ЕОМ – Кафедра

Березко Л. О. – рецензент 2

Березка Л. О. – рецензента 2

доц. каф. ЕОМ к.т.н., доц. – посада рецензента 2

доц. каф. ЕОМ – посада на кафедрі рецензента 2

к.т.н., доц. - титули рецензента 1

Клушин Ю. С. – рецензент 1

Клушина Ю. С. – рецензента 1

доц. каф. ЕОМ к.т.н., доц. - посада рецензента 1

доц. каф. ЕОМ – посада на кафедрі рецензента 1

к.т.н., доц. – титули рецензента 1

Глухов В. С. – лектор ПІБ

Глухов В. С. – автор копирайт

Глухов Валерій Сергійович – Лектор_Повністю

проф. каф. ЕОМ– посада лектора

д.т.н., проф. – звання лектора

проф. каф. ЕОМ Глухов В. С. – лектор

практичні – заняття

ведуть - ведуть

ст. викл. каф. ЕОМ Кузьо М.М., ас. каф. ЕОМ Торубка Т.В. - асистент 1

2 - Номер_протоколу_кафедри

13.10.2022 – дата засідання кафедри

_____ - номер протоколу Науково-методичної ради

__ _____2022 - дата засідання Науково-методичної ради

2022 – рік видання

Інститут комп’ютерних технологій, автоматики та метрології – інститут

Львівська політехніка – Львівська_політехніка

НАВЧАЛЬНЕ ВИДАННЯ

навчального посібника - Документ навчальне видання, що доповнює або частково замінює підручник та офіційно затверджене як таке.

Посилання

це логічний пристрій, що може знаходитися у двох сталих станах (a_0 - стан 0, a_1 - стан 1) та переходити з одного стану в інший під дією зовнішніх сигналів Тригер

можна побачити різницю в роботі комбінаційних схем і схем з пам’яттю: в комбінаційних схемах однаковим комбінаціям вхідних сигналів (однаковим наборам аргументів) у різні моменти часу відповідає і однаковий стан вихідних сигналів (однакове значення функцій) Комбінаційна_схема

Тобто, стан схеми з пам’яттю (тригера) залежить не тільки від значення вхідних сигналів у теперішній момент часу, але й від їх значення у попередні моменти часу, від історії роботи цієї схеми Стан_схеми_з_памяттю

Опис функції переходів автомата Мура, яка визначає його наступний стан, та опис сигналів збудження тригерів автомата, подано у вигляді таблиці Опис_функції переходів_Мура

Опис функції переходів автомата Мілі, яка визначає його наступний стан, та опис сигналів збудження тригерів автомата, подано у вигляді таблиці Опис_функції_переходів_Мілі

Формули

$$R=r\vee\bar{D}$$

$$R=C\bar{s}(r\vee\bar{D})$$

$$S = C(s \vee \bar{r}D)$$

$$S=s\vee\bar{r}D$$

$$s \vee \bar{r}D$$

$$\bar{s}$$

$$\frac{a_0}{0000}$$

Цифровий автомат характеризується:
набором вхідних сигналів {X};
набором вихідних сигналів {Y};
набором внутрішніх станів {A};
початковим станом a0;
правилом формування вихідних сигналів;
правилом формування наступного внутрішнього стану.